平成２０年度全日本卓球選手権ジュニアの部茨城県予選会
平成２０年９月２１日
霞ヶ浦文化体育館

男子ダブルス

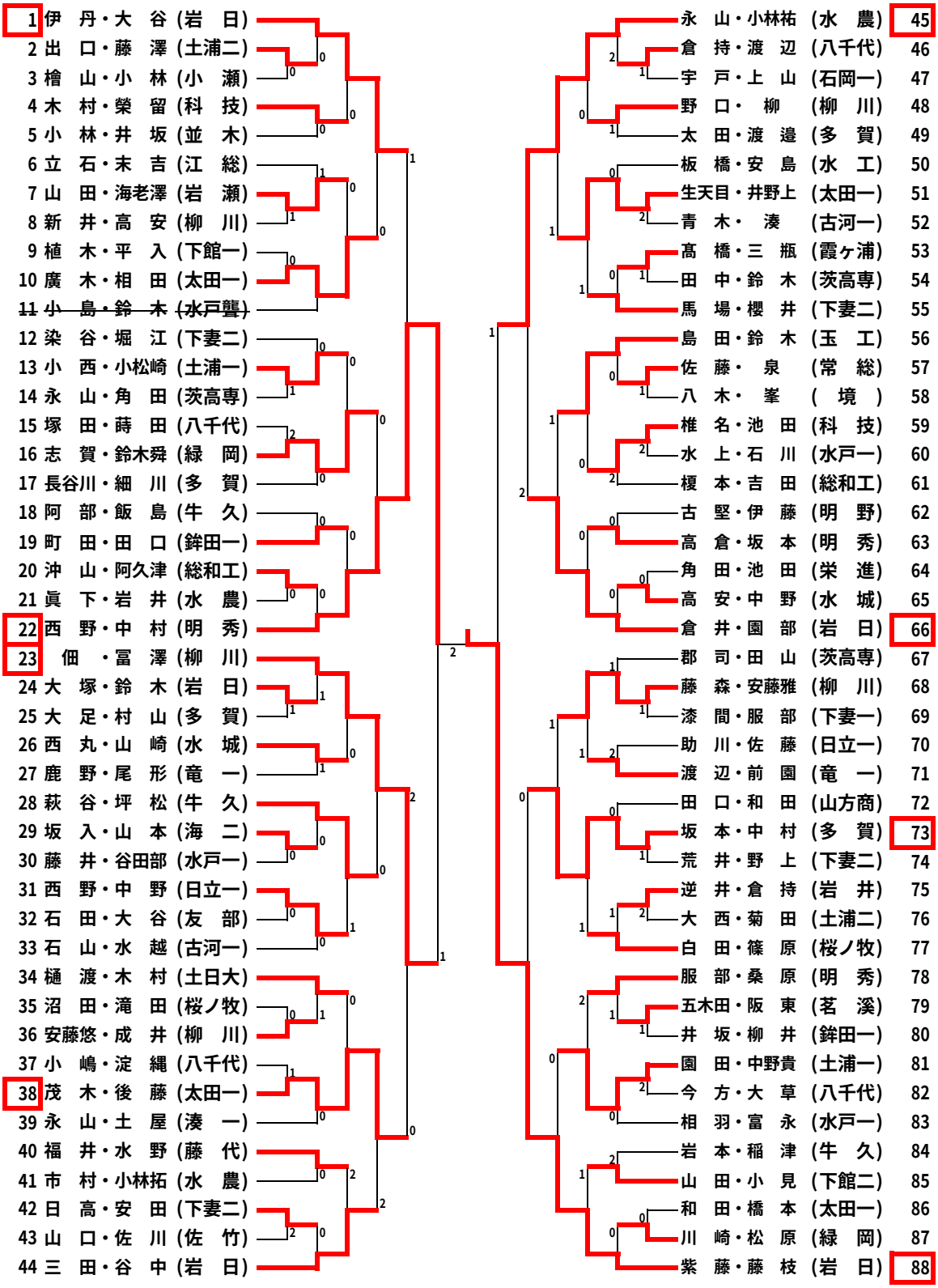

＜決勝＞

	15	-	13	
紫 藤	11	-	9	西 野
藤 枝	6	-	11	中 村
(岩 日)	10	-	12	(明 秀)
	11	-	5	

＜３位決定戦＞

	11	-	2	
佃	11	-	7	永 山
冨 澤	10	-	12	小林祐
(柳 川)	11	-	7	(水 農)
		-		

平成２０年度全日本卓球選手権大会ジュニアの部茨城県予選会
平成２０年９月２１日
霞ヶ浦文化体育館

女子ダブルス

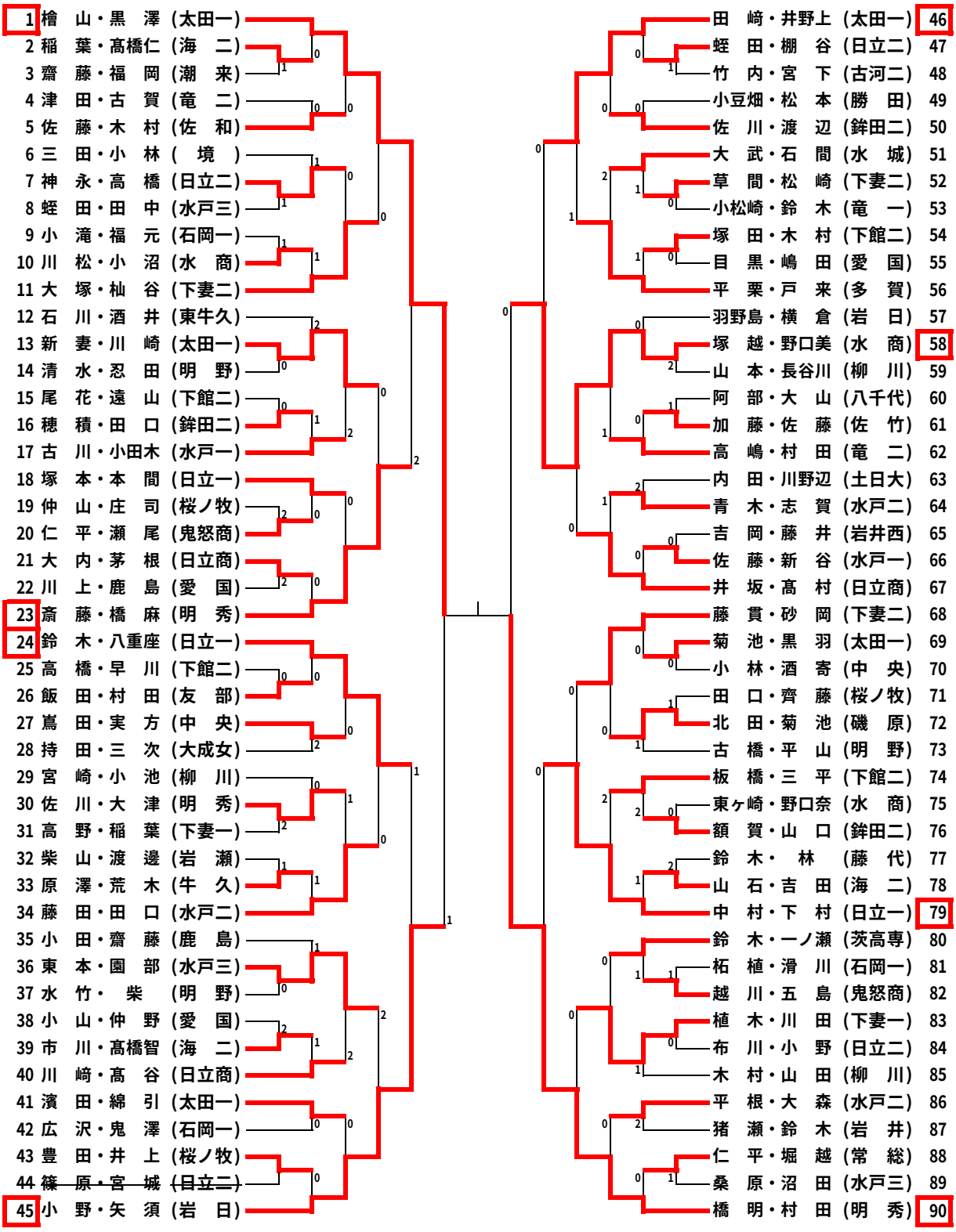

＜決勝＞

	9	-	11	
檜 山	7	-	11	橋 明
黒 澤	12	-	10	村 田
(太田一)	11	-	2	(明 秀)
	11	-	9	

＜３位決定戦＞

	12	-	10	
塚 越	11	-	8	小 野
野口美	11	-	13	矢 須
(水 商)	6	-	11	(岩 日)
	11	-	7	