平成２０年度　県高校卓球新人戦大会
平成２１年２月５，６日
霞ヶ浦文化体育館
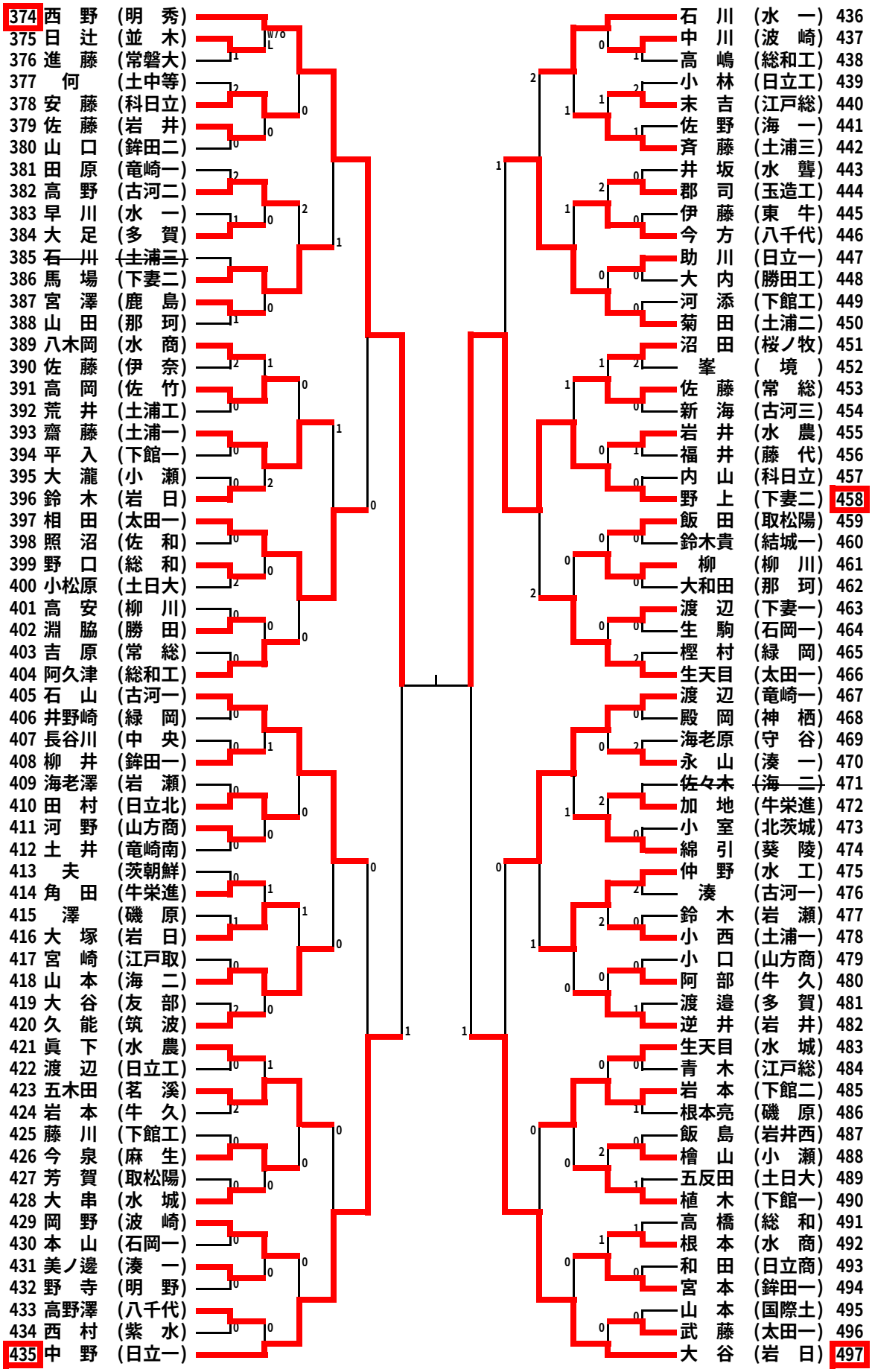
男子シングルス（4）