令和5年度関東高校卓球大会水戸地区予選会
令和5年4月26日（水）
リリーアリーナMITO

男子学校対抗　推薦　水戸一，水戸商

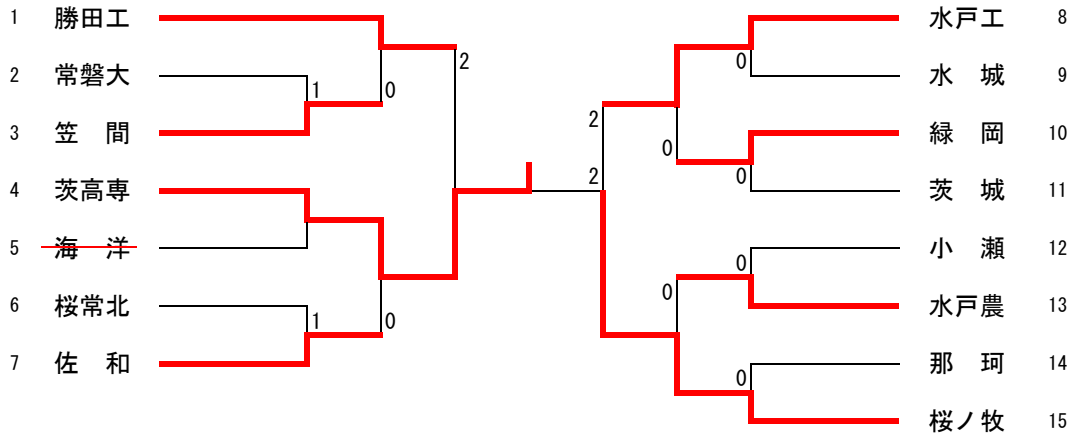

代表決定戦

笠　間	２－３	佐　和
緑　岡	２－３	水戸農

３位決定戦

勝田工	３－０	水戸工

５位決定戦

佐　和	３－１	水戸農

女子学校対抗　推薦　大成女，水戸商

予選リーグ

Ａブロック	水戸三	常磐大高	佐　和	水戸聾	勝　敗	順位
水戸三		1-3	3-2	1-3	１勝２敗	4
常磐大高	3-1		1-3	0-3	１勝２敗	3
佐　和	2-3	3-1		3-2	２勝１敗	1
水戸聾	3-1	3-0	2-3		２勝１敗	2

※1位2位，3位4位は直接対決による

Ｂブロック	水戸二	那　珂	水戸農	茨　城	勝　敗	順位
水戸二		1-3	3-1	3-0	２勝１敗	2
那　珂	3-1		3-1	3-0	３勝０敗	1
水戸農	1-3	1-3		3-0	１勝２敗	3
茨　城	0-3	0-3	0-3		０勝３敗	4

決　勝

佐　和	２－３	那　珂

３位決定戦

水戸聾	３－０	水戸二

５位決定戦

常磐大高	３－０	水戸農

男子順位

1	茨城工業高等専門学校
2	水戸桜ノ牧高等学校
3	勝田工業高等学校
4	水戸工業高等学校
5	佐和高等学校

女子順位

1	那珂高等学校
2	佐和高等学校
3	水戸聾学校
4	水戸第二高等学校
5	常磐大学高等学校

令和5年度関東高校卓球大会水戸地区予選会
令和5年4月26日（水）
リリーアリーナMITO

男子ダブルス

1 鷦鷯一・片　岡（勝田工）
2 黒　澤・門　島（水戸一）
3 庄　司・吉　田（桜常北）
4 斉　藤・久保田（桜ノ牧）
5 石　橋・高　野（茨高専）
6 大　高・今　成（友　部）
7 斉　藤・稲　田（水戸工）
8 髙　橋・畠　山（那　珂）
9 柳　・角　田（緑　岡）
10 岡　山・松　岡（小　瀬）
11 上　野・濱　内（桜ノ牧）
12 伊　藤・山　崎（海　洋）
13 前　島・髙　信（那　珂）
14 石　井・富　田（水戸商）
15 田　中・横須賀（茨　城）
16 諸　川・栃　木（常磐大）
17 清　水・檜山礼（佐　和）
18 藤　井・鈴　木（水戸一）
19 小　川・古　郡（笠　間）
20 皆　川・大和田（水戸商）
21 尾　山・小林玖（茨　城）
22 磯　部・宮　内（勝田工）
23 矢　部・鈴　木（水戸農）
24 ~~伊　藤・小　林（桜常北）~~
25 冨　山・永　山（那　珂）
26 佐々木・坂　本（水戸聾）
27 金　成・髙　橋（水　城）
28 小　島・渡　邉（桜ノ牧）
29 皆　川・石　崎（水戸一）
30 楊　・宇都野（水戸一）
31 大　畠・瀧　澤（桜ノ牧）
32 富　田・石　井（茨高専）
33 黒　沢・遠　藤（勝田工）
34 小林駿・加葉田（茨　城）
35 小野瀬・石　井（緑　岡）
36 大　越・岡　崎（小　瀬）
37 神　永・川　田（水戸工）
38 高草木・　森（佐　和）
39 加　藤・佐　藤（水戸一）

40 安　齊・宮　井（水戸一）
41 橋　本・齋　藤（那　珂）
42 石　川・萩野間（勝田工）
43 甲　斐・五十嵐（茨　城）
44 横　倉・笹　森（桜常北）
45 増　子・倉　持（水戸工）
46 森　田・須　藤（常磐大）
47 笹　崎・木村莱（小　瀬）
48 仲　田・矢　口（水戸商）
49 大　和・金　成（桜ノ牧）
50 髙　橋・小　林（水戸農）
51 貝　戸・高　沢（常大宮）
52 師　岡・福　島（桜ノ牧）
53 浦　野・大　金（那　珂）
54 下河邊・倉　田（水戸一）
55 磯　崎・檜山陸（佐　和）
56 小　沼・箕　輪（笠　間）
57 永　井・小林慧（茨　城）
58 ~~末　岡・鯉　沼（海　洋）~~
59 髙　橋・佐　野（水戸工）
60 和　田・角　田（水戸一）
61 丸　山・板　垣（桜常北）
62 菊　池・笹　本（水戸工）
63 木　村・飯　田（緑　岡）
64 ~~岡　崎・鈴　木（茨城東）~~
65 小林諒・川　崎（茨　城）
66 菊　地・野　末（桜ノ牧）
67 相　田・高　安（水戸商）
68 佐　藤・菅　谷（那　珂）
69 清　水・福　田（勝田工）
70 星　川・廣　光（水戸一）
71 髙　橋・小松崎（勝田工）
72 関　根・関　口（桜ノ牧）
73 下　条・長　山（水戸農）
74 遠　藤・羽根渕（佐　和）
75 稲　川・木　村（笠　間）
76 藤　田・福　島（水　城）
77 林　・後　藤（桜ノ牧）
78 小　松・水　野（茨　城）
79 重　松・安　齋（茨高専）

7-11
9-11
11- 8
11- 9
14-16

３位決定

20 皆　川 大和田（水戸商）
11- 7
5-11
8-11
11- 9
11- 6
79 重　松 安　齋（茨高専）

令和5年度関東高校卓球大会水戸地区予選会
令和5年4月26日（水）
リリーアリーナMITO

女子ダブルス　推薦：江幡・吉田、伊藤・室谷（大成女）

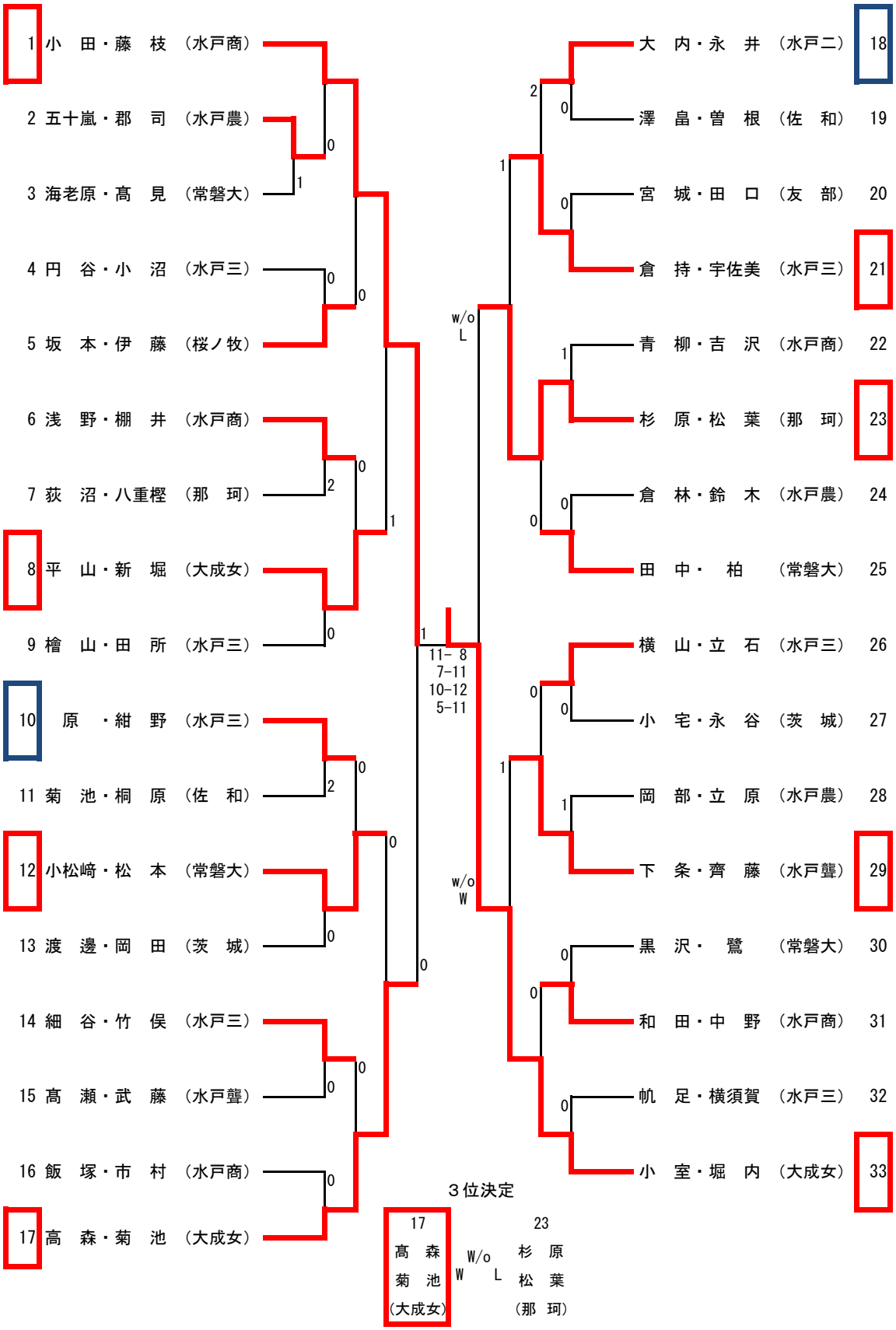

令和5年度関東高校卓球大会水戸地区予選会
令和5年4月27日（木）
リリーアリーナMITO

男子シングルス（1）　推薦：片岡(勝田工)、上野(桜ノ牧)

1	安　齊	(水戸一)
2	齊　藤	(水　城)
3	大　桶	(笠　間)
4	棚　部	(常磐大)
5	岡　山	(小　瀬)
6	大　高	(友　部)
7	斉　藤	(桜ノ牧)
8	髙　橋	(勝田工)
9	笹　森	(桜常北)
10	尾　山	(茨　城)
11	髙　橋	(水戸農)
12	仲　田	(水戸商)
13	羽根渕	(佐　和)
14	神　永	(水戸工)
15	木　村	(緑　岡)
16	下河邊	(水戸一)
17	岡　崎	(茨城東)
18	五十嵐	(茨　城)
19	小松崎	(勝田工)
20	飯　島	(茨高専)
21	師　岡	(桜ノ牧)
22	皆　川	(水戸商)
23	~~鯉　沼~~	~~(海　洋)~~
24	萩野間	(勝田工)
25	瀬　谷	(葵　陵)
26	森　本	(常磐大)
27	大　和	(桜ノ牧)
28	木　村	(笠　間)
29	大　町	(小　瀬)
30	稲　田	(水戸工)
31	石　井	(緑　岡)
32	角　田	(水戸一)
33	大　畠	(桜ノ牧)
34	小林玖	(茨　城)
35	仲　田	(笠　間)
36	金　成	(水　城)
37	鈴　木	(水戸農)
38	庄　司	(桜常北)
39	清　水	(佐　和)
40	志　鳥	(那珂湊)
41	門　島	(水戸一)
42	倉　持	(水戸工)
43	重　松	(茨高専)

小　島	(桜ノ牧)	44
水　野	(茨　城)	45
鈴　木	(小　瀬)	46
河　野	(笠　間)	47
佐　藤	(水　城)	48
須　藤	(常磐大)	49
丸　山	(桜常北)	50
富　田	(水戸商)	51
鷦鷯匠	(勝田工)	52
藤　井	(水戸一)	53
高　沢	(常大宮)	54
瀧　澤	(桜ノ牧)	55
磯　崎	(佐　和)	56
星　川	(水戸一)	57
菊　池	(水戸工)	58
櫻　井	(水戸聾)	59
角　田	(緑　岡)	60
板　垣	(桜常北)	61
倉　田	(水戸一)	62
小林慧	(茨　城)	63
下　条	(水戸農)	64
安　齋	(茨高専)	65
宮　井	(水戸一)	66
大　越	(小　瀬)	67
小　沼	(笠　間)	68
福　島	(水　城)	69
田　中	(茨　城)	70
石　橋	(茨高専)	71
小　林	(水戸農)	72
磯　部	(勝田工)	73
渡　邉	(桜ノ牧)	74
~~鈴　木~~	~~(茨城東)~~	75
~~伊　藤~~	~~(桜常北)~~	76
~~関~~	~~(那珂湊)~~	77
山　崎	(海　洋)	78
福　田	(勝田工)	79
林	(桜ノ牧)	80
廣　光	(水戸一)	81
松　岡	(小　瀬)	82
永　井	(茨　城)	83
諸　川	(常磐大)	84
森	(佐　和)	85
矢　口	(水戸商)	86
髙　橋	(水戸工)	87

決　勝

1
安　齊
(水戸一)

11- 9
8-11
10-12
11-13

153
佐　野
(水戸工)

令和5年度関東高校卓球大会水戸地区予選会
令和5年4月27日（木）
リリーアリーナMITO

男子シングルス (2)

88	富　田	（茨高専）
89	関　口	（桜ノ牧）
90	横須賀	（水戸農）
91	前　野	（笠　間）
92	遠　藤	（勝田工）
93	吉　田	（桜常北）
94	鈴　木	（水戸一）
95	森　田	（常磐大）
96	小野瀬	（緑　岡）
97	後　藤	（桜ノ牧）
98	相　田	（水戸商）
99	増　子	（水戸工）
100	菊　地	（桜ノ牧）
101	今　成	（友　部）
102	木村莱	（小　瀬）
103	清　水	（勝田工）
104	加　藤	（水戸一）
105	加葉田	（茨　城）
106	檜山陸	（佐　和）
107	髙　野	（水　城）
108	末　岡	（海　洋）
109	滝　沢	（那珂湊）
110	古　郡	（笠　間）
111	小　林	（桜常北）
112	小　松	（茨　城）
113	矢　部	（水戸農）
114	岡　崎	（小　瀬）
115	石　井	（茨高専）
116	斉　藤	（水戸工）
117	金　成	（桜ノ牧）
118	佐　藤	（水戸一）
119	佐々木	（水戸聾）
120	柳	（緑　岡）
121	高草木	（佐　和）
122	藤　井	（水　城）
123	黒　沢	（勝田工）
124	関　根	（桜ノ牧）
125	貝　戸	（常大宮）
126	小　川	（笠　間）
127	楊	（水戸一）
128	甲　斐	（茨　城）
129	栃　木	（常磐大）
130	~~石　川~~	~~（桜常北）~~
131	大和田	（水戸商）

132	野　末	（桜ノ牧）
133	檜　山	（茨高専）
134	飛　田	（勝田工）
135	田　中	（小　瀬）
136	川　崎	（茨　城）
137	箕　輪	（笠　間）
138	石　崎	（水戸一）
139	藤　田	（水　城）
140	飯　村	（桜常北）
141	菊　池	（常磐大）
142	坂　本	（水戸聾）
143	山　村	（笠　間）
144	石　井	（水戸商）
145	福　島	（桜ノ牧）
146	横須賀	（茨　城）
147	遠　藤	（佐　和）
148	皆　川	（水戸一）
149	石　川	（勝田工）
150	笹　崎	（小　瀬）
151	飛　田	（葵　陵）
152	長　山	（水戸農）
153	佐　野	（水戸工）
154	和　田	（水戸一）
155	宮　内	（勝田工）
156	高　安	（水戸商）
157	笹　本	（水戸工）
158	小　堀	（茨城東）
159	濱　内	（桜ノ牧）
160	高　野	（茨高専）
161	髙　橋	（水　城）
162	横　倉	（桜常北）
163	稲　川	（笠　間）
164	小林諒	（茨　城）
165	小林駿	（茨　城）
166	黒　澤	（水戸一）
167	飯　田	（緑　岡）
168	福　嶋	（水戸商）
169	伊　藤	（海　洋）
170	檜山礼	（佐　和）
171	川　田	（水戸工）
172	木村柊	（小　瀬）
173	久保田	（桜ノ牧）
174	宇都野	（水戸一）
175	鶴鶏一	（勝田工）

３位決定戦

65 安　齋（茨高専）	8-11 11- 8 11- 5 11-13 11- 6	131 大和田（水戸商）

令和5年度関東高校卓球大会水戸地区予選会
令和5年4月27日（木）
リリーアリーナMITO

女子シングルス

推薦：吉田・小室・菊池・江幡・伊藤・高森(大成女)、
小田(水戸商)、杉原(那珂)

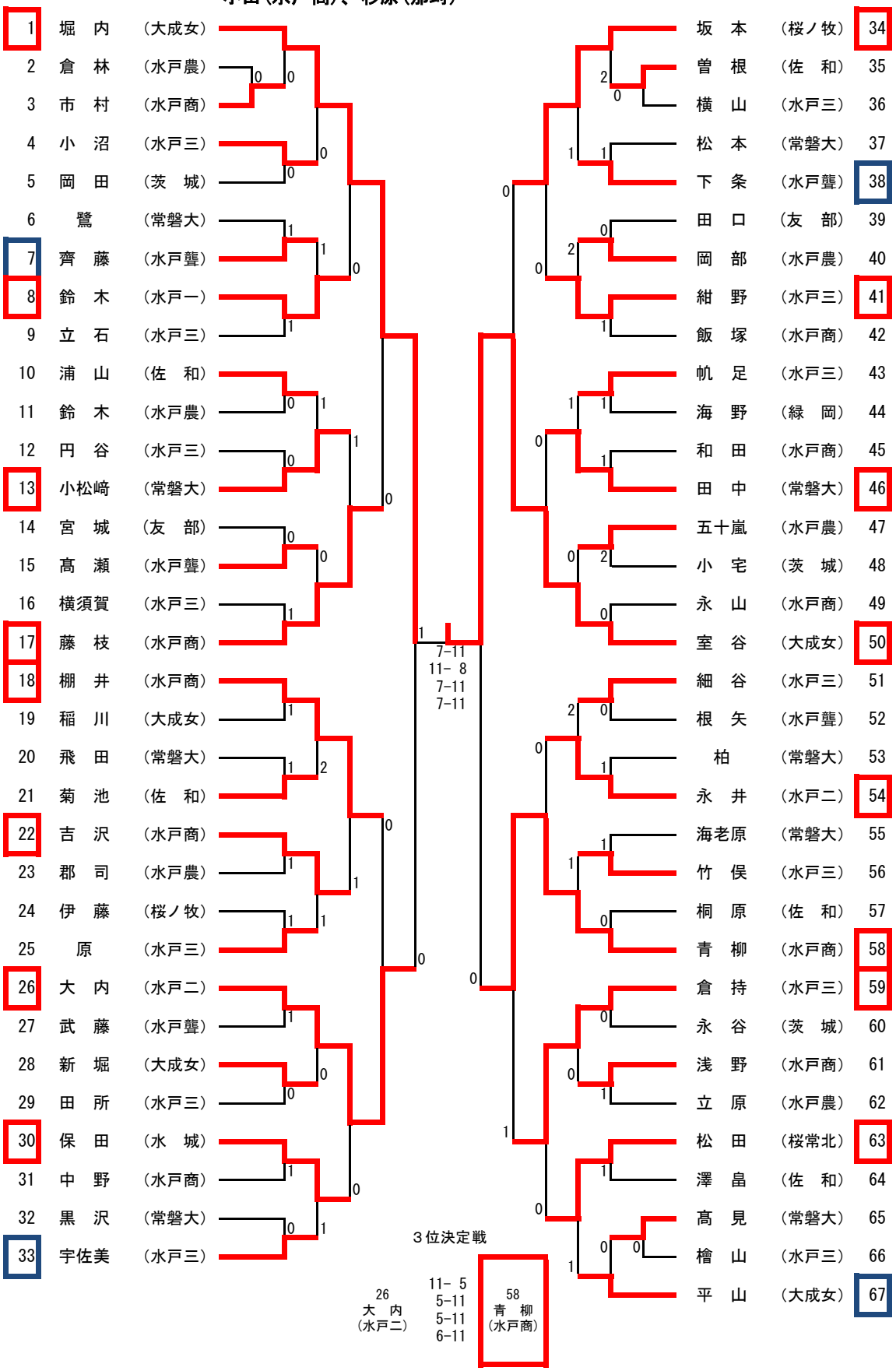

代表決定戦

男子ダブルス

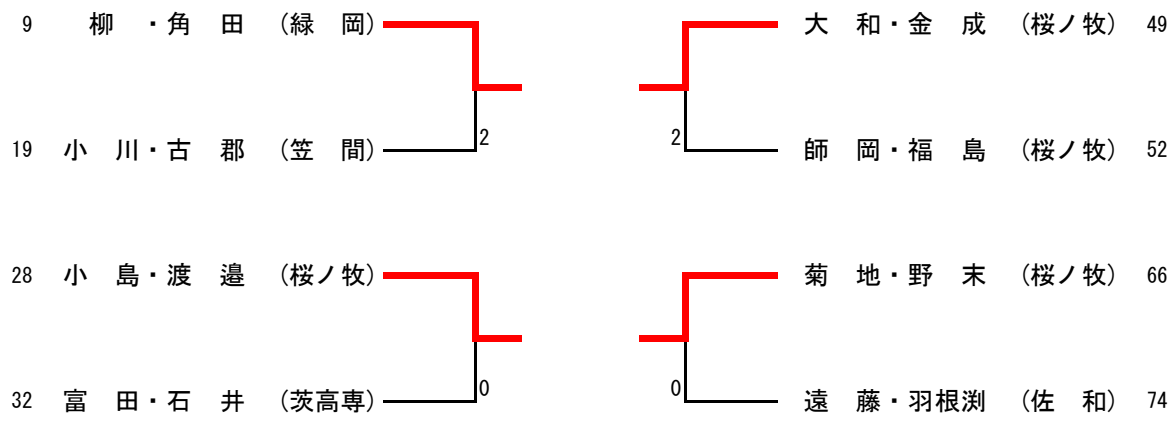

女子ダブルス

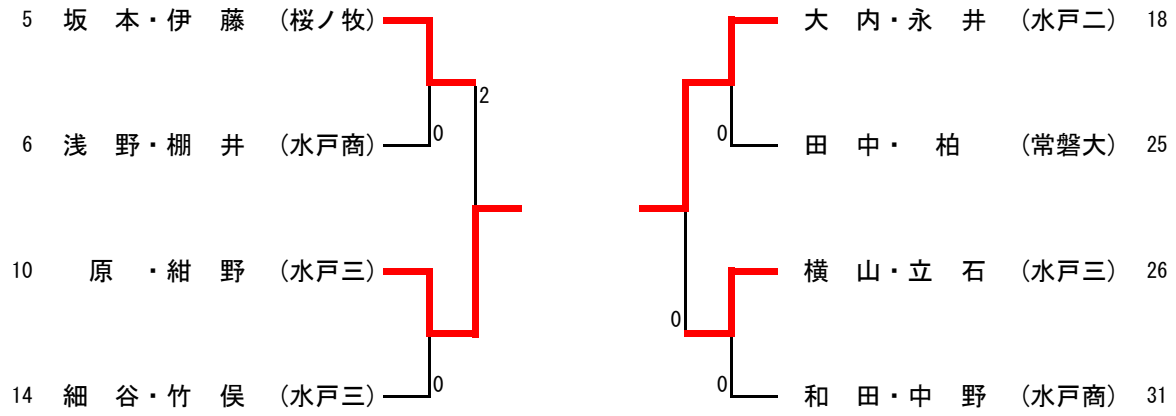

代表決定戦

男子シングルス

9	笹　森	（桜常北）	0	0	相　田	（水戸商）	98
12	仲　田	（水戸商）			滝　沢	（那珂湊）	109
31	石　井	（緑　岡）		2	柳	（緑　岡）	120
33	大　畠	（桜ノ牧）	2		小　川	（笠　間）	126
44	小　島	（桜ノ牧）	1	2	石　﨑	（水戸一）	138
58	菊　池	（水戸工）			福　島	（桜ノ牧）	145
71	石　橋	（茨高専）	2		和　田	（水戸一）	154
79	福　田	（勝田工）		0	伊　藤	（海　洋）	169

女子シングルス

4	小　沼	（水戸三）	0		下　条	（水戸聾）	38
7	齊　藤	（水戸聾）		1	岡　部	（水戸農）	40
10	浦　山	（佐　和）	1	0	帆　足	（水戸三）	43
15	髙　瀬	（水戸聾）	1	0	五十嵐	（水戸農）	47
21	菊　池	（佐　和）	2	0	細　谷	（水戸三）	51
25	原	（水戸三）	1	0	竹　俣	（水戸三）	56
28	新　堀	（大成女）	1	2	浅　野	（水戸商）	61
33	宇佐美	（水戸三）			平　山	（大成女）	67