令和５年度全日本卓球選手権大会ジュニアの部中学校県西地区予選会
令和5年7月1日（土）
筑西市下館総合体育館

男子シングルス（1）

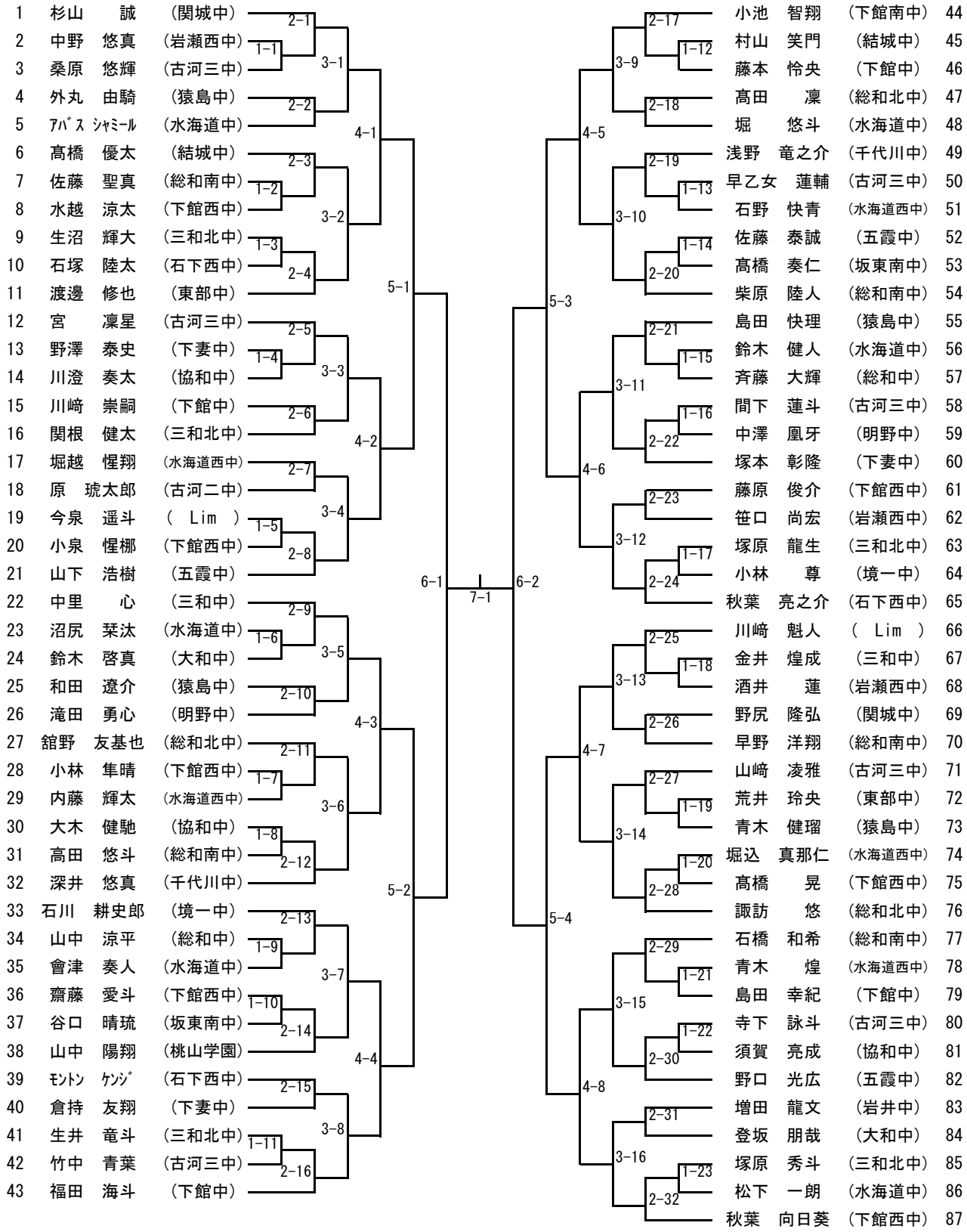

【推薦】 飯島 崚太（桃山学園） 水垣 遥希（総和中） 櫻井 誠大（下妻中） 松嵜 隼斗（東部中）

令和５年度全日本卓球選手権大会ジュニアの部中学校県西地区予選会
令和5年7月1日(土)
筑西市下館総合体育館

男子シングルス (2)

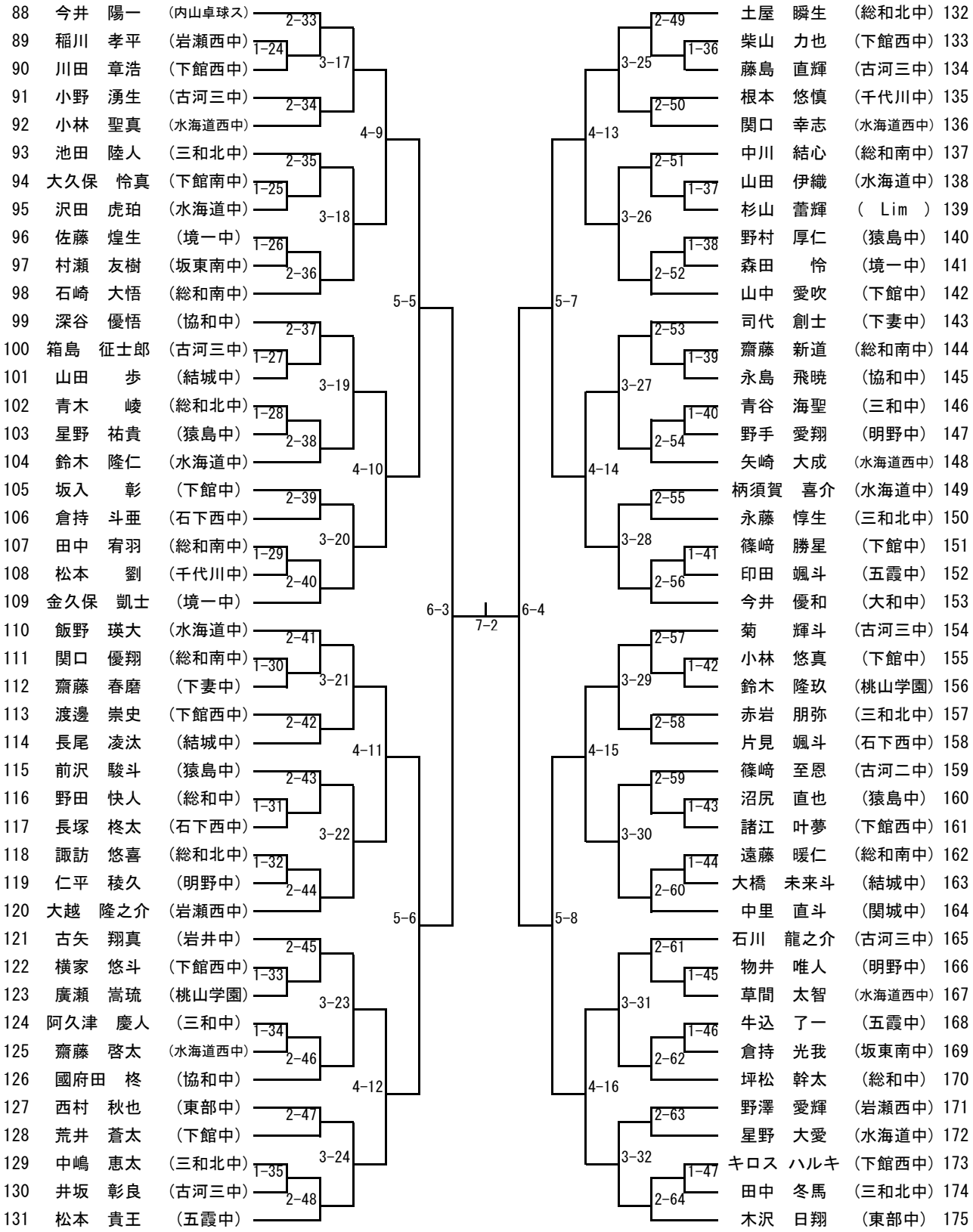

令和５年度全日本卓球選手権大会ジュニアの部中学校県西地区予選会
令和5年7月1日(土)
筑西市下館総合体育館

男子シングルス (3)

176 田口 琉生 (石下西中)
177 水竹 伶心 (下館西中)
178 冨田 陽仁 (三和北中)
179 青木 隼人 (猿島中)
180 飯岡 裕己 (東部中)
181 石﨑 廉 (岩瀬西中)
182 佐藤 凌雅 (古河三中)
183 臼井 暖人 (下館南中)
184 小林 勇貴 (水海道西中)
185 髙橋 凛音 (総和南中)
186 中村 悠人 (結城中)
187 観無 夕璃 (総和中)
188 小倉 颯真 (水海道西中)
189 藤島 夢斗 (協和中)
190 和田 奏汰 (岩井中)
191 長谷川 智也 (下妻中)
192 諏訪 大和 (総和北中)
193 沖田 紘夢 (水海道中)
194 諏訪 響太 (古河三中)
195 小堀 恭矢 (総和南中)
196 仁平 威吹 (下館中)
197 中野 悠真 (五霞中)
198 谷貝 志音 (関城中)
199 粟野 丈二 (東部中)
200 沼尻 隼矢人 (水海道中)
201 坪井 蒼真 (桃山学園)
202 佐藤 憲冴 (古河三中)
203 香取 郁哉 (三和中)
204 折原 悠星 (石下西中)
205 小南 武琉 (下館西中)
206 梅田 紘仁 (総和南中)
207 田沼 大和 (猿島中)
208 成田 真輝 (明野中)
209 片野 桂汰 (水海道中)
210 島田 羚央 (総和北中)
211 根本 梨玖 (岩瀬西中)
212 直井 悠惺 (下館中)
213 芦原 乃碧 (古河三中)
214 黒木 奏音 (境一中)
215 中山 凌 (下妻中)
216 長妻 侑和 (水海道西中)
217 藤木 大河 (下館西中)
218 森 馳巌 (三和北中)
219 平井 秀翔 (坂東南中)

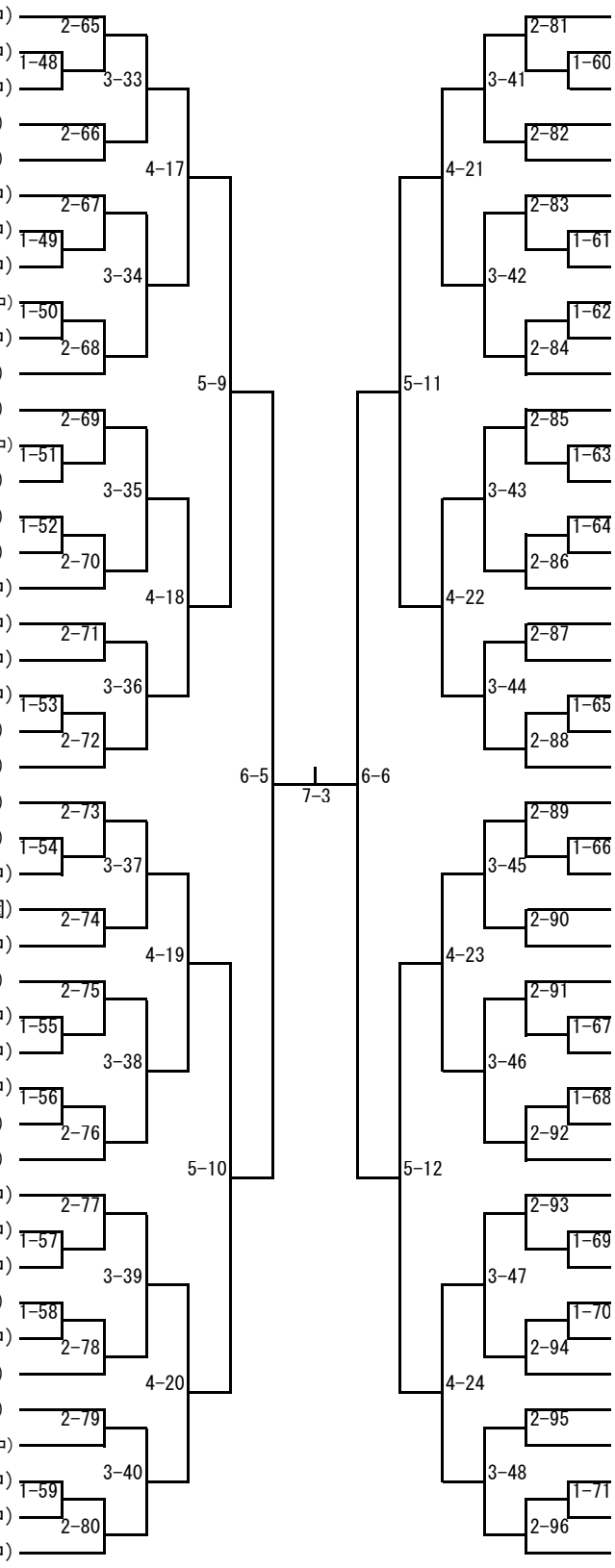

220 髙橋 尋也 (下館西中)
221 飛田 奏斗 (三和北中)
222 安保 祐音 (古河三中)
223 大野 大我 (水海道中)
224 植竹 雄琥 (五霞中)
225 鹿野谷 流唯 (猿島中)
226 篠﨑 遥希 (下館中)
227 篠﨑 皇介 (東部中)
228 長塚 諒大 (石下西中)
229 土井 龍桜 (古河二中)
230 鳥海 開慎 (協和中)
231 市塚 千煌 (岩瀬西中)
232 菊池 仁太朗 (結城中)
233 関根 伊吹 (総和南中)
234 皆川 凪 (総和中)
235 古谷野 凌 (下館中)
236 広瀬 湧士 (水海道中)
237 古谷 蒼悟 (関城中)
238 金沢 章瑚 (水海道西中)
239 木村 壱樹 (岩井中)
240 岩田 紘輝 (三和北中)
241 川崎 斗煌 (WILLｼﾞｭﾆｱ)
242 中山 涼 (千代川中)
243 亀田 竜矢 (下館西中)
244 飯坂 碧斗 (水海道西中)
245 金久保 聡汰 (猿島中)
246 尾崎 亮太 (古河三中)
247 小野瀬 輝斗 (協和中)
248 山岸 碧空 (総和中)
249 篠﨑 迅 (大和中)
250 半村 直生 (境一中)
251 田辺 蓮 (下館中)
252 永塚 響弥 (総和南中)
253 安喰 爽真 (総和北中)
254 冨山 宰 (坂東南中)
255 細井 由暁 (五霞中)
256 小倉 巧 (明野中)
257 倉持 風亜 (石下西中)
258 佐々木 竜吾 (古河三中)
259 外山 瑛進 (下妻中)
260 久保田 蓮 (岩瀬西中)
261 宗像 想汰 (下館西中)
262 前野 來雅 (三和北中)
263 倉持 悠大 (水海道中)

令和５年度全日本卓球選手権大会ジュニアの部中学校県西地区予選会
令和5年7月1日(土)
筑西市下館総合体育館

男子シングルス (4)

264	中田	大翔	(総和北中)
265	中田	凌太郎	(下館中)
266	久野	篤生	(古河三中)
267	鈴木	秀斗	(東部中)
268	土信田	龍輝	(水海道中)
269	星野	颯希	(桃山学園)
270	安藤	陽櫻	(境一中)
271	兼村	悠太郎	(協和中)
272	中島	蓮	(石下西中)
273	高橋	結人	(三和中)
274	鶴見	倖生	(猿島中)
275	大塚	大雅	(大和中)
276	ｴﾑﾃﾞｨ	ﾑｱｼﾞ	(五霞中)
277	山崎	風翔	(総和中)
278	秋山	大地	(総和南中)
279	清水	千虎	(明野中)
280	石島	凛来	(水海道中)
281	大山	栞音	(水海道西中)
282	髙山	蒼羽	(三和北中)
283	成田	大恭	(結城中)
284	古橋	凜紀	(下館西中)
285	永田	優人	(下妻中)
286	青木	獅穏	(猿島中)
287	本城	光柾	(下館西中)
288	細谷	匠	(水海道西中)
289	鈴木	慶一	(岩瀬西中)
290	佐藤	彰斗	(古河二中)
291	篠崎	保	(下館中)
292	髙橋	友弥	(下妻中)
293	島袋	友良	(古河三中)
294	鈴木	奏遥	(総和南中)
295	鈴木	龍騎	(Lim)
296	鶴見	修也	(水海道中)
297	菊地	宥太	(結城中)
298	岡野	修	(水海道西中)
299	星野	敬太	(下館西中)
300	加藤	柊	(下館南中)
301	渡邉	唯斗	(千代川中)
302	高橋	椋也	(総和北中)
303	滝本	裕太	(坂東南中)
304	酒井	蓮大	(五霞中)
305	小林	希	(三和北中)
306	藤間	凛太郎	(古河三中)
307	藤倉	直紀	(関城中)

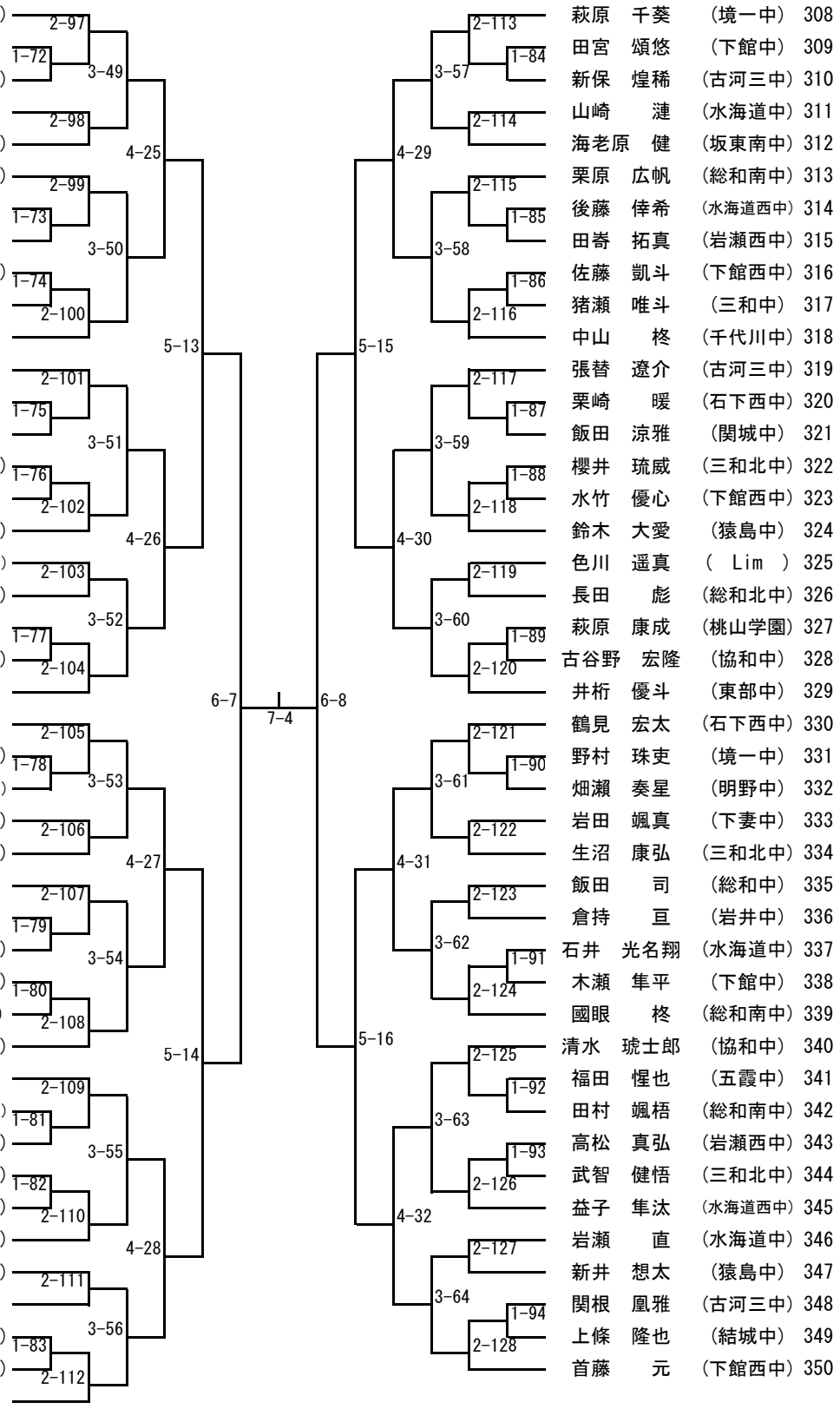

萩原	千葵	(境一中)	308
田宮	頌悠	(下館中)	309
新保	煌稀	(古河三中)	310
山崎	漣	(水海道中)	311
海老原	健	(坂東南中)	312
栗原	広帆	(総和南中)	313
後藤	倖希	(水海道西中)	314
田嵜	拓真	(岩瀬西中)	315
佐藤	凱斗	(下館西中)	316
猪瀬	唯斗	(三和中)	317
中山	柊	(千代川中)	318
張替	遼介	(古河三中)	319
栗崎	暖	(石下西中)	320
飯田	涼雅	(関城中)	321
櫻井	琉威	(三和北中)	322
水竹	優心	(下館西中)	323
鈴木	大愛	(猿島中)	324
色川	遥真	(Lim)	325
長田	彪	(総和北中)	326
萩原	康成	(桃山学園)	327
古谷野	宏隆	(協和中)	328
井桁	優斗	(東部中)	329
鶴見	宏太	(石下西中)	330
野村	珠吏	(境一中)	331
畑瀬	奏星	(明野中)	332
岩田	颯真	(下妻中)	333
生沼	康弘	(三和北中)	334
飯田	司	(総和中)	335
倉持	亘	(岩井中)	336
石井	光名翔	(水海道中)	337
木瀬	隼平	(下館中)	338
國眼	柊	(総和南中)	339
清水	琥士郎	(協和中)	340
福田	惺也	(五霞中)	341
田村	颯梧	(総和南中)	342
高松	真弘	(岩瀬西中)	343
武智	健悟	(三和北中)	344
益子	隼汰	(水海道西中)	345
岩瀬	直	(水海道中)	346
新井	想太	(猿島中)	347
関根	凰雅	(古河三中)	348
上條	隆也	(結城中)	349
首藤	元	(下館西中)	350

令和５年度全日本卓球選手権大会ジュニアの部中学校県西地区予選会
令和5年7月1日（土）
筑西市下館総合体育館

女子シングルス（1）

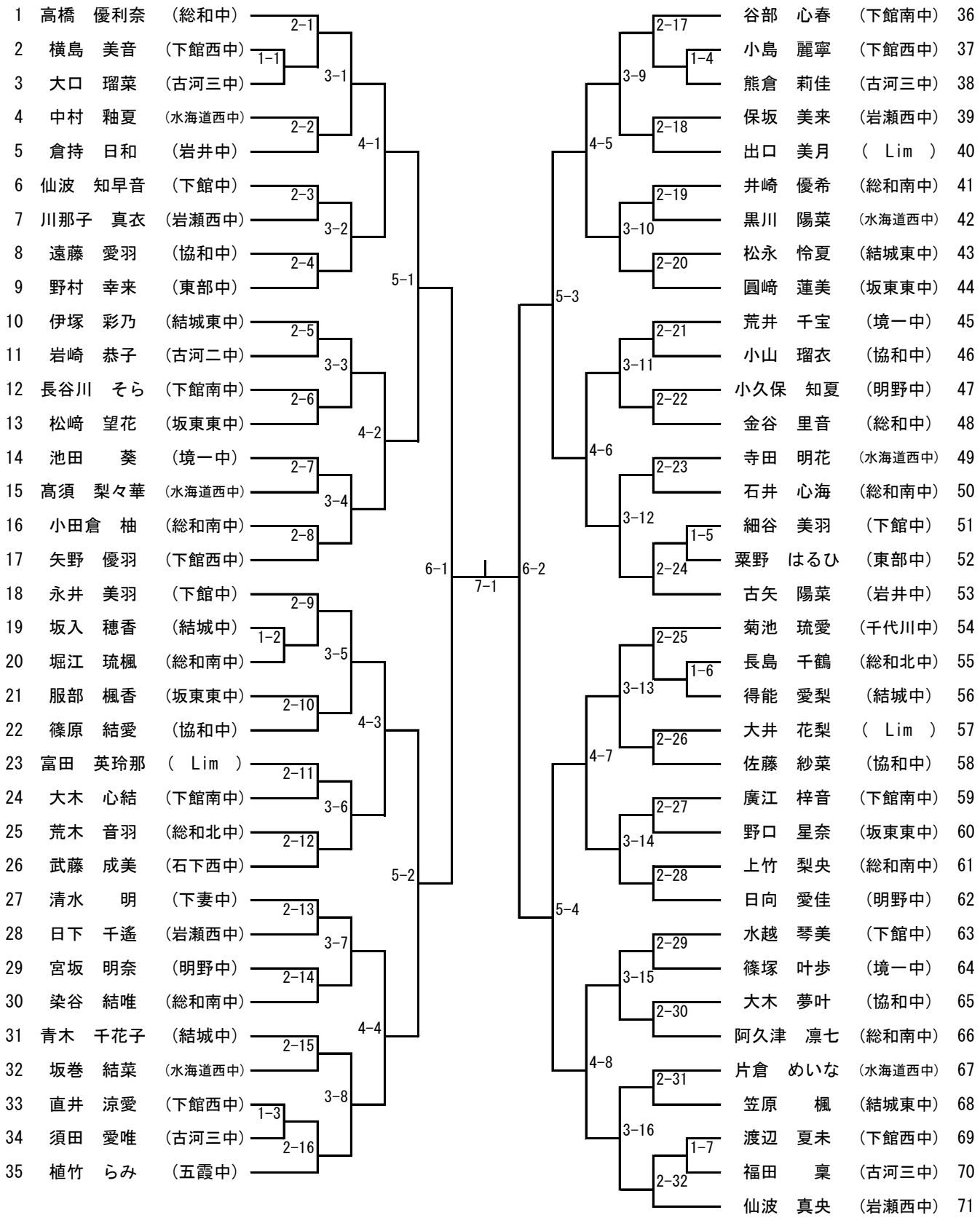

【推薦】　木沢　琴音（東部中）

令和５年度全日本卓球選手権大会ジュニアの部中学校県西地区予選会
令和5年7月1日(土)
筑西市下館総合体育館

女子シングルス (2)

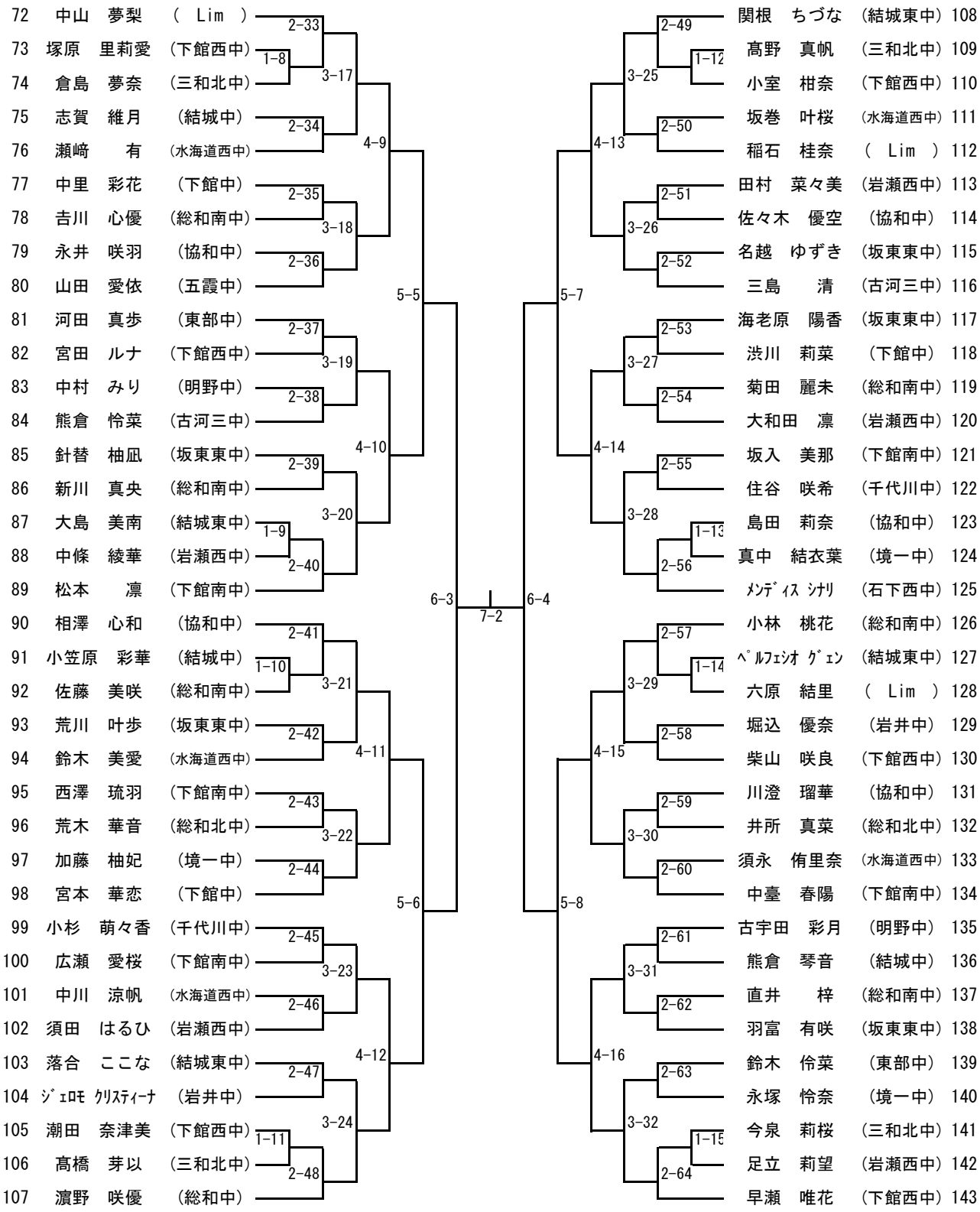

令和５年度全日本卓球選手権大会ジュニアの部中学校県西地区予選会
令和5年7月1日(土)
筑西市下館総合体育館

女子シングルス (3)

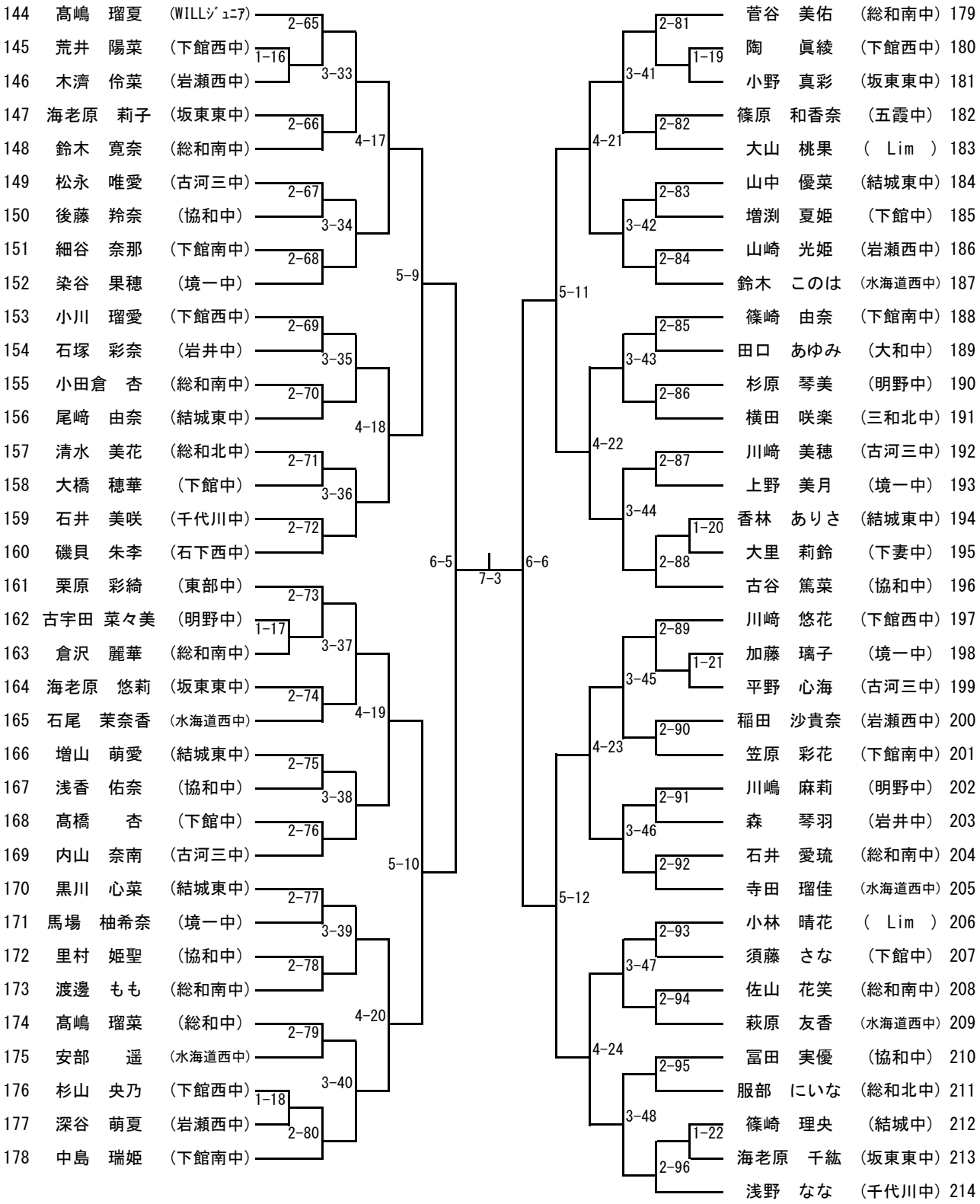

令和５年度全日本卓球選手権大会ジュニアの部中学校県西地区予選会
令和5年7月1日(土)
筑西市下館総合体育館

女子シングルス (4)

215	高橋　星璃奈	(総和中)	2-97
216	小保方　結彩	(結城中)	1-23
217	五津　結以那	(坂東東中)	3-49
218	野口　結衣	(東部中)	2-98
219	大羽　ゆずの	(下館西中)	4-25
220	向田　琴葉	(下館中)	2-99
221	安重　凛	(総和南中)	3-50
222	浅野　琴美	(水海道西中)	2-100
223	荻野　ひまり	(下館南中)	5-13
224	切無澤　花歩	(水海道西中)	2-101
225	船橋　榎音	(総和南中)	3-51
226	板橋　侑里	(協和中)	2-102
227	小貫　文彩乃	(岩瀬西中)	4-26
228	古橋　葵依	(Lim)	2-103
229	神谷　理乃	(下館西中)	3-52
230	青木　優里香	(古河三中)	1-24
231	渡辺　彩花	(下館南中)	2-104
232	山田　眞叶	(五霞中)	6-7
233	日比野　乙女	(下館南中)	2-105
234	髙松　杏衣里	(岩瀬西中)	1-25
235	林　由都花	(坂東東中)	3-53
236	関　麻里亜	(結城東中)	2-106
237	加久間　美月	(総和南中)	4-27
238	尾見　莉子	(明野中)	2-107
239	箭内　希愛	(総和北中)	3-54
240	菱沼　結衣	(境一中)	2-108
241	仙北　美音	(下館西中)	5-14
242	大和田　さくら	(岩瀬西中)	2-109
243	山村　美統	(下館中)	3-55
244	中島　ここ菜	(坂東東中)	2-110
245	中島　詩織	(古河三中)	4-28
246	人見　藍香	(千代川中)	2-111
247	髙橋　陽	(総和南中)	3-56
248	倉持　理子	(結城中)	1-26
249	岩渕　いまる	(協和中)	2-112
250	千葉　結良	(石下西中)	

2-113	杉野谷　綺映	(岩井中)	251
1-27	冨田　梓月	(結城中)	252
3-57	後藤　茉奈	(協和中)	253
2-114	藤田　有芽	(古河三中)	254
4-29	中山　いろは	(Lim)	255
2-115	古沢　萌	(明野中)	256
3-58	初見　優陽	(境一中)	257
2-116	髙田　乃愛	(総和南中)	258
5-15	鈴木　七菜望	(水海道西中)	259
2-117	飯塚　美羽	(千代川中)	260
3-59	遠藤　吏乃	(下館中)	261
2-118	塚田　咲優	(三和北中)	262
4-30	大和田　真央	(下館南中)	263
2-119	関口　玲月	(総和南中)	264
3-60	三浦　涼花	(岩瀬西中)	265
1-28	松﨑　瑠伽	(坂東東中)	266
2-120	内海　心花	(水海道西中)	267
6-8	岩崎　桃奈	(下館西中)	268
2-121	諏訪　栞英里	(総和北中)	269
3-61	青柳　優姫奈	(明野中)	270
2-122	大和田　空良	(下館西中)	271
4-31	小島　結花	(結城東中)	272
2-123	下条　恵愛	(協和中)	273
3-62	高橋　優心	(Lim)	274
2-124	尾浦　聡美	(水海道西中)	275
5-16	仁平　美玖	(岩瀬西中)	276
2-125	羽富　結梨	(坂東東中)	277
3-63	渡邊　智帆	(下館南中)	278
2-126	渡部　心	(下館西中)	279
4-32	山中　花心	(総和南中)	280
2-127	鈴木　七美	(総和中)	281
3-64	小野田　静那	(境一中)	282
1-29	成田　葵心	(結城中)	283
2-128	塙　仁美	(東部中)	284
	大山　可琳	(下館中)	285