令和５年度全日本卓球選手権大会ジュニアの部県西地区予選会
令和5年8月22日(火)
筑西市下館総合体育館

男子シングルス (1)

1	藤　田	(茗　溪)
2	岩　田	(下妻中)
3	篠　崎	(紫　峰)
4	木　下	(並中等)
5	西　野	(竹　園)
6	椎　葉	(守　谷)
7	河　原	(筑　波)
8	秋　葉	(石下西中)
9	砂　岡	(古河一)
10	宇　梶	(下妻二)
11	相　嶋	(古河三)
12	髙　橋	(下館西中)
13	鴻　巣	(下妻二)
14	松　崎	(海　一)
15	廣　瀬	(下館一)
16	新　保	(伊　奈)
17	石　丸	(八千代)
18	濵　田	(竹　園)
19	三　浦	(　境　)
20	保　坂	(下館二)
21	山　下	(五霞中)
22	神　原	(下館工)
23	小河原	(岩日大)
24	添　野	(下妻一)
25	萩　原	(境一中)
26	飯　島	(下館二)
27	大　塚	(伊　奈)
28	辻	(下館一)
29	萩　原	(古河三)
30	飯　野	(水海道中)
31	稲　石	(　境　)
32	滑　川	(竹　園)
33	五十嵐	(守　谷)
34	大　柄	(三　和)
35	大　関	(並中等)
36	大島直	(八千代)
37	中　島	(紫　峰)
38	渡　辺	(海　二)
39	関	(竹　園)
40	櫻　井	(下館工)
41	今　井	(大和中)
42	豊　島	(坂清風)
43	菊　田	(海　一)
44	塚　本	(岩日大)
45	中　島	(下妻二)
46	野　口	(伊　奈)
47	中　田	(総和北中)

48	野　口	(守　谷)
49	広　瀬	(水海道中)
50	椎　根	(海　二)
51	久　保	(三　和)
52	小　林	(茗　溪)
53	舘　野	(総和北中)
54	辻	(伊　奈)
55	徳　原	(紫　峰)
56	増　渕	(下館一)
57	鈴　木	(下妻二)
58	野　村	(　境　)
59	齋　藤	(下館二)
60	小　泉	(八千代)
61	飯　島	(鬼怒商)
62	髙　橋	(下館工)
63	菜　花	(下妻一)
64	中　山	(千代川中)
65	長　塚	(下妻二)
66	甲　谷	(竹　園)
67	野　口	(並中等)
68	堀　江	(岩日大)
69	神　野	(海　一)
70	杉　山	(関城中)
71	坂	(伊　奈)
72	片　見	(石下西中)
73	大木天	(下館一)
74	奥　山	(竹　園)
75	丸　山	(下館工)
76	長　塚	(八千代)
77	中　山	(下妻中)
78	羽　石	(守　谷)
79	吉　田	(古河三)
80	三　浦	(紫　峰)
81	川　村	(下妻一)
82	山　岸	(海　一)
83	早　川	(岩日大)
84	案　浦	(海　二)
85	齊　藤	(古河二)
86	福　田	(下館中)
87	赤　津	(並中等)
88	武　井	(下館二)
89	上　原	(　境　)
90	鈴　木	(海　一)
91	秋　葉	(下館西中)
92	上　原	(竹　園)
93	堀　江	(下妻二)

【推薦】　古　賀（並中等）　渡　邉（伊　奈）　関　澤（岩日大）　會　沢（岩日大）　江　幡（岩日大）
飯　島（桃山学園）　水　垣（総和中）　櫻　井（下妻中）　松　嵜（東部中）　木　沢（東部中）

令和５年度全日本卓球選手権大会ジュニアの部県西地区予選会
令和5年8月22日(火)
筑西市下館総合体育館

男子シングルス (2)

94	間　中	(岩日大)
95	坂　入	(下館中)
96	安　田	(　境　)
97	大島洋	(八千代)
98	豊　澤	(下館二)
99	谷田部	(下妻一)
100	南	(茗　溪)
101	塚　本	(海　一)
102	笹　本	(鬼怒商)
103	飯　野	(伊　奈)
104	槙　野	(海　二)
105	西　塚	(紫　峰)
106	田　中	(守　谷)
107	大木勇	(下館一)
108	河　上	(三　和)
109	福　田	(並中等)
110	諏　訪	(総和北中)
111	吾　妻	(竹　園)
112	住　本	(伊　奈)
113	中　澤	(筑　波)
114	鶴　見	(水海道中)
115	大　里	(下妻二)
116	磯　山	(下館工)
117	田　口	(石下西中)
118	長　沖	(古河三)
119	小　西	(竹　園)
120	林	(下館二)
121	根　本	(紫　峰)
122	柴　山	(下館工)
123	荒　山	(下妻二)
124	井　上	(海　一)
125	永　田	(下妻中)
126	山　崎	(岩日大)
127	栃　木	(八千代)
128	間　野	(下館一)
129	佐々木	(竹　園)
130	赤　荻	(三　和)
131	茂　呂	(八千代)
132	秋　葉	(下妻二)
133	間　中	(並中等)
134	井　桁	(東部中)
135	関　口	(下妻一)
136	藤　代	(　境　)
137	熊　倉	(海　一)
138	古　矢	(岩井中)
139	大　岸	(守　谷)
140	小　川	(伊　奈)

141	野　村	(茗　溪)
142	観　無	(総和中)
143	本　間	(海　一)
144	原	(下館工)
145	小　林	(海　二)
146	人　見	(下妻二)
147	鈴木優	(竹　園)
148	染　谷	(　境　)
149	工　藤	(八千代)
150	飯　島	(紫　峰)
151	橋　爪	(古河二)
152	首　藤	(下館西中)
153	小　池	(下館南中)
154	岩　上	(古河三)
155	坂　本	(岩日大)
156	細　谷	(下館二)
157	玉　松	(竹　園)
158	櫻　井	(下妻二)
159	伊勢田	(下館一)
160	倉　持	(水海道中)
161	高　野	(筑　波)
162	赤　間	(並中等)
163	高　木	(伊　奈)
164	山　口	(守　谷)
165	今　井	(内山卓球ス)
166	蓮　沼	(下妻一)
167	鈴　木	(三　和)
168	山　本	(竹　園)
169	名　田	(海　一)
170	浦　和	(つくサ)
171	藤　倉	(関城中)
172	関	(下館二)
173	小　澤	(古河三)
174	梅　津	(伊　奈)
175	松　崎	(紫　峰)
176	島　村	(古河一)
177	杉　山	(下館工)
178	大　森	(並中等)
179	松　本	(竹　園)
180	土　屋	(総和北中)
181	野　村	(守　谷)
182	宮　川	(伊　奈)
183	倉　持	(　境　)
184	輕　部	(下館一)
185	折　原	(石下西中)
186	オカンポ	(八千代)
187	稲　見	(下妻二)

令和５年度全日本卓球選手権大会ジュニアの部県西地区予選会
令和5年8月22日(火)
筑西市下館総合体育館

女子シングルス

1	遊　佐	(下妻一)
2	上　竹	(総和南中)
3	飯　塚	(筑　波)
4	ハニフ	(古河三)
5	細　谷	(坂清風)
6	阿久津	(八千代)
7	富　田	(Lim)
8	木　代	(下館一)
9	矢　野	(下館西中)
10	長　濵	(竹　園)
11	山　口	(守　谷)
12	林	(茗　溪)
13	栗　原	(東部中)
14	大　山	(下館中)
15	松　崎	(下妻一)
16	矢　野	(竹　園)
17	古　矢	(岩井中)
18	中　澤	(下館一)
19	谷　島	(岩日大)
20	谷　部	(下館南中)
21	石　塚	(海　一)
22	杉　山	(岩　瀬)
23	植　竹	(五霞中)
24	渡　辺	(境)
25	池　羽	(下館二)
26	高橋優	(総和中)
27	菊　地	(海　一)
28	加　藤	(古河三)
29	相　澤	(協和中)
30	渡　邉	(竹　園)
31	一　色	(茗　溪)
32	川　澄	(下館二)
33	菅　谷	(総和南中)
34	齋　藤	(下妻二)
35	宮　田	(筑　波)
36	早　瀬	(下館西中)
37	深　田	(下館一)
38	片　平	(下妻一)
39	豊　田	(守　谷)
40	日比野	(下館南中)
41	鈴　木	(境)
42	大　里	(海　二)
43	小野塚	(岩　瀬)
44	千　葉	(石下西中)
45	岩　崎	(下館西中)
46	工　藤	(筑　波)
47	上　嶋	(伊　奈)
48	高瀬璃	(八千代)
49	中山い	(Lim)
50	早　坂	(下妻一)
51	國府田	(岩日大)

米　澤	(下妻一)	52
神　谷	(下館西中)	53
大　窪	(下館一)	54
手　塚	(茗　溪)	55
田　中	(竹　園)	56
宮　本	(筑　波)	57
濵　野	(総和中)	58
齊　藤	(下館二)	59
中　島	(下館南中)	60
春　田	(古河一)	61
須　藤	(境)	62
間　中	(伊　奈)	63
小　林	(総和南中)	64
塚　本	(守　谷)	65
三　島	(古河三中)	66
栗　田	(竹　園)	67
佐久間	(下館一)	68
齋　藤	(古河三)	69
髙　嶋	(WILLｼﾞｭﾆｱ)	70
二ッ森	(下妻二)	71
青　木	(三　和)	72
飯　沼	(海　一)	73
小　川	(下館西中)	74
堀　江	(岩　瀬)	75
初　澤	(下妻一)	76
浅　野	(千代川中)	77
中山夢	(Lim)	78
高瀬瑚	(八千代)	79
榎　園	(茗　溪)	80
諏　訪	(総和北中)	81
久　下	(伊　奈)	82
乙　部	(竹　園)	83
高橋星	(総和中)	84
杉　山	(鬼怒商)	85
添　野	(下館一)	86
横　田	(三和北中)	87
相　田	(筑　波)	88
土　屋	(境)	89
仙　波	(岩瀬西中)	90
小　倉	(古河三)	91
成　田	(岩日大)	92
川　崎	(下館西中)	93
岡　野	(守　谷)	94
瀬出井	(下館二)	95
ﾒﾝﾃﾞｨｽ	(石下西中)	96
野　口	(岩　瀬)	97
舘　野	(境)	98
白　井	(海　一)	99
松　本	(下館南中)	100
堤	(竹　園)	101
川　島	(下妻一)	102

【推薦】　新　治（岩日大）　佐々木（岩日大）　木　沢（下妻一）　木　沢（東部中）

令和５年度茨城県卓球選手権大会ジュニアの部県西地区予選会
令和5年8月23日（水）
筑西市下館総合体育館

男子ダブルス

1 小　川・渡　邉（伊　奈）
2 櫻　井・神　原（下館工）
3 石　丸・小　泉（八千代）
4 野　村・田　中（守　谷）
5 赤　津・大　森（並中等）
6 坂　本・堀　江（岩日大）
7 増　渕・大木勇（下館一）
8　林　・細　谷（下館二）
9 谷田部・添　野（下妻一）
10 鈴木優・奥　山（竹　園）
11 齊　藤・橋　爪（古河二）
12 名　田・菊　田（海　一）
13 徳　原・三　浦（紫　峰）
14 上　原・野　村（　境　）
15 梅　津・大　塚（伊　奈）
16 小　澤・長　沖（古河三）
17 鈴　木・人　見（下妻二）
18 齋　藤・武　井（下館二）
19 宇　梶・大　里（下妻二）
20 大　岸・椎　葉（守　谷）
21 槙　野・渡　辺（海　二）
22 倉　持・染　谷（　境　）
23 間　野・輕　部（下館一）
24 小　林・　南　（茗　溪）
25 山　本・玉　松（竹　園）
26　坂　・宮　川（伊　奈）
27 荒　山・長　塚（下妻二）
28 丸　山・　原　（下館工）
29 飯　島・篠　崎（紫　峰）
30 大島直・栃　木（八千代）
31 佐々木・滑　川（竹　園）
32 萩　原・吉　田（古河三）
33 赤　間・間　中（並中等）
34 神　野・本　間（海　一）
35 関　澤・間　中（岩日大）

藤　田・野　村（茗　溪）36
鴻　巣・中　島（下妻二）37
小　西・上　原（竹　園）38
西　塚・松　﨑（紫　峰）39
保　坂・豊　澤（下館二）40
山　岸・鈴　木（海　一）41
髙　橋・杉　山（下館工）42
稲　石・三　浦（　境　）43
早　川・塚　本（岩日大）44
櫻　井・秋　葉（下妻二）45
濵　田・　関　（竹　園）46
案　浦・小　林（海　二）47
野　口・木　下（並中等）48
川　村・関　口（下妻一）49
大島洋・長　塚（八千代）50
住　本・飯　野（伊　奈）51
辻　・大木天（下館一）52
野　口・山　口（守　谷）53
古　賀・大　関（並中等）54
飯　島・　関　（下館二）55
松　本・甲　谷（竹　園）56
菜　花・蓮　沼（下妻一）57
廣　瀬・伊勢田（下館一）58
松　﨑・熊　倉（海　一）59
工　藤・茂　呂（八千代）60
新　保・　辻　（伊　奈）61
小河原・山　崎（岩日大）62
柴　山・磯　山（下館工）63
相　嶋・岩　上（古河三）64
吾　妻・西　野（竹　園）65
島　村・砂　岡（古河一）66
五十嵐・羽　石（守　谷）67
高　野・中　澤（筑　波）68
根　本・中　島（紫　峰）69
高　木・野　口（伊　奈）70
稲　見・堀　江（下妻二）71

【推薦】　會　沢・江　幡（岩日大）

令和５年度茨城県卓球選手権大会ジュニアの部県西地区予選会
令和5年8月23日(水)
筑西市下館総合体育館

女子ダブルス

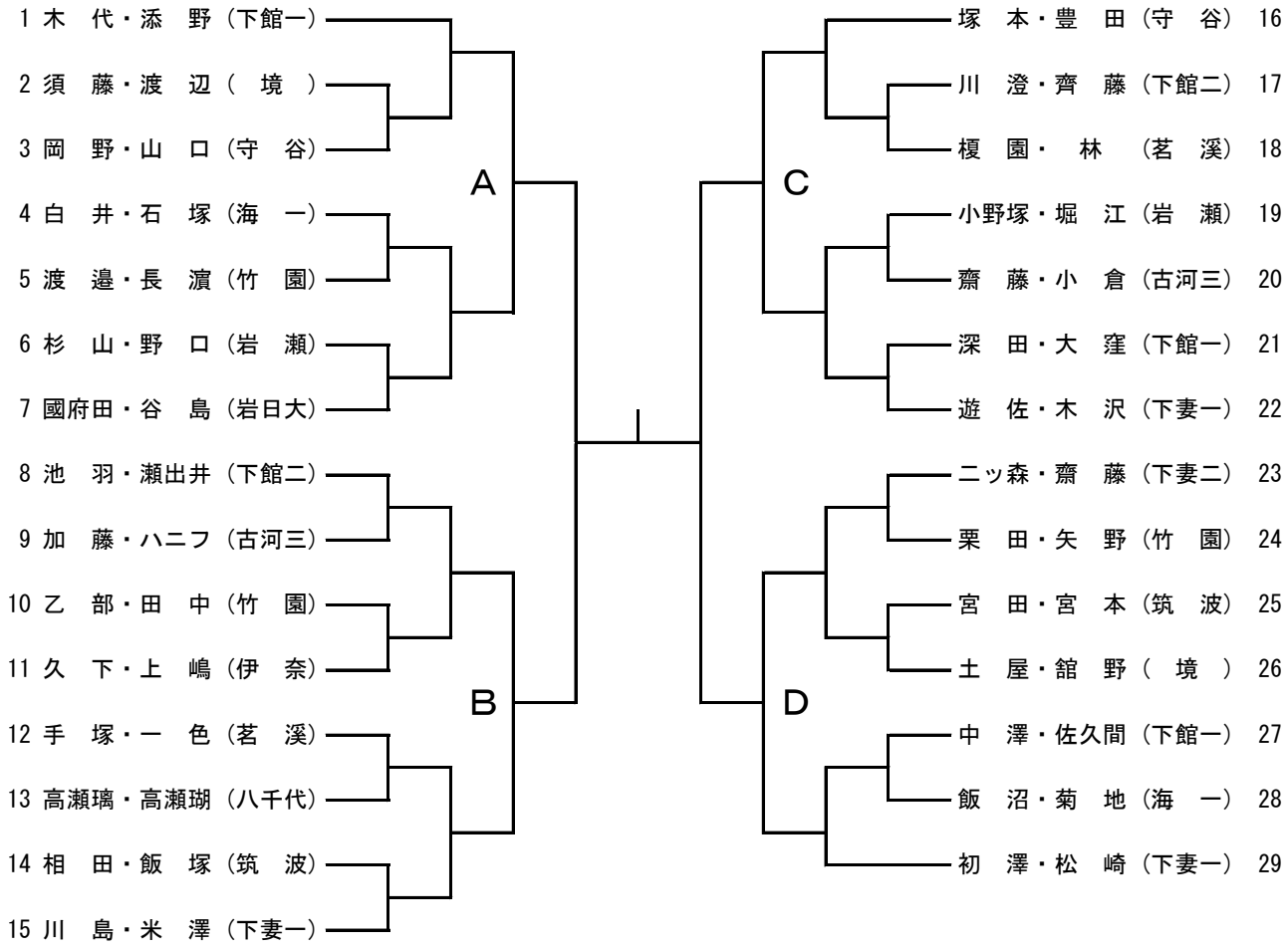

【推薦】　佐々木･新　治（岩日大）