令和５年度全日本卓球選手権大会ジュニアの部県西地区予選会
令和5年8月22日（火）
筑西市下館総合体育館

男子シングルス（1）

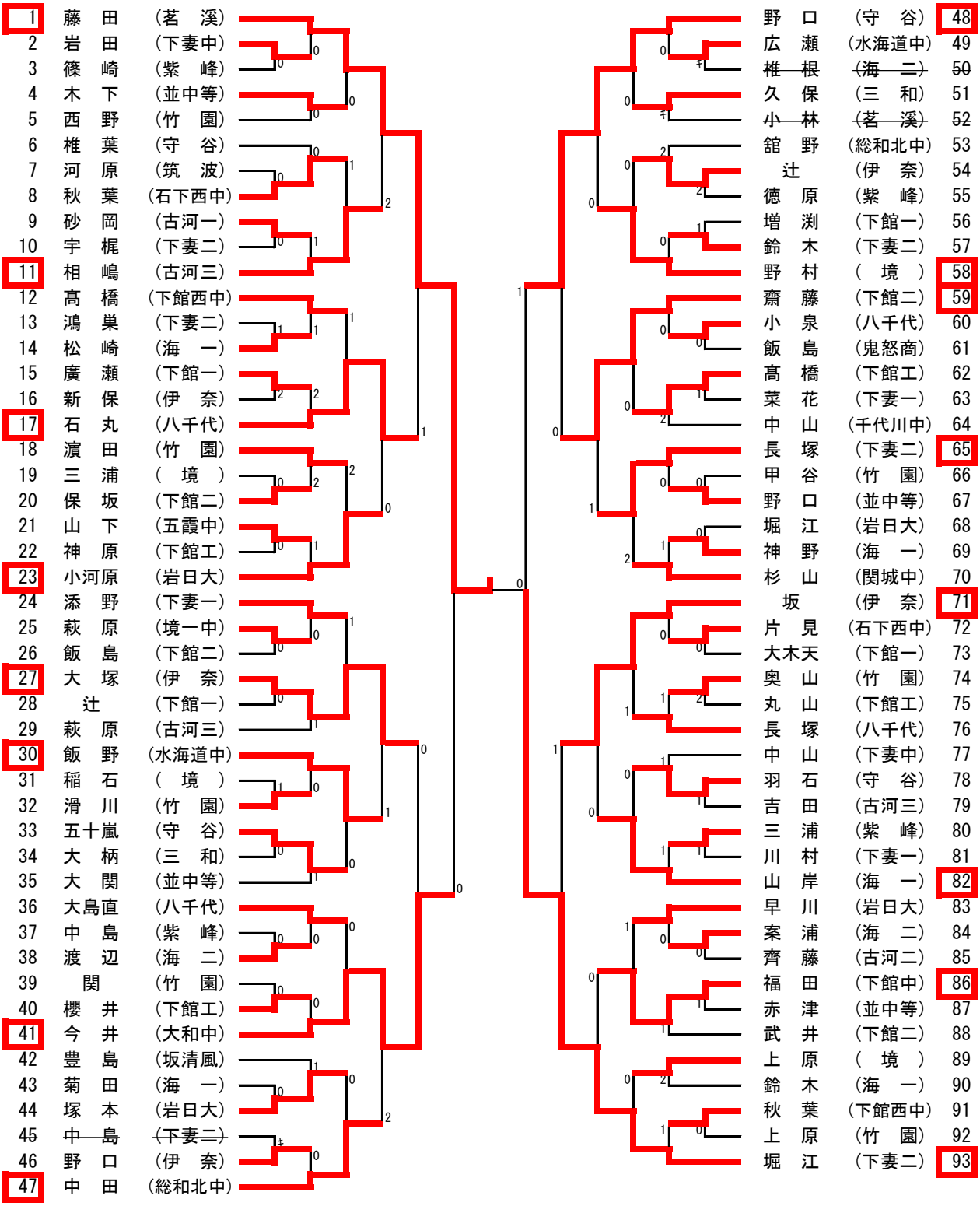

【推薦】　古賀（並中等）　渡邉（伊奈）　関澤（岩日大）　會沢（岩日大）
江幡（岩日大）　飯島（桃山学園）　水垣（総和中）　櫻井（下妻中）
松嵜（東部中）　木沢（東部中）

令和５年度全日本卓球選手権大会ジュニアの部県西地区予選会
令和5年8月22日（火）
筑西市下館総合体育館

男子シングルス（2）

94	間　中	（岩日大）	
95	坂　入	（下館中）	
96	安　田	（　境　）	
97	大島洋	（八千代）	
98	豊　澤	（下館二）	
99	谷田部	（下妻一）	
~~100~~	~~南~~	~~（茗　溪）~~	
~~101~~	~~塚　本~~	~~（海　一）~~	
102	笹　本	（鬼怒商）	
103	飯　野	（伊　奈）	
104	槙　野	（海　二）	
105	西　塚	（紫　峰）	
106	田　中	（守　谷）	
107	大木勇	（下館一）	
108	河　上	（三　和）	
109	福　田	（並中等）	
110	諏　訪	（総和北中）	
111	吾　妻	（竹　園）	
112	住　本	（伊　奈）	
113	中　澤	（筑　波）	
114	鶴　見	（水海道中）	
115	大　里	（下妻二）	
116	磯　山	（下館工）	
117	田　口	（石下西中）	
118	長　沖	（古河三）	
119	小　西	（竹　園）	
120	林	（下館二）	
121	根　本	（紫　峰）	
122	柴　山	（下館工）	
123	荒　山	（下妻二）	
124	井　上	（海　一）	
125	永　田	（下妻中）	
126	山　崎	（岩日大）	
127	栃　木	（八千代）	
128	間　野	（下館一）	
129	佐々木	（竹　園）	
130	赤　荻	（三　和）	
131	茂　呂	（八千代）	
132	秋　葉	（下妻二）	
133	間　中	（並中等）	
134	井　桁	（東部中）	
135	関　口	（下妻一）	
136	藤　代	（　境　）	
137	熊　倉	（海　一）	
138	古　矢	（岩井中）	
139	大　岸	（守　谷）	
140	小　川	（伊　奈）	

	野　村	（茗　溪）	141
	観　無	（総和中）	142
	本　間	（海　一）	143
	原	（下館工）	144
	小　林	（海　二）	145
	人　見	（下妻二）	146
	鈴木優	（竹　園）	147
	染　谷	（　境　）	148
	工　藤	（八千代）	149
	飯　島	（紫　峰）	150
	橋　爪	（古河二）	151
	首　藤	（下館西中）	152
	小　池	（下館南中）	153
	岩　上	（古河三）	154
	坂　本	（岩日大）	155
	細　谷	（下館二）	156
	玉　松	（竹　園）	157
	櫻　井	（下妻二）	158
	~~伊勢田~~	~~（下館一）~~	~~159~~
	倉　持	（水海道中）	160
	高　野	（筑　波）	161
	赤　間	（並中等）	162
	高　木	（伊　奈）	163
	山　口	（守　谷）	164
	今　井	（内山卓球ス）	165
	蓮　沼	（下妻一）	166
	鈴　木	（三　和）	167
	山　本	（竹　園）	168
	名　田	（海　一）	169
	浦　和	（つくサ）	170
	藤　倉	（関城中）	171
	関	（下館二）	172
	小　澤	（古河三）	173
	梅　津	（伊　奈）	174
	松　崎	（紫　峰）	175
	島　村	（古河一）	176
	杉　山	（下館工）	177
	大　森	（並中等）	178
	松　本	（竹　園）	179
	土　屋	（総和北中）	180
	野　村	（守　谷）	181
	宮　川	（伊　奈）	182
	倉　持	（　境　）	183
	輕　部	（下館一）	184
	折　原	（石下西中）	185
	~~オカンポ~~	~~（八千代）~~	~~186~~
	稲　見	（下妻二）	187

【決　勝】

187 稲　見 （下妻二）	11- 5 11- 5 8-11 8-11 11- 8	1 藤　田 （茗　溪）

令和５年度全日本卓球選手権大会ジュニアの部県西地区予選会
令和5年8月22日（火）
筑西市下館総合体育館

男子Ｓ_敗者復活戦

4	木　下	（並中等）	1	
8	秋　葉	（石下西中）		
12	髙　橋	（下館西中）	2	
18	濵　田	（竹　園）		
24	添　野	（下妻一）	1	
33	五十嵐	（守　谷）		
36	大島直	（八千代）	2	
44	塚　本	（岩日大）		
51	久　保	（三　和）	0	
54	辻	（伊　奈）		
62	髙　橋	（下館工）	1	
70	杉　山	（関城中）		
76	長　塚	（八千代）	1	
78	羽　石	（守　谷）		
83	早　川	（岩日大）	0	
89	上　原	（　境　）		

	大島洋	（八千代）	97	1
	飯　野	（伊　奈）	103	
	諏　訪	（総和北中）	110	1
	吾　妻	（竹　園）	111	
	田　口	（石下西中）	117	0
	荒　山	（下妻二）	123	
	佐々木	（竹　園）	129	2
	熊　倉	（海　一）	137	
	観　無	（総和中）	142	1
	染　谷	（　境　）	148	
	櫻　井	（下妻二）	158	0
	倉　持	（水海道中）	160	
	今　井	（内山卓球ス）	165	2
	小　澤	（古河三）	173	
	宮　川	（伊　奈）	182	0
	倉　持	（　境　）	183	

令和５年度全日本卓球選手権大会ジュニアの部県西地区予選会
令和5年8月22日(火)
筑西市下館総合体育館

女子シングルス

1	遊　佐	(下妻一)
2	上　竹	(総和南中)
3	飯　塚	(筑　波)
4	ハニフ	(古河三)
5	細　谷	(坂清風)
6	阿久津	(八千代)
7	富　田	(Lim)
8	木　代	(下館一)
9	矢　野	(下館西中)
10	長　濵	(竹　園)
11	山　口	(守　谷)
12	林	(茗　渓)
13	栗　原	(東部中)
14	大　山	(下館中)
15	松　崎	(下妻一)
16	矢　野	(竹　園)
17	古　矢	(岩井中)
18	中　澤	(下館一)
19	谷　島	(岩日大)
20	谷　部	(下館南中)
21	石　塚	(海　一)
22	杉　山	(岩　瀬)
23	植　竹	(五霞中)
24	渡　辺	(境)
25	池　羽	(下館二)
26	高橋優	(総和中)
27	菊　地	(海　一)
28	加　藤	(古河三)
29	相　澤	(協和中)
30	渡　邉	(竹　園)
31	一　色	(茗　渓)
32	川　澄	(下館二)
33	菅　谷	(総和南中)
34	齋　藤	(下妻二)
35	宮　田	(筑　波)
36	早　瀬	(下館西中)
37	深　田	(下館一)
38	片　平	(下妻一)
39	豊　田	(守　谷)
40	日比野	(下館南中)
41	鈴　木	(境)
42	大　里	(海　二)
43	小野塚	(岩　瀬)
44	千　葉	(石下西中)
45	岩　崎	(下館西中)
46	工　藤	(筑　波)
47	上　嶋	(伊　奈)
48	高瀬璃	(八千代)
49	中山い	(Lim)
50	早　坂	(下妻一)
51	國府田	(岩日大)

52	米　澤	(下妻一)
53	神　谷	(下館西中)
54	大　窪	(下館一)
55	手　塚	(茗　渓)
56	田　中	(竹　園)
57	宮　本	(筑　波)
58	濵　野	(総和中)
59	齊　藤	(下館二)
60	中　島	(下館南中)
61	春　田	(古河一)
62	須　藤	(境)
63	間　中	(伊　奈)
64	小　林	(総和南中)
65	塚　本	(守　谷)
66	三　島	(古河三中)
67	栗　田	(竹　園)
68	佐久間	(下館一)
69	齋　藤	(古河三)
70	髙　嶋	(WILLｼﾞｭﾆｱ)
71	ニッ森	(下妻二)
72	青　木	(三　和)
73	飯　沼	(海　一)
74	小　川	(下館西中)
75	堀　江	(岩　瀬)
76	初　澤	(下妻一)
77	浅　野	(千代川中)
78	中山夢	(Lim)
79	高瀬瑚	(八千代)
80	榎　園	(茗　渓)
81	諏　訪	(総和北中)
82	久　下	(伊　奈)
83	乙　部	(竹　園)
84	高橋星	(総和中)
85	杉　山	(鬼怒商)
86	添　野	(下館一)
87	横　田	(三和北中)
88	相　田	(筑　波)
89	土　屋	(境)
90	仙　波	(岩瀬西中)
91	小　倉	(古河三)
92	成　田	(岩日大)
93	川　崎	(下館西中)
94	岡　野	(守　谷)
95	瀬出井	(下館二)
96	ﾒﾝﾃﾞｨｽ	(石下西中)
97	野　口	(岩　瀬)
98	舘　野	(境)
99	白　井	(海　一)
100	松　本	(下館南中)
101	堤	(竹　園)
102	川　島	(下妻一)

【決　勝】

14 大　山 (下館中)	6-11 11- 3 11- 7 11- 9	70 髙　嶋 (WILLｼﾞｭﾆｱ)

【推薦】　新　治（岩日大）　佐々木（岩日大）　木　沢（下妻一）　木　沢（東部中）

令和５年度全日本卓球選手権大会ジュニアの部県西地区予選会
令和5年8月22日（火）
筑西市下館総合体育館

女子Ｓ_敗者復活戦

2	上　竹	（総和南中）	1
4	ハニフ	（古河三）	
9	矢　野	（下館西中）	0
12	林	（茗　溪）	
15	松　崎	（下妻一）	0
18	中　澤	（下館一）	
21	石　塚	（海　一）	2
23	植　竹	（五霞中）	
28	加　藤	（古河三）	0
32	川　澄	（下館二）	
34	齋　藤	（下妻二）	2
36	早　瀬	（下館西中）	
39	豊　田	（守　谷）	2
44	千　葉	（石下西中）	
45	岩　崎	（下館西中）	0
50	早　坂	（下妻一）	

0	神　谷	（下館西中）	53
	手　塚	（茗　溪）	55
0	中　島	（下館南中）	60
	須　藤	（　境　）	62
1	三　島	（古河三中）	66
	佐久間	（下館一）	68
0	小　川	（下館西中）	74
	堀　江	（岩　瀬）	75
1	高瀬瑚	（八千代）	79
	乙　部	（竹　園）	83
0	添　野	（下館一）	86
	横　田	（三和北中）	87
0	成　田	（岩日大）	92
	瀬出井	（下館二）	95
0	白　井	（海　一）	99
	松　本	（下館南中）	100

令和５年度茨城県卓球選手権大会ジュニアの部県西地区予選会
令和5年8月23日（水）
筑西市下館総合体育館

男子ダブルス

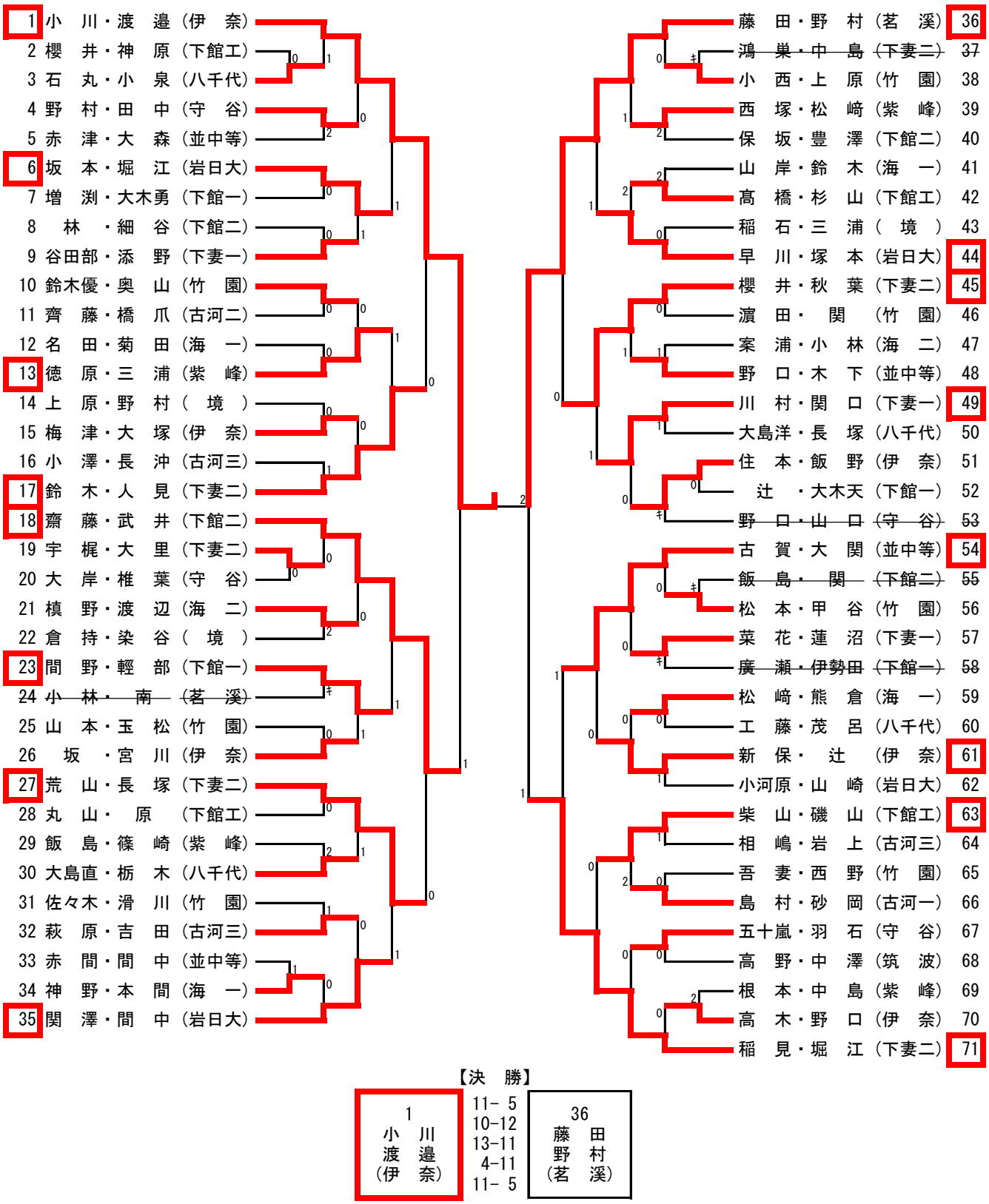

【決　勝】

1 小川 渡邉（伊奈）		36 藤田 野村（茗溪）
	11- 5	
	10-12	
	13-11	
	4-11	
	11- 5	

【推薦】　會沢・江幡（岩日大）

令和５年度茨城県卓球選手権大会ジュニアの部県西地区予選会
令和5年8月23日（水）
筑西市下館総合体育館

女子ダブルス

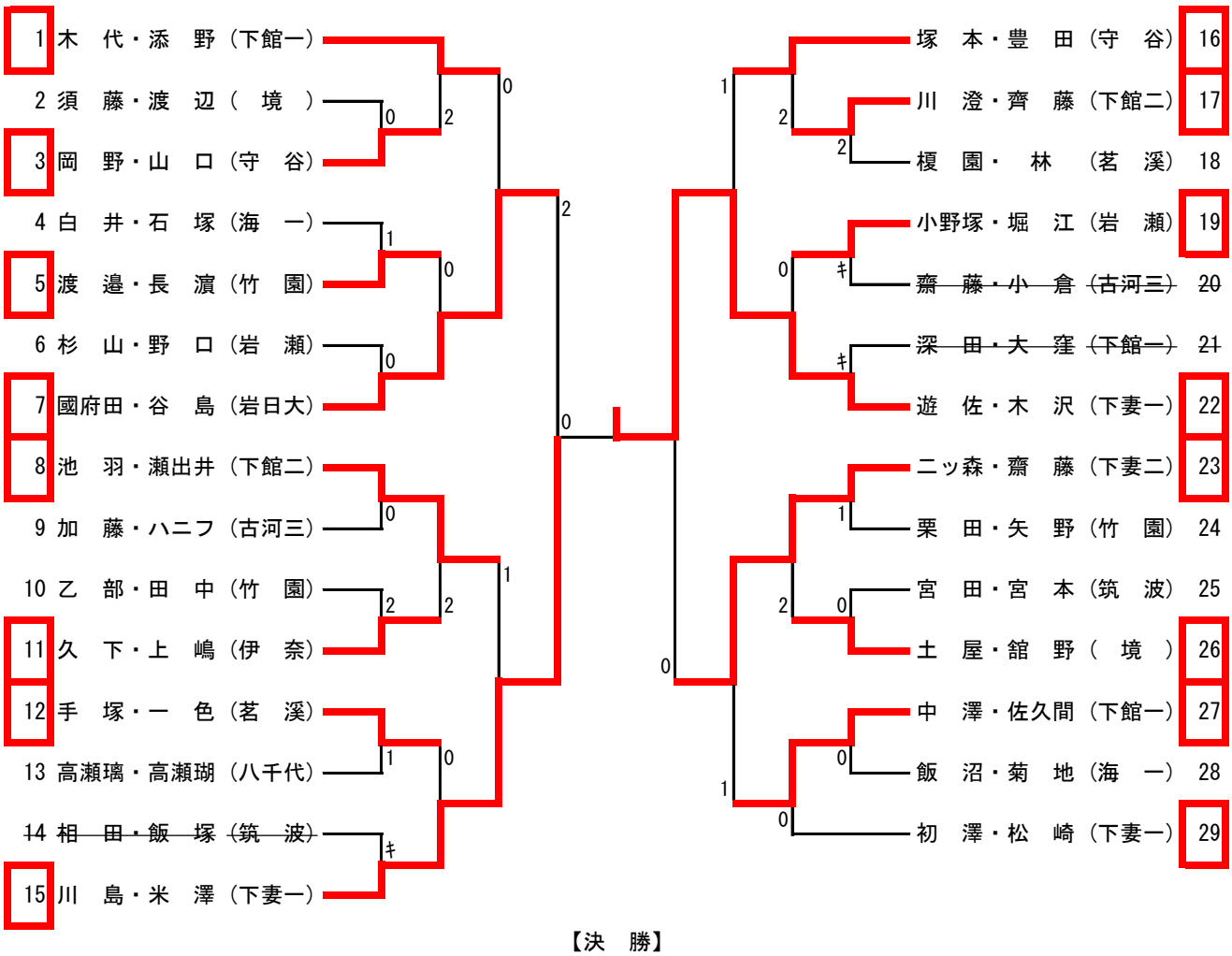

【決　勝】

22 遊　佐・木　沢 （下妻一）	11- 7 11- 2 11- 9	15 川　島・米　澤 （下妻一）

【推薦】　佐々木･新　治（岩日大）

令和５年度茨城県卓球選手権大会ジュニアの部県西地区予選会
令和5年8月23日（水）
筑西市下館総合体育館

男子Ｄ_敗者復活戦

4	野　村・田　中	（守　谷）	0
9	谷田部・添　野	（下妻一）	
10	鈴木優・奥　山	（竹　園）	1
15	梅　津・大　塚	（伊　奈）	
21	槙　野・渡　辺	（海　二）	0
26	坂　・宮　川	（伊　奈）	
30	大島直・栃　木	（八千代）	1
32	萩　原・吉　田	（古河三）	

2	西　塚・松　﨑	（紫　峰）	39
	髙　橋・杉　山	（下館工）	42
1	野　口・木　下	（並中等）	48
	住　本・飯　野	（伊　奈）	51
2	菜　花・蓮　沼	（下妻一）	57
	松　﨑・熊　倉	（海　一）	59
0	島　村・砂　岡	（古河一）	66
	五十嵐・羽　石	（守　谷）	67

女子Ｄ_敗者復活戦（１）

2	須　藤・渡　辺	（　境　）	0
13	高瀬璃・高瀬瑚	（八千代）	

2	杉　山・野　口	（岩　瀬）	6
	乙　部・田　中	（竹　園）	10

女子Ｄ_敗者復活戦（２）

2	須　藤・渡　辺	（　境　）	1
9	加　藤・ハニフ	（古河三）	
24	栗　田・矢　野	（竹　園）	0
28	飯　沼・菊　地	（海　一）	

1	白　井・石　塚	（海　一）	4
	榎　園・　林	（茗　渓）	18
0	杉　山・野　口	（岩　瀬）	6
	宮　田・宮　本	（筑　波）	25

女子Ｄ_敗者復活戦（３）

9	加　藤・ハニフ	（古河三）	1
28	飯　沼・菊　地	（海　一）	

0	白　井・石　塚	（海　一）	4
	宮　田・宮　本	（筑　波）	25