令和5年度　第75回東京選手権大会ジュニアの部茨城県予選会
令和5年12月9日(土)10日(日)
ﾆｭｰﾗｲﾌｱﾘｰﾅ龍ヶ崎

男子シングルス (1)

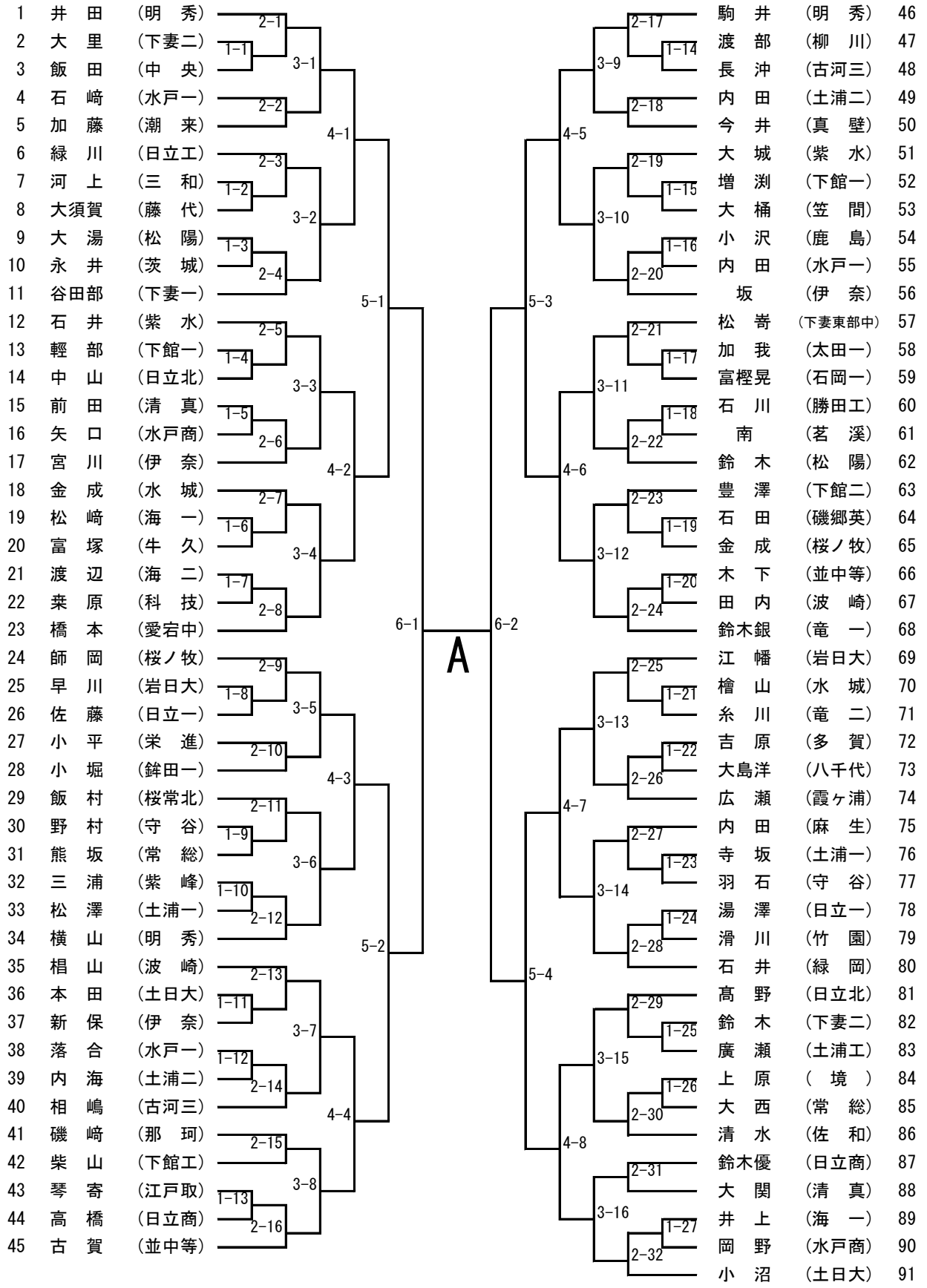

令和5年度　第75回東京選手権大会ジュニアの部茨城県予選会
令和5年12月9日(土)10日(日)
ﾆｭｰﾗｲﾌｱﾘｰﾅ龍ヶ崎

男子シングルス (2)

92	山　崎	(明　秀)	2-33
93	平　野	(牛　久)	1-28
94	藤　本	(清　真)	3-17
95	堀　江	(土浦一)	2-34
96	関　口	(下妻一)	4-9
97	北　澤	(藤　代)	2-35
98	小　林	(海　二)	1-29
99	福　島	(桜ノ牧)	3-18
100	山　口	(日立北)	1-30
101	赤　津	(並中等)	2-36
102	坂　下	(水戸一)	5-5
103	久　松	(霞ヶ浦)	2-37
104	小　林	(茗　渓)	1-31
105	大　川	(神　栖)	3-19
106	伊　藤	(水　城)	1-32
107	塚　本	(岩日大)	2-38
108	安　部	(日立商)	4-10
109	髙　橋	(紫　水)	2-39
110	五十嵐	(太田一)	1-33
111	大島直	(八千代)	3-20
112	市野塚	(茨　城)	1-34
113	黒　田	(竜　一)	2-40
114	小　川	(伊　奈)	6-3
115	吉　岡	(日立一)	2-41
116	染　谷	(　境　)	1-35
117	檜　山	(茨高専)	3-21
118	吉　川	(潮　来)	1-36
119	小野塚	(真　壁)	2-42
120	石　川	(江戸取)	4-11
121	山　岸	(海　一)	2-43
122	石　川	(明　秀)	1-37
123	箭　本	(松　陽)	3-22
124	岩　田	(土浦二)	1-38
125	福　嶋	(水戸商)	2-44
126	稲　見	(下妻二)	5-6
127	村　上	(東海中)	2-45
128	住　本	(伊　奈)	1-39
129	山　村	(笠　間)	3-23
130	間　中	(岩日大)	1-40
131	関　根	(科　技)	2-46
132	上　野	(栄　進)	4-12
133	小　島	(多　賀)	2-47
134	秋　山	(鉾田一)	3-24
135	大　森	(勝田工)	1-41
136	飯　島	(紫　峰)	2-48
137	桝　田	(常　総)	

A

138	関　澤	(岩日大)	2-49
139	小　西	(那　珂)	1-42
140	大曽根	(石岡一)	3-25
141	野　村	(　境　)	2-50
142	川　崎	(日立工)	4-13
143	荒　山	(下妻二)	2-51
144	村　上	(緑　岡)	1-43
145	金　澤	(紫　水)	3-26
146	飯　野	(伊　奈)	1-44
147	伊　藤	(麻　生)	2-52
148	森　田	(明　秀)	5-7
149	富　田	(水戸商)	2-53
150	廣　瀬	(下館一)	1-45
151	会　沢	(日立商)	3-27
152	西　廣	(柳　川)	1-46
153	奥　山	(土浦二)	2-54
154	吉　田	(つくサ)	4-14
155	吾　妻	(竹　園)	2-55
156	五月女	(科　技)	1-47
157	添　野	(下妻一)	3-28
158	佐　藤	(竜　一)	1-48
159	林	(桜ノ牧)	2-56
160	宮　田	(松岡中)	6-4
161	東	(波　崎)	2-57
162	二　川	(佐　和)	1-49
163	佐　藤	(古河一)	3-29
164	西　塚	(紫　峰)	1-50
165	永　野	(藤　代)	2-58
166	伊　藤	(日立一)	4-15
167	小　澤	(古河三)	2-59
168	酒　井	(土浦工)	1-51
169	山　田	(多　賀)	3-30
170	藤　井	(水戸一)	1-52
171	塚　本	(海　一)	2-60
172	三　浦	(松　陽)	5-8
173	斎　藤	(下館二)	2-61
174	小瀬川	(鹿　島)	1-53
175	長谷川	(中　央)	3-31
176	櫻　井	(下妻二)	1-54
177	小　林	(土日大)	2-62
178	野　末	(桜ノ牧)	4-16
179	成　島	(東洋牛)	2-63
180	藤　田	(桜常北)	3-32
181	五十嵐	(守　谷)	1-55
182	鈴　木	(太田一)	2-64
183	金　田	(清真学園中)	

令和5年度　第75回東京選手権大会ジュニアの部茨城県予選会
令和5年12月9日(土)10日(日)
ﾆｭｰﾗｲﾌｱﾘｰﾅ龍ヶ崎

男子シングルス (3)

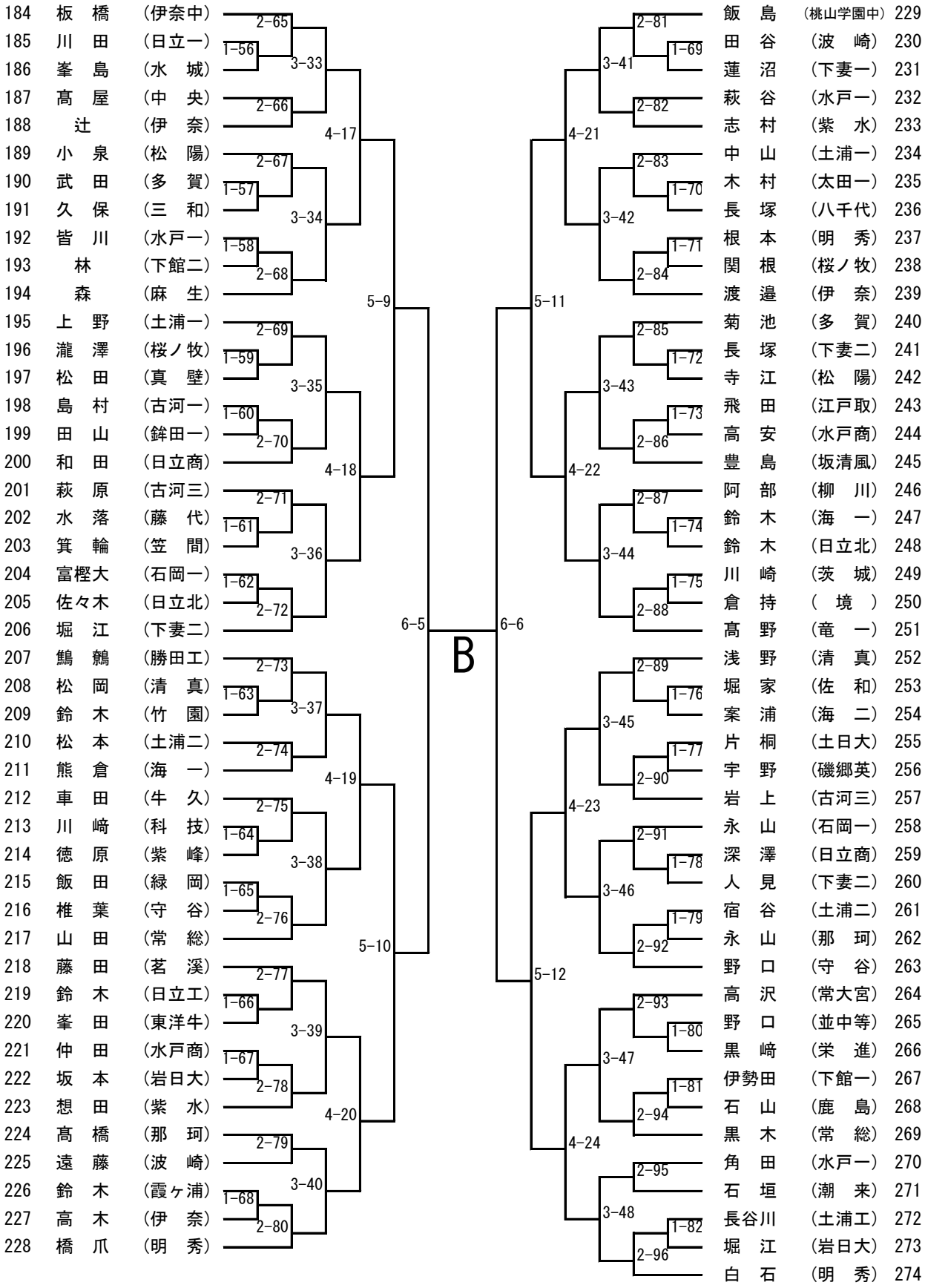

令和5年度　第75回東京選手権大会ジュニアの部茨城県予選会
令和5年12月9日(土)10日(日)
ﾆｭｰﾗｲﾌｱﾘｰﾅ龍ヶ崎

男子シングルス (4)

275 皆川 (明秀)
276 青木 (潮来)
277 粥川 (水戸一)
278 小芝 (土浦工)
279 梅津 (伊奈)
280 大関 (並中等)
281 鈴木涼 (日立商)
282 平岩 (土日大)
283 岩田 (緑岡)
284 小河原 (岩日大)
285 石川 (松陽)
286 大和田 (水戸商)
287 西野 (竹園)
288 大髙 (多賀)
289 金丸 (つくサ)
290 髙根 (鉾田一)
291 瀧田 (土浦一)
292 森島 (桜常北)
293 田村 (波崎)
294 保坂 (下館二)
295 大貫 (日立一)
296 猪瀬 (石岡一)
297 山口 (守谷)
298 中畝地 (都和中)
299 櫻井 (下館工)
300 山口 (中央)
301 檜山 (佐和)
302 稲石 (境)
303 三上 (紫水)
304 大塚 (伊奈)
305 玉川 (竜一)
306 髙橋 (水城)
307 槙野 (海二)
308 奥田 (清真)
309 島田 (明秀)
310 間野 (下館一)
311 大畠 (桜ノ牧)
312 富永 (栄進)
313 豊田 (太田一)
314 川村 (下妻一)
315 山本 (霞ヶ浦)
316 宮内 (勝田工)
317 大輪 (麻生)
318 宇梶 (下妻二)
319 田久 (科技)
320 五十嵐 (土浦二)

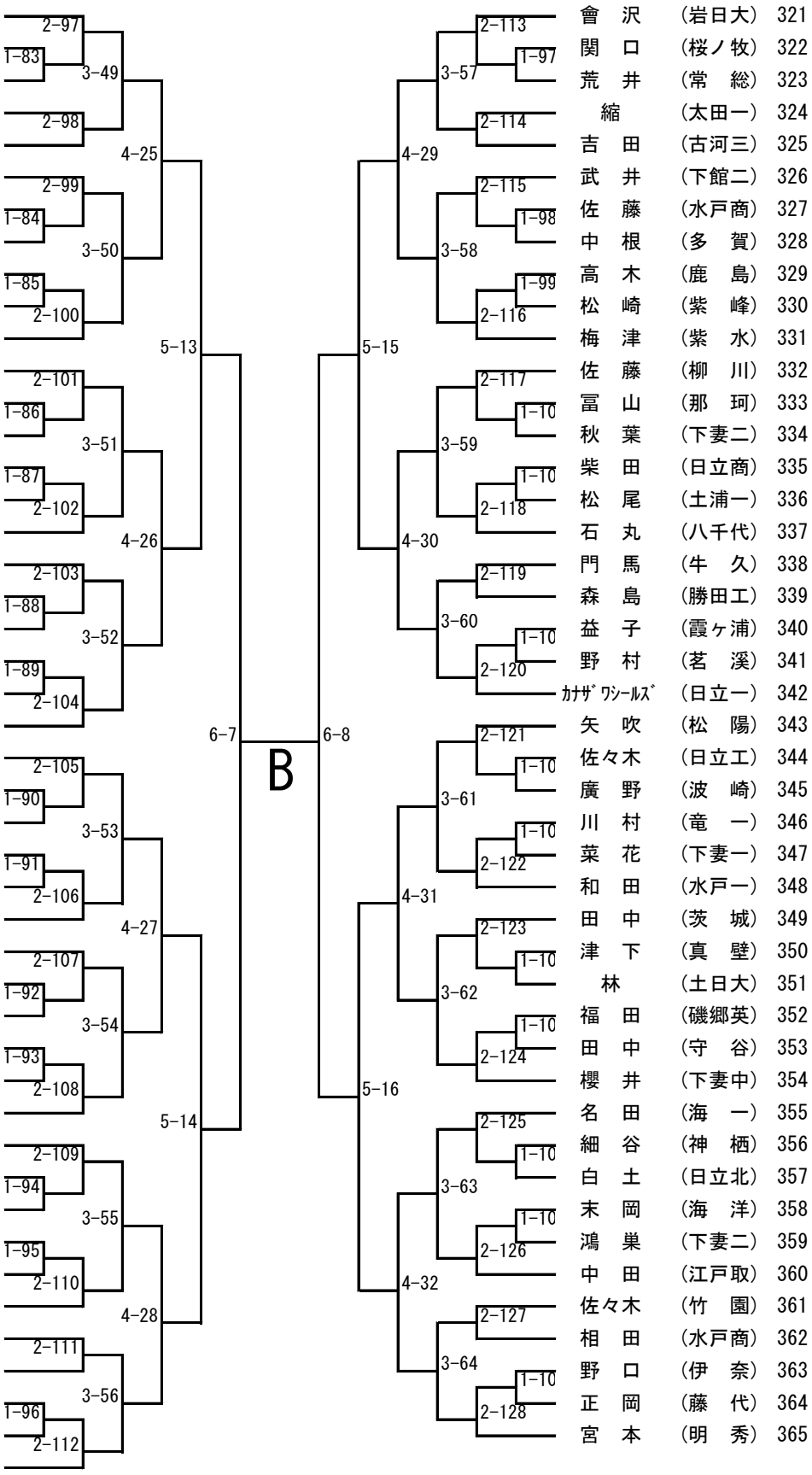

321 會沢 (岩日大)
322 関口 (桜ノ牧)
323 荒井 (常総)
324 縮 (太田一)
325 吉田 (古河三)
326 武井 (下館二)
327 佐藤 (水戸商)
328 中根 (多賀)
329 高木 (鹿島)
330 松崎 (紫峰)
331 梅津 (紫水)
332 佐藤 (柳川)
333 冨山 (那珂)
334 秋葉 (下妻二)
335 柴田 (日立商)
336 松尾 (土浦一)
337 石丸 (八千代)
338 門馬 (牛久)
339 森島 (勝田工)
340 益子 (霞ヶ浦)
341 野村 (茗溪)
342 ｶﾅｻﾞﾜｼｰﾙｽﾞ (日立一)
343 矢吹 (松陽)
344 佐々木 (日立工)
345 廣野 (波崎)
346 川村 (竜一)
347 菜花 (下妻一)
348 和田 (水戸一)
349 田中 (茨城)
350 津下 (真壁)
351 林 (土日大)
352 福田 (磯郷英)
353 田中 (守谷)
354 櫻井 (下妻中)
355 名田 (海一)
356 細谷 (神栖)
357 白土 (日立北)
358 末岡 (海洋)
359 鴻巣 (下妻二)
360 中田 (江戸取)
361 佐々木 (竹園)
362 相田 (水戸商)
363 野口 (伊奈)
364 正岡 (藤代)
365 宮本 (明秀)

令和5年度　第75回東京選手権大会ジュニアの部茨城県予選会
令和5年12月9日(土)10日(日)
ﾆｭｰﾗｲﾌｱﾘｰﾅ龍ヶ崎

女子シングルス (1)

1	大　出	(牛久一中)	2-1
2	岩　本	(桜常北)	1-1
3	加　藤	(古河三)	3-1
4	佐　藤	(東洋牛)	2-2
5	植　田	(明　秀)	4-1
6	猪　狩	(土浦二)	2-3
7	白　井	(海　一)	1-2
8	吉　川	(麻　生)	3-2
9	髙　橋	(紫　水)	1-3
10	小　野	(日立一)	2-4
11	遊　佐	(下妻一)	5-1
12	金子柚	(常　総)	2-5
13	鈴木七	(日立商)	1-4
14	榎　園	(茗　渓)	3-3
15	松　延	(土浦一)	1-5
16	飯　塚	(水戸商)	2-6
17	土　屋	(　境　)	4-2
18	関　根	(波　崎)	2-7
19	後　藤	(伊　奈)	1-6
20	鹿　又	(土浦二)	3-4
21	関	(太田一)	1-7
22	深　田	(下館一)	2-8
23	吉　田	(大成女)	
24	室　谷	(大成女)	2-9
25	堀　江	(岩　瀬)	1-8
26	川　上	(土浦一)	3-5
27	松　崎	(下妻一)	1-9
28	牧　田	(鉾田一)	2-10
29	鈴　木	(日立一)	4-3
30	森　田	(竜　一)	2-11
31	田　中	(竹　園)	1-10
32	永　谷	(茨　城)	3-6
33	鈴木紗	(日立商)	1-11
34	井　上	(土日大)	2-12
35	二ツ森	(下妻二)	5-2
36	青　柳	(水戸商)	2-13
37	瀬出井	(下館二)	1-12
38	新　目	(土浦工)	3-7
39	田　中	(常　総)	1-13
40	小　野	(佐　和)	2-14
41	谷　島	(岩日大)	4-4
42	小　川	(紫　水)	2-15
43	坂　本	(緑　岡)	1-14
44	ハニフ	(古河三)	3-8
45	堀　江	(鉾田一)	1-15
46	根　本	(東洋牛)	2-16
47	加　藤	(明　秀)	

A

48	木　沢	(下妻東部中)	2-17
49	横　倉	(多　賀)	1-16
50	大　槻	(竜　一)	3-9
51	中　野	(水戸商)	1-17
52	渡　辺	(　境　)	2-18
53	中　峰	(常　総)	4-5
54	佐久間	(下館一)	2-19
55	川　崎	(麻　生)	1-18
56	名　取	(常　総)	3-10
57	猪　狩	(太田一)	1-19
58	野　口	(岩　瀬)	2-20
59	坂　本	(桜ノ牧)	5-3
60	池　羽	(下館二)	2-21
61	中　澤	(土浦二)	1-20
62	秋　山	(桜常北)	3-11
63	森　田	(土日大)	1-21
64	鬼　澤	(潮　来)	2-22
65	片　平	(下妻一)	4-6
66	大　森	(栄　進)	2-23
67	細　谷	(坂清風)	1-22
68	野　澤	(水　城)	3-12
69	間　中	(伊　奈)	1-23
70	山　縣	(土浦二)	2-24
71	鈴　木	(明　秀)	
72	佐々木	(岩日大)	2-25
73	鈴木綾	(日立商)	1-24
74	小　國	(佐　和)	3-13
75	竹　岡	(栄　進)	1-25
76	飯　沼	(海　一)	2-26
77	吉　沢	(水戸商)	4-7
78	小　倉	(智学館)	2-27
79	大　谷	(竜　一)	1-26
80	春　田	(古河一)	3-14
81	齋　藤	(古河三)	1-27
82	佐　川	(明　秀)	2-28
83	塚　本	(栄　進)	5-4
84	栗　山	(明　秀)	2-29
85	中　澤	(下館一)	1-28
86	大久保	(牛　久)	3-15
87	森　垣	(鉾田一)	1-29
88	山　口	(守　谷)	2-30
89	吉久保	(土浦二)	4-8
90	米　澤	(下妻一)	2-31
91	楠　見	(日立商)	1-30
92	鈴　木	(竜　二)	3-16
93	齋　藤	(土日大)	1-31
94	齋　藤	(下妻二)	2-32
95	堀　内	(大成女)	

令和5年度　第75回東京選手権大会ジュニアの部茨城県予選会
令和5年12月9日(土)10日(日)
ニューライフアリーナ龍ヶ崎

女子シングルス (2)

96	江　幡	(明　秀)	2-33
97	市　村	(水戸商)	1-32
98	初　澤	(下妻一)	3-17
99	渡　邉	(紫　水)	2-34
100	松　田	(桜常北)	4-9
101	小野塚	(岩　瀬)	2-35
102	染　谷	(常　総)	1-33
103	清　水	(明　秀)	3-18
104	久　下	(伊　奈)	1-34
105	濱　口	(麻　生)	2-36
106	守　谷	(栄　進)	5-5
107	宮　内	(桜　中)	2-37
108	染　谷	(石岡一)	1-35
109	手　塚	(茗　渓)	3-19
110	藤　巻	(栄　進)	1-36
111	櫻　井	(日立一)	2-38
112	上　嶋	(伊　奈)	4-10
113	小　針	(日立商)	2-39
114	成　田	(岩日大)	1-37
115	氷　見	(波　崎)	3-20
116	乙　部	(竹　園)	1-38
117	布　野	(常　総)	2-40
118	江　幡	(大成女)	
119	菊　池	(大成女)	2-41
120	栗　原	(土浦工)	1-39
121	早　坂	(下妻一)	3-21
122	石　塚	(海　一)	1-40
123	中　村	(多　賀)	2-42
124	東	(波　崎)	4-11
125	塙	(紫　水)	2-43
126	須　藤	(　境　)	1-41
127	栗　原	(日立商)	3-22
128	飯　塚	(土浦二)	1-42
129	浦　山	(佐　和)	2-44
130	川　島	(下妻一)	5-6
131	木　代	(下館一)	2-45
132	保　田	(水　城)	1-43
133	石　井	(土浦一)	3-23
134	豊　田	(守　谷)	1-44
135	内　田	(鉾田一)	2-46
136	田　中	(牛　久)	4-12
137	伊　藤	(桜ノ牧)	2-47
138	三　吉	(東洋牛)	1-45
139	長　濵	(竹　園)	3-24
140	飯　沼	(土浦二)	1-46
141	川　澄	(下館二)	2-48
142	和　氣	(明　秀)	

B

	金　澤	(那珂一中)	143
2-49	猿　田	(日立商)	144
1-47	鈴　木	(　境　)	145
3-25	川　村	(土浦二)	146
1-48	前　田	(鉾田一)	147
2-50	ヘマトゥリン	(下妻二)	148
4-13	新　堀	(大成女)	149
2-51	草　間	(栄　進)	150
1-49	海　野	(緑　岡)	151
3-26	小　圷	(太田一)	152
1-50	舘　野	(　境　)	153
2-52	金子有	(常　総)	154
5-7	大　橋	(明　秀)	155
2-53	杉　山	(岩　瀬)	156
1-51	阿　曽	(東洋牛)	157
3-27	和　田	(水戸商)	158
1-52	阿比留	(土日大)	159
2-54	塚　本	(守　谷)	160
4-14	長　縄	(土浦二)	161
2-55	和　田	(日立一)	162
1-53	渡　邉	(竹　園)	163
3-28	前　田	(栄　進)	164
1-54	佐　藤	(水　城)	165
2-56	木　沢	(下妻一)	166
	北　川	(土浦二)	167
2-57	菊　地	(海　一)	168
1-55	茂　木	(麻　生)	169
3-29	大　石	(土浦一)	170
1-56	大　里	(海　二)	171
2-58	鈴　木	(那珂一中)	172
4-15	斉　藤	(下館二)	173
2-59	佐　藤	(明　秀)	174
1-57	津　田	(霞ヶ浦)	175
3-30	小　倉	(古河三)	176
1-58	滝　澤	(常　総)	177
2-60	藤　枝	(水戸商)	178
5-8	佐　藤	(波　崎)	179
2-61	永　野	(松　陽)	180
1-59	阿久津	(八千代)	181
3-31	小　宅	(茨　城)	182
1-60	添　野	(下館一)	183
2-62	髙　野	(明　秀)	184
4-16	河　口	(竜　一)	185
2-63	伊　藤	(日立商)	186
3-32	稲　川	(大成女)	187
1-61	鈴　木	(土浦一)	188
2-64	新　治	(岩日大)	189