令和5年度　第75回東京選手権大会ジュニアの部茨城県予選会
令和5年12月9日(土)10日(日)
ﾆｭｰﾗｲﾌｱﾘｰﾅ龍ヶ崎

男子シングルス (1)

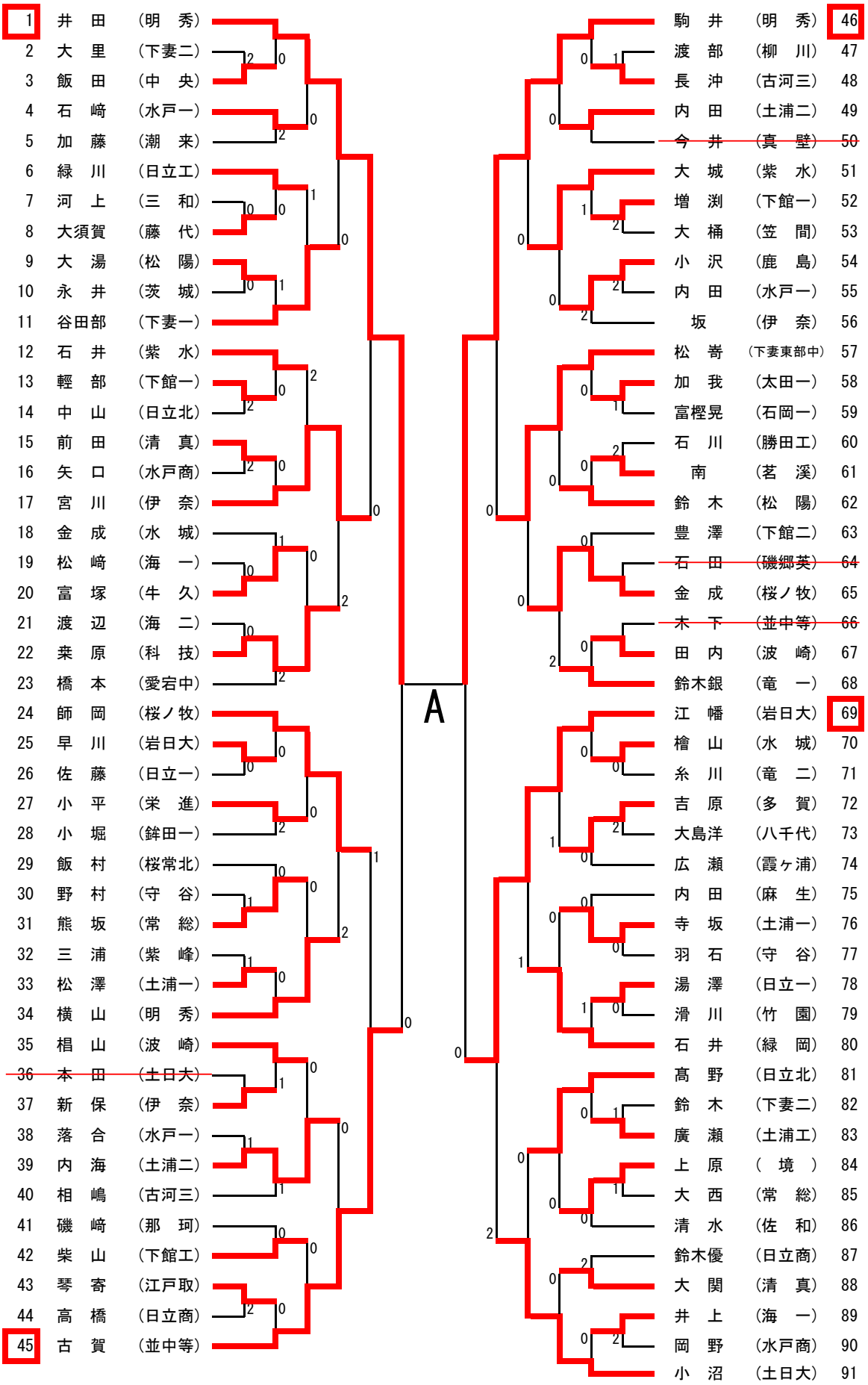

令和5年度　第75回東京選手権大会ジュニアの部茨城県予選会
令和5年12月9日(土)10日(日)
ﾆｭｰﾗｲﾌｱﾘｰﾅ龍ヶ崎

男子シングルス (2)

92	山　崎	(明　秀)
93	平　野	(牛　久)
94	藤　本	(清　真)
95	堀　江	(土浦一)
96	関　口	(下妻一)
97	北　澤	(藤　代)
98	小　林	(海　二)
99	福　島	(桜ノ牧)
~~100~~	~~山　口~~	~~(日立北)~~
101	赤　津	(並中等)
102	坂　下	(水戸一)
~~103~~	~~久　松~~	~~(霞ヶ浦)~~
~~104~~	~~小　林~~	~~(若　渓)~~
105	大　川	(神　栖)
106	伊　藤	(水　城)
107	塚　本	(岩日大)
108	安　部	(日立商)
~~109~~	~~高　橋~~	~~(紫　水)~~
110	五十嵐	(太田一)
111	大島直	(八千代)
112	市野塚	(茨　城)
113	黒　田	(竜　一)
114	小　川	(伊　奈)
115	吉　岡	(日立一)
116	染　谷	(　境　)
~~117~~	~~檜　山~~	~~(茨高専)~~
118	吉　川	(潮　来)
~~119~~	~~小野塚~~	~~(真　壁)~~
120	石　川	(江戸取)
121	山　岸	(海　一)
122	石　川	(明　秀)
123	箭　本	(松　陽)
124	岩　田	(土浦二)
125	福　嶋	(水戸商)
126	稲　見	(下妻二)
127	村　上	(東海中)
128	住　本	(伊　奈)
129	山　村	(笠　間)
130	間　中	(岩日大)
131	関　根	(科　技)
132	上　野	(栄　進)
133	小　島	(多　賀)
134	秋　山	(鉾田一)
135	大　森	(勝田工)
136	飯　島	(紫　峰)
137	桝　田	(常　総)

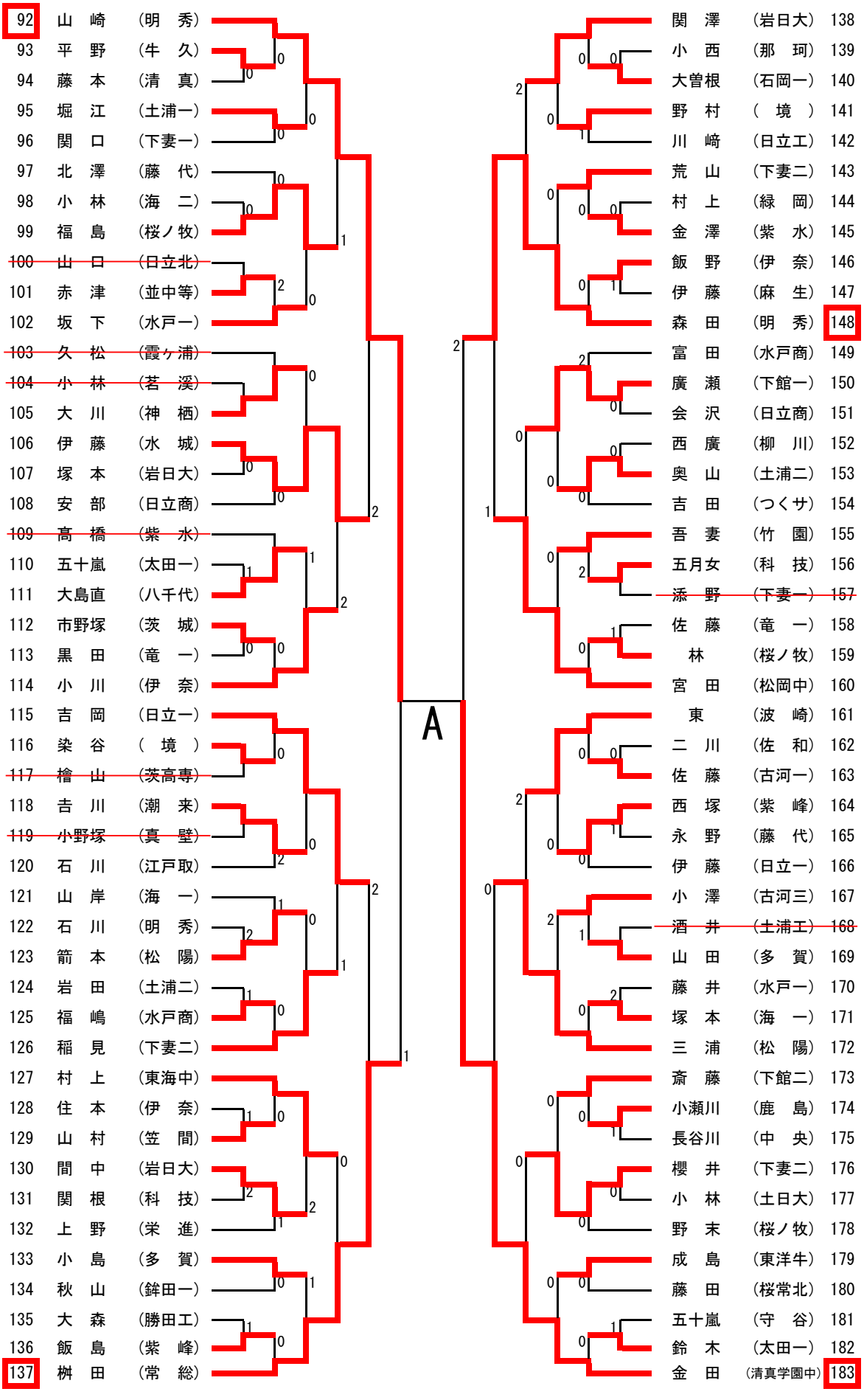

138	関　澤	(岩日大)
139	小　西	(那　珂)
140	大曽根	(石岡一)
141	野　村	(　境　)
142	川　崎	(日立工)
143	荒　山	(下妻二)
144	村　上	(緑　岡)
145	金　澤	(紫　水)
146	飯　野	(伊　奈)
147	伊　藤	(麻　生)
148	森　田	(明　秀)
149	富　田	(水戸商)
150	廣　瀬	(下館一)
151	会　沢	(日立商)
152	西　廣	(柳　川)
153	奥　山	(土浦二)
154	吉　田	(つくサ)
155	吾　妻	(竹　園)
156	五月女	(科　技)
~~157~~	~~添　野~~	~~(下妻一)~~
158	佐　藤	(竜　一)
159	林	(桜ノ牧)
160	宮　田	(松岡中)
161	東	(波　崎)
162	二　川	(佐　和)
163	佐　藤	(古河一)
164	西　塚	(紫　峰)
165	永　野	(藤　代)
166	伊　藤	(日立一)
167	小　澤	(古河三)
~~168~~	~~酒　井~~	~~(土浦工)~~
169	山　田	(多　賀)
170	藤　井	(水戸一)
171	塚　本	(海　一)
172	三　浦	(松　陽)
173	斎　藤	(下館二)
174	小瀬川	(鹿　島)
175	長谷川	(中　央)
176	櫻　井	(下妻二)
177	小　林	(土日大)
178	野　末	(桜ノ牧)
179	成　島	(東洋牛)
180	藤　田	(桜常北)
181	五十嵐	(守　谷)
182	鈴　木	(太田一)
183	金　田	(清真学園中)

令和5年度　第75回東京選手権大会ジュニアの部茨城県予選会
令和5年12月9日(土)10日(日)
ﾆｭｰﾗｲﾌｱﾘｰﾅ龍ヶ崎

男子シングルス (3)

184	板　橋	(伊奈中)
185	川　田	(日立一)
186	峯　島	(水　城)
187	髙　屋	(中　央)
188	辻	(伊　奈)
189	小　泉	(松　陽)
190	武　田	(多　賀)
191	久　保	(三　和)
192	皆　川	(水戸一)
193	林	(下館二)
194	森	(麻　生)
195	上　野	(土浦一)
196	瀧　澤	(桜ノ牧)
~~197~~	~~松　田~~	~~(真　壁)~~
198	島　村	(古河一)
199	田　山	(鉾田一)
200	和　田	(日立商)
201	萩　原	(古河三)
202	水　落	(藤　代)
203	箕　輪	(笠　間)
204	富樫大	(石岡一)
205	佐々木	(日立北)
206	堀　江	(下妻二)
207	鷦　鷯	(勝田工)
208	松　岡	(清　真)
209	鈴　木	(竹　園)
210	松　本	(土浦二)
211	熊　倉	(海　一)
~~212~~	~~車　田~~	~~(牛　久)~~
213	川　崎	(科　技)
214	徳　原	(紫　峰)
215	飯　田	(緑　岡)
216	椎　葉	(守　谷)
217	山　田	(常　総)
218	藤　田	(茗　渓)
219	鈴　木	(日立工)
220	峯　田	(東洋牛)
221	仲　田	(水戸商)
222	坂　本	(岩日大)
223	想　田	(紫　水)
224	髙　橋	(那　珂)
225	遠　藤	(波　崎)
226	鈴　木	(霞ヶ浦)
~~227~~	~~高　木~~	~~(伊　奈)~~
228	橋　爪	(明　秀)

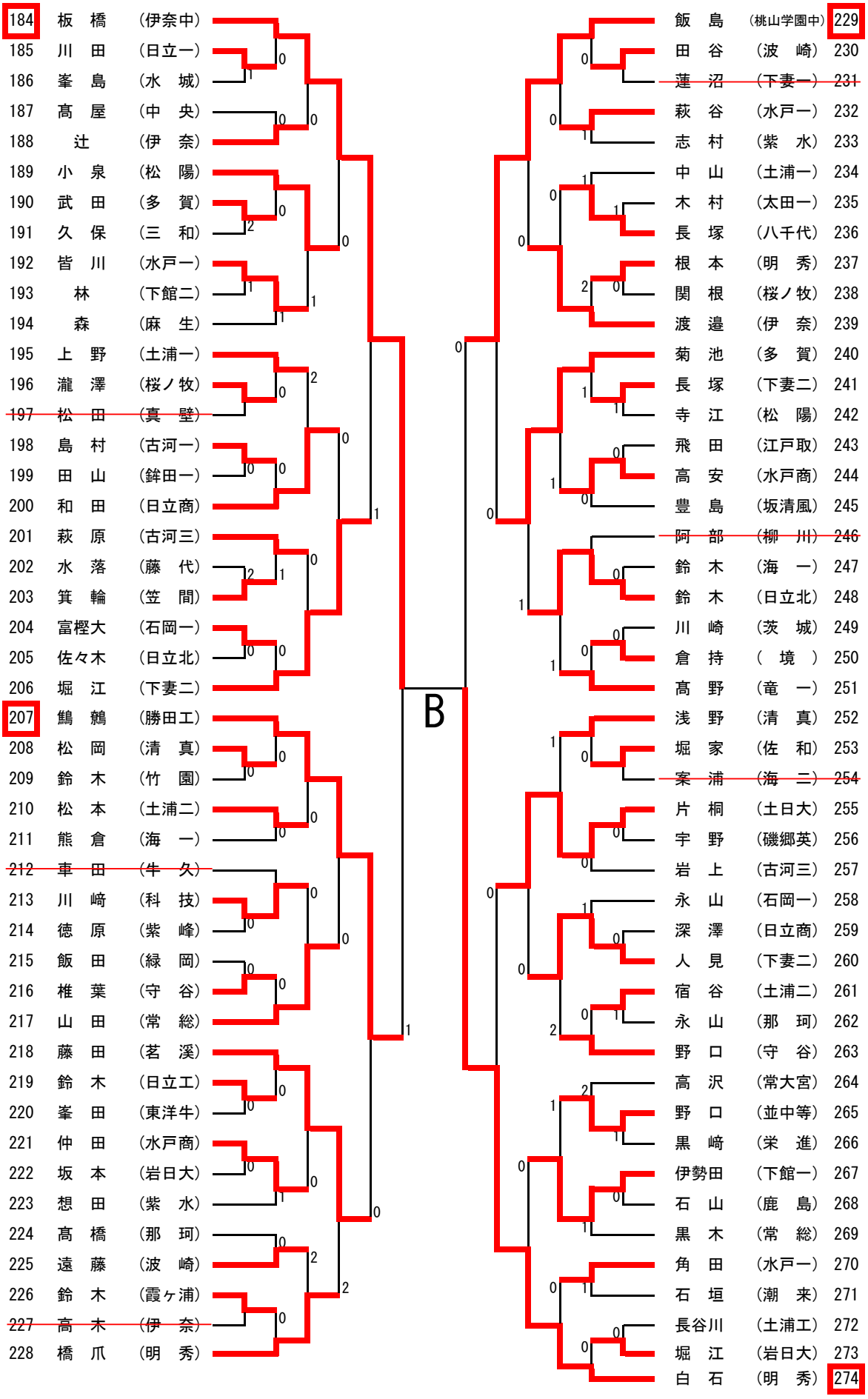

229	飯　島	(桃山学園中)
230	田　谷	(波　崎)
~~231~~	~~蓮　沼~~	~~(下妻一)~~
232	萩　谷	(水戸一)
233	志　村	(紫　水)
234	中　山	(土浦一)
235	木　村	(太田一)
236	長　塚	(八千代)
237	根　本	(明　秀)
238	関　根	(桜ノ牧)
239	渡　邉	(伊　奈)
240	菊　池	(多　賀)
241	長　塚	(下妻二)
242	寺　江	(松　陽)
243	飛　田	(江戸取)
244	高　安	(水戸商)
245	豊　島	(坂清風)
~~246~~	~~阿　部~~	~~(柳　川)~~
247	鈴　木	(海　一)
248	鈴　木	(日立北)
249	川　崎	(茨　城)
250	倉　持	(　境　)
251	髙　野	(竜　一)
252	浅　野	(清　真)
253	堀　家	(佐　和)
~~254~~	~~案　浦~~	~~(海　二)~~
255	片　桐	(土日大)
256	宇　野	(磯郷英)
257	岩　上	(古河三)
258	永　山	(石岡一)
259	深　澤	(日立商)
260	人　見	(下妻二)
261	宿　谷	(土浦二)
262	永　山	(那　珂)
263	野　口	(守　谷)
264	高　沢	(常大宮)
265	野　口	(並中等)
266	黒　崎	(栄　進)
267	伊勢田	(下館一)
268	石　山	(鹿　島)
269	黒　木	(常　総)
270	角　田	(水戸一)
271	石　垣	(潮　来)
272	長谷川	(土浦工)
273	堀　江	(岩日大)
274	白　石	(明　秀)

令和5年度　第75回東京選手権大会ジュニアの部茨城県予選会
令和5年12月9日(土)10日(日)
ﾆｭｰﾗｲﾌｱﾘｰﾅ龍ヶ崎

男子シングルス (4)

275	皆　川	(明　秀)
276	青　木	(潮　来)
277	粥　川	(水戸一)
278	小　芝	(土浦工)
279	梅　津	(伊　奈)
~~280~~	~~大　関~~	~~(並中等)~~
281	鈴木涼	(日立商)
282	平　岩	(土日大)
283	岩　田	(緑　岡)
~~284~~	~~小河原~~	~~(岩日大)~~
285	石　川	(松　陽)
286	大和田	(水戸商)
287	西　野	(竹　園)
288	大　髙	(多　賀)
289	金　丸	(つくサ)
290	髙　根	(鉾田一)
291	瀧　田	(土浦一)
292	森　島	(桜常北)
293	田　村	(波　崎)
294	保　坂	(下館二)
295	大　貫	(日立一)
296	猪　瀬	(石岡一)
297	山　口	(守　谷)
298	中畝地	(都和中)
299	櫻　井	(下館工)
300	山　口	(中　央)
301	檜　山	(佐　和)
~~302~~	~~稲　石~~	~~(　境　)~~
303	三　上	(紫　水)
304	大　塚	(伊　奈)
305	玉　川	(竜　一)
306	髙　橋	(水　城)
307	槙　野	(海　二)
308	奥　田	(清　真)
309	島　田	(明　秀)
310	間　野	(下館一)
311	大　畠	(桜ノ牧)
312	富　永	(栄　進)
313	豊　田	(太田一)
314	川　村	(下妻一)
315	山　本	(霞ヶ浦)
316	宮　内	(勝田工)
317	大　輪	(麻　生)
318	宇　梶	(下妻二)
319	田　久	(科　技)
320	五十嵐	(土浦二)

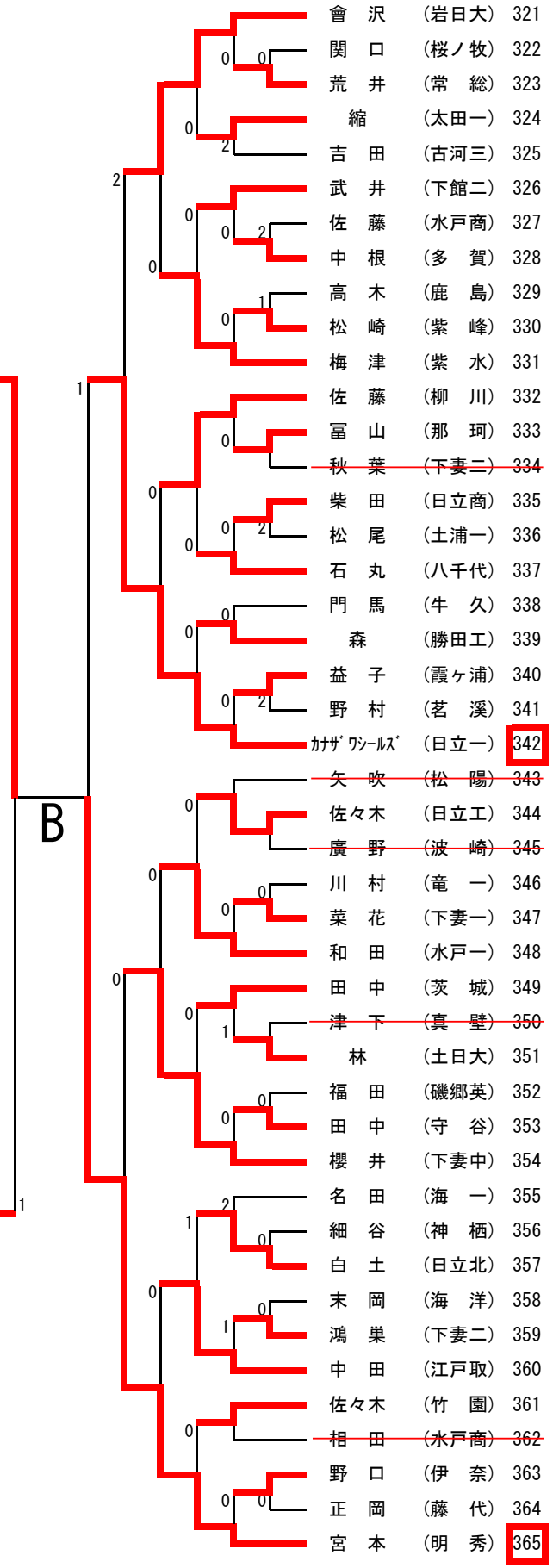

	會　沢	(岩日大)	321
	関　口	(桜ノ牧)	322
	荒　井	(常　総)	323
	縮	(太田一)	324
	吉　田	(古河三)	325
	武　井	(下館二)	326
	佐　藤	(水戸商)	327
	中　根	(多　賀)	328
	高　木	(鹿　島)	329
	松　崎	(紫　峰)	330
	梅　津	(紫　水)	331
	佐　藤	(柳　川)	332
	冨　山	(那　珂)	333
	~~秋　葉~~	~~(下妻二)~~	~~334~~
	柴　田	(日立商)	335
	松　尾	(土浦一)	336
	石　丸	(八千代)	337
	門　馬	(牛　久)	338
	森	(勝田工)	339
	益　子	(霞ヶ浦)	340
	野　村	(茗　渓)	341
	ｶﾅｻﾞﾜｼｰﾙｽﾞ	(日立一)	342
	~~矢　吹~~	~~(松　陽)~~	~~343~~
	佐々木	(日立工)	344
	~~廣　野~~	~~(波　崎)~~	~~345~~
	川　村	(竜　一)	346
	菜　花	(下妻一)	347
	和　田	(水戸一)	348
	田　中	(茨　城)	349
	~~津　下~~	~~(真　壁)~~	~~350~~
	林	(土日大)	351
	福　田	(磯郷英)	352
	田　中	(守　谷)	353
	櫻　井	(下妻中)	354
	名　田	(海　一)	355
	細　谷	(神　栖)	356
	白　土	(日立北)	357
	末　岡	(海　洋)	358
	鴻　巣	(下妻二)	359
	中　田	(江戸取)	360
	佐々木	(竹　園)	361
	~~相　田~~	~~(水戸商)~~	~~362~~
	野　口	(伊　奈)	363
	正　岡	(藤　代)	364
	宮　本	(明　秀)	365

令和5年度　第75回東京選手権大会ジュニアの部茨城県予選会
令和5年12月9日（土）10日（日）
ニューライフアリーナ龍ヶ崎

女子シングルス（1）

1	大　出	（牛久一中）
2	岩　本	（桜常北）
3	加　藤	（古河三）
4	佐　藤	（東洋牛）
5	植　田	（明　秀）
6	猪　狩	（土浦二）
7	白　井	（海　一）
8	吉　川	（麻　生）
9	高　橋	（紫　水）
10	小　野	（日立一）
11	遊　佐	（下妻一）
12	金子柚	（常　総）
13	鈴木七	（日立商）
14	榎　園	（茗　渓）
15	松　延	（土浦一）
16	飯　塚	（水戸商）
17	土　屋	（　境　）
18	関　根	（波　崎）
19	後　藤	（伊　奈）
20	鹿　又	（土浦二）
21	関	（太田一）
22	深　田	（下館一）
23	吉　田	（大成女）
24	室　谷	（大成女）
25	堀　江	（岩　瀬）
26	川　上	（土浦一）
27	松　崎	（下妻一）
28	牧　田	（鉾田一）
29	鈴　木	（日立一）
30	森　田	（竜　一）
31	田　中	（竹　園）
32	永　谷	（茨　城）
33	鈴木紗	（日立商）
34	井　上	（土日大）
35	二ツ森	（下妻二）
36	青　柳	（水戸商）
37	瀬出井	（下館二）
38	新　目	（土浦工）
39	田　中	（常　総）
40	小　野	（佐　和）
41	谷　島	（岩日大）
42	小　川	（紫　水）
43	坂　本	（緑　岡）
44	ハニフ	（古河三）
45	堀　江	（鉾田一）
46	根　本	（東洋牛）
47	加　藤	（明　秀）

A

48	木　沢	（下妻東部中）
49	横　倉	（多　賀）
50	大　槻	（竜　一）
51	中　野	（水戸商）
52	渡　辺	（　境　）
53	中　峰	（常　総）
54	佐久間	（下館一）
55	川　﨑	（麻　生）
56	名　取	（常　総）
57	猪　狩	（太田一）
58	野　口	（岩　瀬）
59	坂　本	（桜ノ牧）
60	池　羽	（下館二）
61	中　澤	（土浦二）
62	秋　山	（桜常北）
63	森　田	（土日大）
64	鬼　澤	（潮　来）
65	片　平	（下妻一）
66	大　森	（栄　進）
67	細　谷	（坂清風）
68	野　澤	（水　城）
69	間　中	（伊　奈）
70	山　縣	（土浦二）
71	鈴　木	（明　秀）
72	佐々木	（岩日大）
73	鈴木綾	（日立商）
74	小　國	（佐　和）
75	竹　岡	（栄　進）
76	飯　沼	（海　一）
77	吉　沢	（水戸商）
78	小　倉	（智学館）
79	大　谷	（竜　一）
80	春　田	（古河一）
81	齋　藤	（古河三）
82	佐　川	（明　秀）
83	塚　本	（栄　進）
84	栗　山	（明　秀）
85	中　澤	（下館一）
86	大久保	（牛　久）
87	森　垣	（鉾田一）
88	山　口	（守　谷）
89	吉久保	（土浦二）
90	米　澤	（下妻一）
91	楠　見	（日立商）
92	鈴　木	（竜　二）
93	齋　藤	（土日大）
94	齋　藤	（下妻二）
95	堀　内	（大成女）

令和5年度　第75回東京選手権大会ジュニアの部茨城県予選会
令和5年12月9日(土)10日(日)
ﾆｭｰﾗｲﾌｱﾘｰﾅ龍ヶ崎

女子シングルス (2)

96	江　幡	(明　秀)	
97	市　村	(水戸商)	
98	初　澤	(下妻一)	
~~99~~	~~渡　邉~~	~~(紫　水)~~	
100	松　田	(桜常北)	
101	小野塚	(岩　瀬)	
102	染　谷	(常　総)	
103	清　水	(明　秀)	
104	久　下	(伊　奈)	
105	濱　口	(麻　生)	
~~106~~	~~守　谷~~	~~(栄　進)~~	
107	宮　内	(桜　中)	
108	染　谷	(石岡一)	
109	手　塚	(茗　渓)	
110	藤　巻	(栄　進)	
111	櫻　井	(日立一)	
112	上　嶋	(伊　奈)	
113	小　針	(日立商)	
114	成　田	(岩日大)	
115	氷　見	(波　崎)	
116	乙　部	(竹　園)	
117	布　野	(常　総)	
118	江　幡	(大成女)	
119	菊　池	(大成女)	
120	栗　原	(土浦工)	
121	早　坂	(下妻一)	
122	石　塚	(海　一)	
123	中　村	(多　賀)	
124	東	(波　崎)	
125	塙	(紫　水)	
126	須　藤	(　境　)	
127	栗　原	(日立商)	
128	飯　塚	(土浦二)	
129	浦　山	(佐　和)	
130	川　島	(下妻一)	
131	木　代	(下館一)	
132	保　田	(水　城)	
133	石　井	(土浦一)	
134	豊　田	(守　谷)	
135	内　田	(鉾田一)	
136	田　中	(牛　久)	
137	伊　藤	(桜ノ牧)	
138	三　吉	(東洋牛)	
139	長　濵	(竹　園)	
140	飯　沼	(土浦二)	
141	川　澄	(下館二)	
142	和　氣	(明　秀)	

B

	金　澤	(那珂一中)	143
	猿　田	(日立商)	144
	~~鈴　木~~	~~(　境　)~~	~~145~~
	川　村	(土浦二)	146
	前　田	(鉾田一)	147
	ヘマトゥリン	(下妻二)	148
	~~新　堀~~	~~(大成女)~~	~~149~~
	草　間	(栄　進)	150
	海　野	(緑　岡)	151
	小　圷	(太田一)	152
	舘　野	(　境　)	153
	金子有	(常　総)	154
	大　橋	(明　秀)	155
	杉　山	(岩　瀬)	156
	阿　曽	(東洋牛)	157
	和　田	(水戸商)	158
	阿比留	(土日大)	159
	塚　本	(守　谷)	160
	長　縄	(土浦二)	161
	和　田	(日立一)	162
	渡　邉	(竹　園)	163
	前　田	(栄　進)	164
	佐　藤	(水　城)	165
	木　沢	(下妻一)	166
	北　川	(土浦二)	167
	菊　地	(海　一)	168
	茂　木	(麻　生)	169
	大　石	(土浦一)	170
	~~大　里~~	~~(海　二)~~	~~171~~
	鈴　木	(那珂一中)	172
	斉　藤	(下館二)	173
	佐　藤	(明　秀)	174
	津　田	(霞ヶ浦)	175
	小　倉	(古河三)	176
	滝　澤	(常　総)	177
	藤　枝	(水戸商)	178
	佐　藤	(波　崎)	179
	永　野	(松　陽)	180
	~~阿久津~~	~~(八千代)~~	~~181~~
	~~小　宅~~	~~(茨　城)~~	~~182~~
	添　野	(下館一)	183
	髙　野	(明　秀)	184
	河　口	(竜　一)	185
	~~伊　藤~~	~~(日立商)~~	~~186~~
	稲　川	(大成女)	187
	鈴　木	(土浦一)	188
	新　治	(岩日大)	189

令和5年度　第75回東京選手権大会ジュニアの部茨城県予選会
令和5年12月10日（日）
ﾆｭｰﾗｲﾌｱﾘｰﾅ龍ヶ崎

男子リーグ戦

A	1 井田 (明秀)	46 駒井 (明秀)	92 山崎 (明秀)	183 金田 (清真学園中)	勝　敗	P	順　位
1 井田 (明秀)		11-13 11- 7 11- 6 11- 4	11- 5 11- 8 7-11 11- 6	11- 8 11- 4 11- 9	３－０	6	1
46 駒井 (明秀)	1		1	11- 6 9-11 11- 9 10-12 11- 8	１－２	4	3
92 山崎 (明秀)	1	11- 9 11- 8 8-11 13-11		7-11 11- 6 11- 5 11- 6	２－１	5	2
183 金田 (清真学園中)	0	2	1		０－３	3	4

B	184 板橋 (伊奈中)	274 白石 (明秀)	275 皆川 (明秀)	365 宮本 (明秀)	勝　敗	P	順　位
184 板橋 (伊奈中)		0	2	2	０－３	3	4
274 白石 (明秀)	15-13 11- 6 16-14		11- 6 11- 7 11- 6	11- 5 8-11 2-11 11- 9 11- 9	３－０	6	1
275 皆川 (明秀)	11- 9 11- 8 7-11 11-13 11- 7	0		0	１－２	4	3
365 宮本 (明秀)	6-11 11- 9 10-12 11- 6 11- 9	2	11- 5 11- 9 11- 5		２－１	5	2

【決　勝】

1 井田 (明　秀)	11- 7 9-11 11- 7 11- 9	274 白石 (明　秀)	92 山崎 (明　秀)

【３　決】

92 山崎 (明　秀)	9-11 11- 6 7-11 11- 7 9-11	365 宮本 (明　秀)	

【５　決】

46 駒井 (明　秀)	7-11 8-11 11- 4 8-11	275 皆川 (明　秀)	183 金田 (清真学園中)

【７　決】

275 皆川 (明　秀)	11- 7 14-12 14-16 11- 5	184 板橋 (伊奈中)	

※　男女各上位3名が，3月18～19日に東京体育館で行われる
　　東京卓球選手権大会に出場する。

令和5年度　第75回東京選手権大会ジュニアの部茨城県予選会
令和5年12月10日（日）
ﾆｭｰﾗｲﾌｱﾘｰﾅ龍ヶ崎

女子リーグ戦

A	1 大出 （牛久一中）	47 加藤 （明秀）	48 木沢 （下妻東部中）	95 堀内 （大成女）	勝　敗	P	順　位
1 大出 （牛久一中）		11- 3 11- 5 15-17 11- 4	14-12 11- 1 8-11 11- 5	11- 9 11- 6 13-11	３－０	6	**1**
47 加藤 （明秀）	1		1	1	０－３	3	**4**
48 木沢 （下妻東部中）	1	11- 9 10-12 11- 5 11- 7		11- 7 11- 8 11- 7	２－１	5	**2**
95 堀内 （大成女）	0	11- 6 9-11 11- 7 13-11	0		１－２	4	**3**

B	96 江幡 （明秀）	142 和氣 （明秀）	155 大橋 （明秀）	189 新治 （岩日大）	勝　敗	P	順　位
96 江幡 （明秀）		8-11 11- 7 9-11 14-12 11- 7	11- 8 11- 5 11- 8	1	２－１	5	**2**
142 和氣 （明秀）	2		2	0	０－３	3	**4**
155 大橋 （明秀）	0	4-11 8-11 12-10 11- 8 11- 8		0	１－２	4	**3**
189 新治 （岩日大）	11- 8 11- 8 10-12 11- 5	11- 6 11- 9 11- 3	11- 6 13-11 11- 5		３－０	6	**1**

【決　勝】

1 大出 （牛久一中）	13-11 11- 5 12-14 11- 7	189 新治 （岩日大）	48 木沢 （下妻東部中）

【３　決】

48 木沢 （下妻東部中）	8-11 4-11 12-10 8-11	96 江幡 （明　秀）	

【５　決】

95 堀内 （大成女）	6-11 11- 6 11- 8 6-11 13-11	155 大橋 （明　秀）	47 加藤 （明　秀）

【７　決】

47 加藤 （明　秀）	8-11 11-13 5-11	142 和氣 （明　秀）	

※　男女各上位3名が，3月18～19日に東京体育館で行われる
東京卓球選手権大会に出場する。