令和5年度茨城県南地区高等学校卓球新人大会
令和5年12月14日
ニューライフアリーナ龍ケ崎

男子学校対抗　予選トーナメント

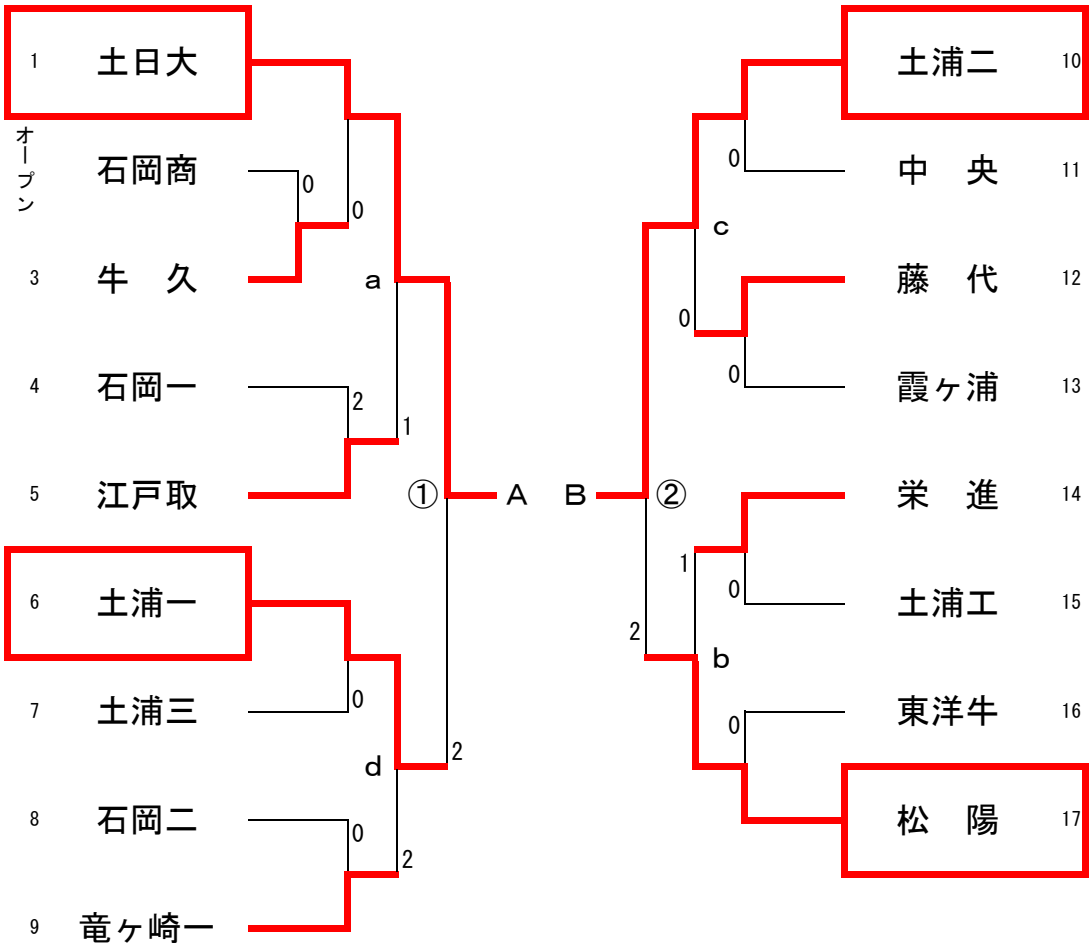

５位決定戦

① 6. 土浦一
② 17. 取手松陽

７位決定トーナメント

a 5. 江　取
d 9. 竜ヶ崎一
c 12. 藤　代
b 14. 栄　進

特別シード校

石岡一　　土浦工

参加校

土浦三	石岡二	石岡商
中　央	牛久	東洋牛久

男子学校　対抗決勝リーグ

決勝リーグ	常　総	紫　水	土浦日大	土浦二	勝敗	ポイント	順位
SS1 常総学院		③	③	O	２－１	5	1
SS2 藤代紫水	1		③	③	２－１	5	2
A 1. 土浦日大	1	2		③	１－２	4	3
B 10. 土浦二	③	2	2		１－２	4	4

※ 決勝リーグの順位は直接対決による

令和5年度茨城県南地区高等学校卓球新人大会
令和5年12月14日
ニューライフアリーナ龍ケ崎

女子学校対抗　予選トーナメント

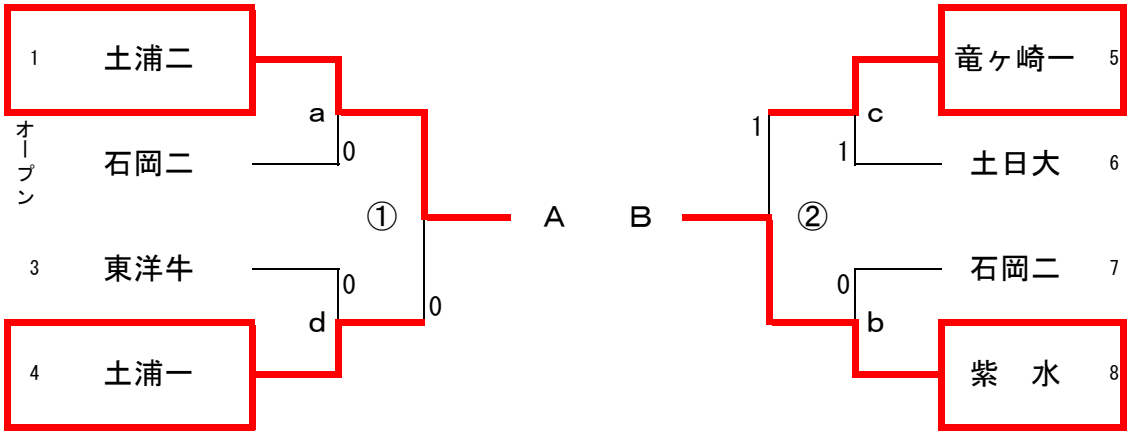

５位決定戦

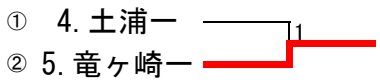

参加校

石岡二	石岡商
土日大	東洋牛

７位決定トーナメント

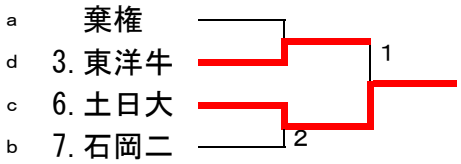

８位決定戦

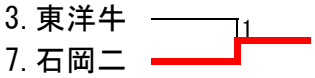

女子学校対抗　決勝リーグ

決勝リーグ	常　総	栄　進	土浦二	藤代紫水	勝　敗	P	順　位
ＳＳ１ 常総学院		③	③	③	３－０	6	1
ＳＳ２ 牛久栄進	1		③	③	２－１	5	2
A 1. 土浦二	0	2		③	１－２	4	3
B 8. 藤代紫水	1	0	2		０－３	3	4

令和5年度茨城県南地区高等学校卓球新人大会
令和5年12月15日
ニューライフアリーナ龍ケ崎

男子シングルス　予選トーナメント（1）

1	山　田	（常　総）
2	伊　藤	（紫　水）
3	杉　山	（土浦三）
4	郷	（石岡二）
5	川　村	（竜　一）
6	黒　岩	（土浦二）
7	高　橋	（江戸取）
8	菊　池	（石岡商）
9	松　尾	（土浦一）
10	富　塚	（牛　久）
11	富樫晃	（石岡一）
12	中　島	（土浦二）
13	黒　﨑	（栄　進）
14	箭　本	（松　陽）
15	本　山	（栄　進）
16	想　田	（紫　水）
17	遠　藤	（土浦工）
18	大　塚	（土日大）
19	有　坂	（東　風）
20	飛　田	（江戸取）
21	山　田	（紫　水）
22	山　口	（中　央）
23	宮　司	（石岡一）
24	神　坂	（東洋牛）
25	内　海	（土浦二）
26	廣　瀬	（土浦工）
27	白　戸	（竜　一）
28	石　原	（牛　久）
29	水　落	（藤　代）
30	黒　田	（土浦二）
31	小　山	（石岡二）
32	山　本	（霞ヶ浦）
33	黒　木	（常　総）
34	鶴　田	（石岡一）
35	石　渡	（栄　進）
36	藤　田	（土浦二）
37	小　針	（紫　水）
38	渡　辺	（土浦一）
39	山　本	（東洋牛）
40	五十嵐	（紫　水）
41	檜　山	（土浦二）
42	宇佐美	（江戸取）
43	玉　川	（竜　一）
44	高　屋	（中　央）
45	荒　井	（常　総）
46	鈴木俊	（栄　進）
47	久保田	（石岡一）
48	岡　田	（土浦三）
49	中　村	（松　陽）
50	笹　子	（土日大）
51	中　山	（土浦一）

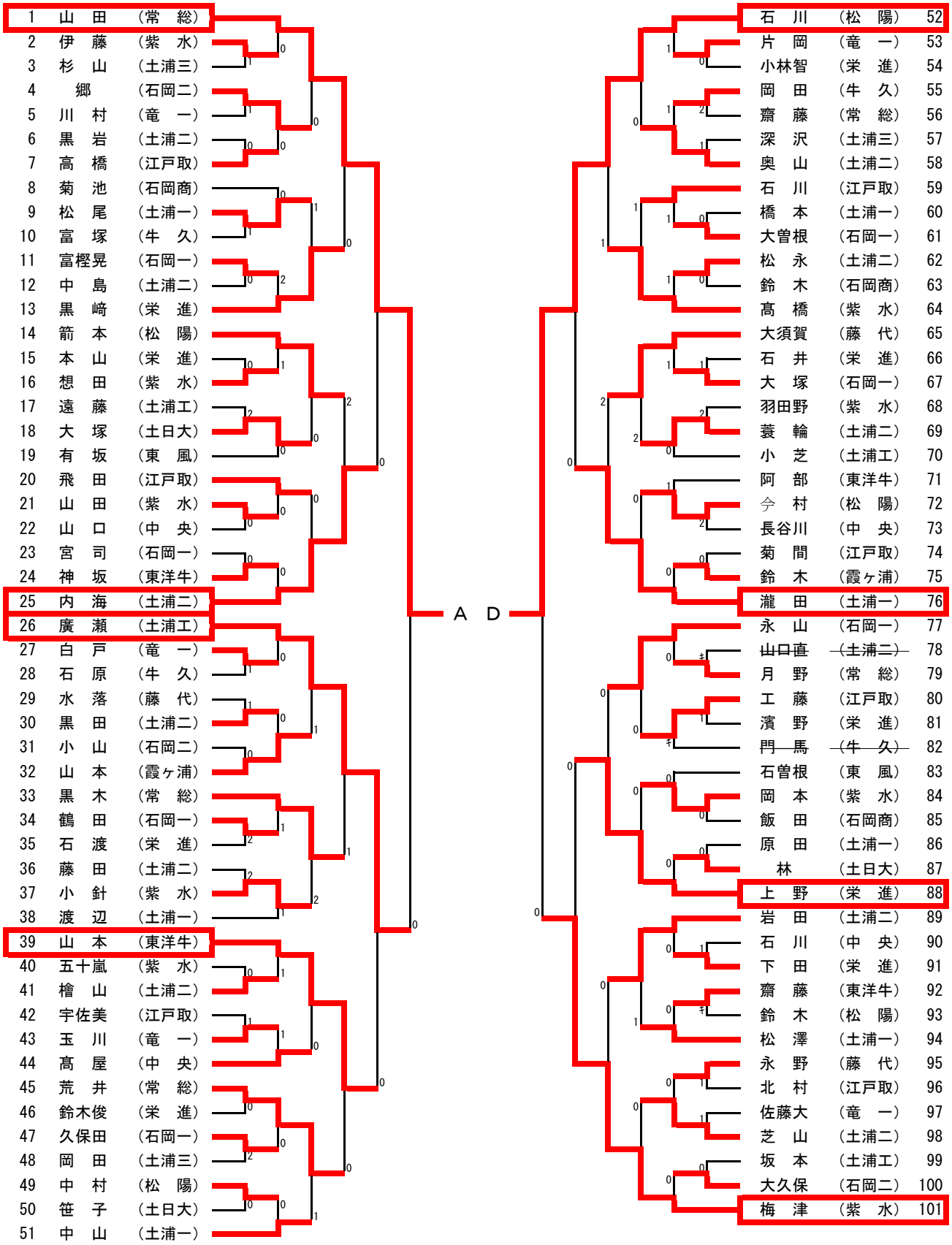

52	石　川	（松　陽）
53	片　岡	（竜　一）
54	小林智	（栄　進）
55	岡　田	（牛　久）
56	齋　藤	（常　総）
57	深　沢	（土浦三）
58	奥　山	（土浦二）
59	石　川	（江戸取）
60	橋　本	（土浦一）
61	大曽根	（石岡一）
62	松　永	（土浦二）
63	鈴　木	（石岡商）
64	髙　橋	（紫　水）
65	大須賀	（藤　代）
66	石　井	（栄　進）
67	大　塚	（石岡一）
68	羽田野	（紫　水）
69	蓑　輪	（土浦二）
70	小　芝	（土浦工）
71	阿　部	（東洋牛）
72	今　村	（松　陽）
73	長谷川	（中　央）
74	菊　間	（江戸取）
75	鈴　木	（霞ヶ浦）
76	瀧　田	（土浦一）
77	永　山	（石岡一）
78	~~山口直~~	~~（土浦二）~~
79	月　野	（常　総）
80	工　藤	（江戸取）
81	濱　野	（栄　進）
82	~~門　馬~~	~~（牛　久）~~
83	石曽根	（東　風）
84	岡　本	（紫　水）
85	飯　田	（石岡商）
86	原　田	（土浦一）
87	林	（土日大）
88	上　野	（栄　進）
89	岩　田	（土浦二）
90	石　川	（中　央）
91	下　田	（栄　進）
92	齋　藤	（東洋牛）
93	鈴　木	（松　陽）
94	松　澤	（土浦一）
95	永　野	（藤　代）
96	北　村	（江戸取）
97	佐藤大	（竜　一）
98	芝　山	（土浦二）
99	坂　本	（土浦工）
100	大久保	（石岡二）
101	梅　津	（紫　水）

令和5年度茨城県南地区高等学校卓球新人大会
令和5年12月15日
ニューライフアリーナ龍ケ崎

男子シングルス　予選トーナメント (2)

102	三　浦	（松　陽）
103	春　山	（江戸取）
104	松　田	（中　央）
105	横　山	（東洋牛）
106	春　日	（土浦一）
107	永　田	（土浦二）
108	益　子	（霞ヶ浦）
109	平　岩	（土日大）
110	鈴木大	（竜　一）
111	森　田	（栄　進）
112	薄　井	（紫　水）
113	平　野	（牛　久）
114	山　田	（土浦二）
115	~~北　澤~~	~~（藤　代）~~
116	松　永	（石岡二）
117	高　務	（土浦三）
118	稲　沢	（栄　進）
119	~~平工悠~~	~~（土浦二）~~
120	堀　江	（土浦一）
121	琴　寄	（江戸取）
122	吉　村	（常　総）
123	富樫大	（石岡一）
124	岡　部	（土浦工）
125	大久保	（東　風）
126	大　城	（紫　水）
127	松　本	（土浦二）
128	松　田	（松　陽）
129	~~矢　口~~	~~（石岡商）~~
130	成　島	（東洋牛）
131	佐　藤	（牛　久）
132	勝　木	（江戸取）
133	永　山	（土浦工）
134	富　永	（栄　進）
135	渋　沢	（土浦一）
136	上　山	（藤　代）
137	金　澤	（紫　水）
138	小　林	（土日大）
139	猪　瀬	（石岡一）
140	塙	（石岡一）
141	大　石	（土浦二）
142	古　川	（江戸取）
143	鈴木達	（栄　進）
144	小野寺	（紫　水）
145	酒　井	（土浦工）
146	大　鹿	（土浦三）
147	~~入　江~~	~~（土浦二）~~
148	寺　江	（松　陽）
149	糸　川	（竜　二）
150	渡　邊	（土浦一）
151	中　村	（常　総）
152	鈴木銀	（竜　一）

C　B

153	片　桐	（土日大）	
154	中　島	（石岡一）	
155	工　藤	（牛　久）	
156	山口裕	（土浦二）	
157	小　野	（土浦三）	
158	岩　田	（中　央）	
159	寺　坂	（土浦一）	
160	小　平	（栄　進）	
161	柴　田	（江戸取）	
162	志　村	（紫　水）	
163	和　地	（土浦二）	
164	広　瀬	（霞ヶ浦）	
165	坂　本	（竜　一）	
166	熊　坂	（常　総）	
167	真　家	（石岡一）	
168	藤　浪	（石岡二）	
169	石　井	（紫　水）	
170	菊　池	（土浦工）	
171	小林拓	（栄　進）	
172	大　湯	（松　陽）	
173	峯　田	（東洋牛）	
174	渡　部	（紫　水）	
175	菱　川	（江戸取）	
176	王	（土浦一）	
177	正　岡	（藤　代）	
178	内　田	（土浦二）	
179	小　泉	（松　陽）	
180	竹　内	（紫　水）	
181	髙　橋	（栄　進）	
182	長谷川	（土浦工）	
183	道　川	（石岡商）	
184	小松崎	（土浦一）	
185	宿　谷	（土浦二）	
186	本　田	（土日大）	
187	黒　田	（竜　一）	
188	木　村	（石岡二）	
189	沼　田	（石岡一）	
190	中　田	（江戸取）	
191	上　野	（土浦一）	
192	山　中	（栄　進）	
193	大　西	（常　総）	
194	三　上	（紫　水）	
195	大和田	（石岡一）	
196	車　田	（牛　久）	
197	飯　田	（中　央）	
198	尾　原	（栄　進）	
199	石　塚	（松　陽）	
200	大　山	（東　風）	
201	~~平工晴~~	~~（土浦二）~~	
202	花　嶋	（東洋牛）	
203	髙　野	（竜　一）	

令和5年度茨城県南地区高等学校卓球新人大会
令和5年12月15日
ニューライフアリーナ龍ケ崎

女子シングルス 予選トーナメント

1	大　森	（栄　進）	
2	橋　本	（石岡二）	
3	佐　藤	（土浦二）	
4	布　野	（常　総）	
5	井　上	（土日大）	
6	佐　藤	（東洋牛）	
7	鈴　木	（土浦一）	
8	野　原	（石岡商）	
9	名　取	（常　総）	
10	中　峰	（常　総）	
11	松　永	（石岡二）	
12	染　谷	（石岡一）	
13	松　延	（土浦一）	
14	川　村	（土浦二）	
15	三　吉	（東洋牛）	
16	大　貫	（常　総）	
17	栗　原	（土浦工）	
18	弓　場	（土浦二）	
19	河　口	（竜　一）	
20	長　縄	（土浦二）	
21	前　島	（石岡二）	
22	阿比留	（土日大）	
23	石　井	（土浦一）	
24	染　谷	（常　総）	
25	山　縣	（土浦二）	
26	矢　野	（常　総）	
27	藤　巻	（栄　進）	
28	永　野	（松　陽）	
29	髙　橋	（紫　水）	
30	根　本	（東洋牛）	
31	中　澤	（土浦二）	
32	~~田　中~~	~~（常　総）~~	
33	大久保	（牛　久）	
34	藤　井	（石岡商）	
35	前　田	（栄　進）	
36	舟　串	（土浦一）	
37	森　田	（竜　一）	

A　C

D　B

	田　中	（牛　久）	38
	胤　森	（常　総）	39
	齊　藤	（土日大）	40
	鹿　又	（土浦二）	41
	持　田	（東洋牛）	42
	草　間	（栄　進）	43
	荒　川	（土浦一）	44
	広　瀬	（石岡商）	45
	大　谷	（竜　一）	46
	小　川	（紫　水）	47
	村　重	（常　総）	48
	三　浦	（土浦一）	49
	阿　曽	（東洋牛）	50
	川　上	（土浦一）	51
	滝　澤	（常　総）	52
	松　本	（石岡二）	53
	長谷川	（石岡一）	54
	猪　狩	（土浦二）	55
	吉久保	（土浦二）	56
	大　槻	（竜　一）	57
	~~小見山~~	~~（常　総）~~	58
	岡　野	（石岡二）	59
	~~佐　藤~~	~~（土浦一）~~	60
	津　田	（霞ヶ浦）	61
	山　崎	（常　総）	62
	飯　沼	（土浦二）	63
	竹　岡	（栄　進）	64
	森　田	（土日大）	65
	鈴　木	（竜　二）	66
	~~飯　塚~~	~~（土浦二）~~	67
	大　石	（土浦一）	68
	新　目	（土浦工）	69
	~~ラウレアノ~~	~~（石岡二）~~	70
	宮　田	（東洋牛）	71
	~~川　瀬~~	~~（石岡商）~~	72
	金子柚	（常　総）	73

令和5年度茨城県南地区高等学校卓球新人大会
令和5年12月14,15日
ニューライフアリーナ龍ケ崎

男子ダブルス　予選トーナメント

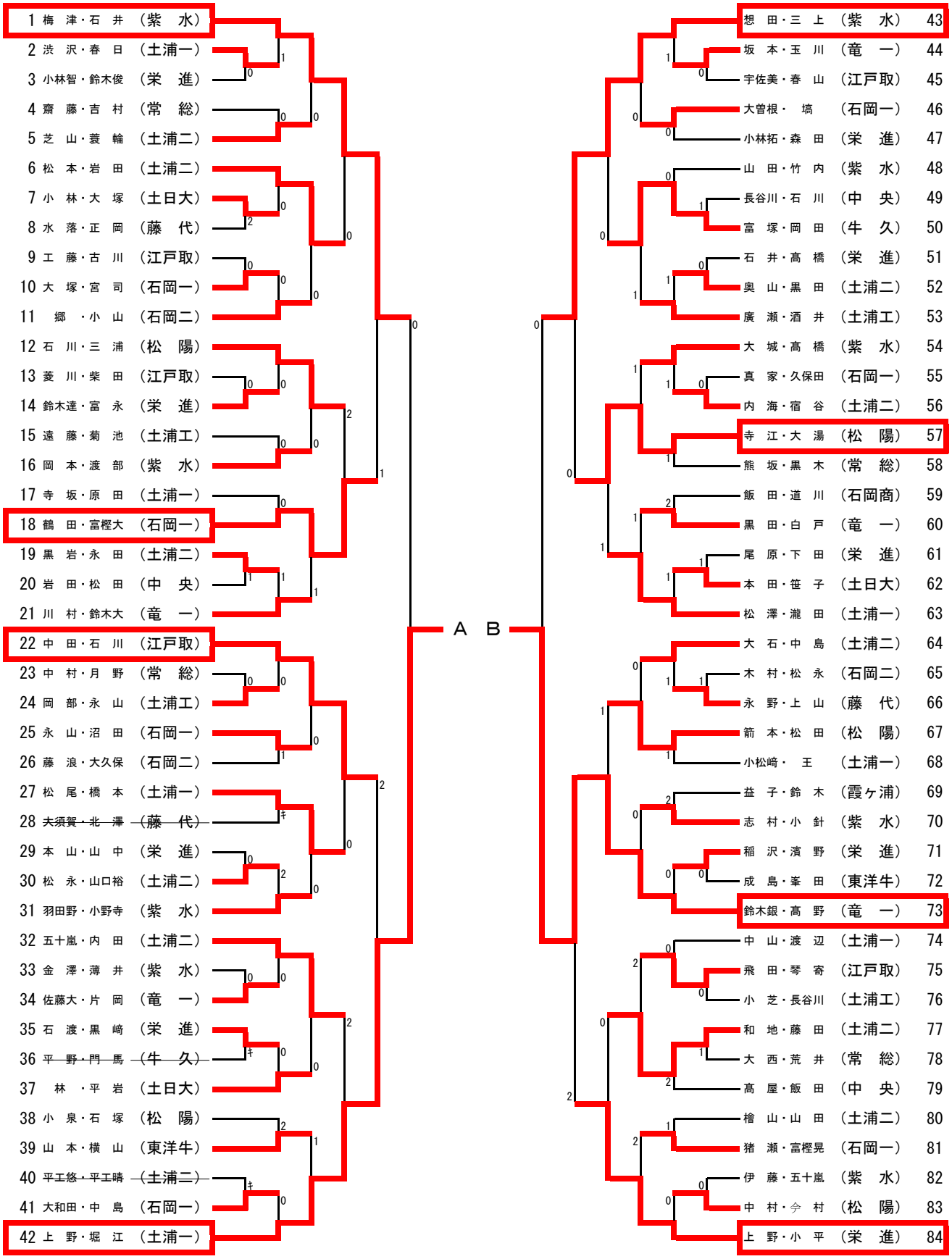

令和5年度茨城県南地区高等学校卓球新人大会
令和5年12月14, 15日
ニューライフアリーナ龍ケ崎

女子ダブルス 予選トーナメント

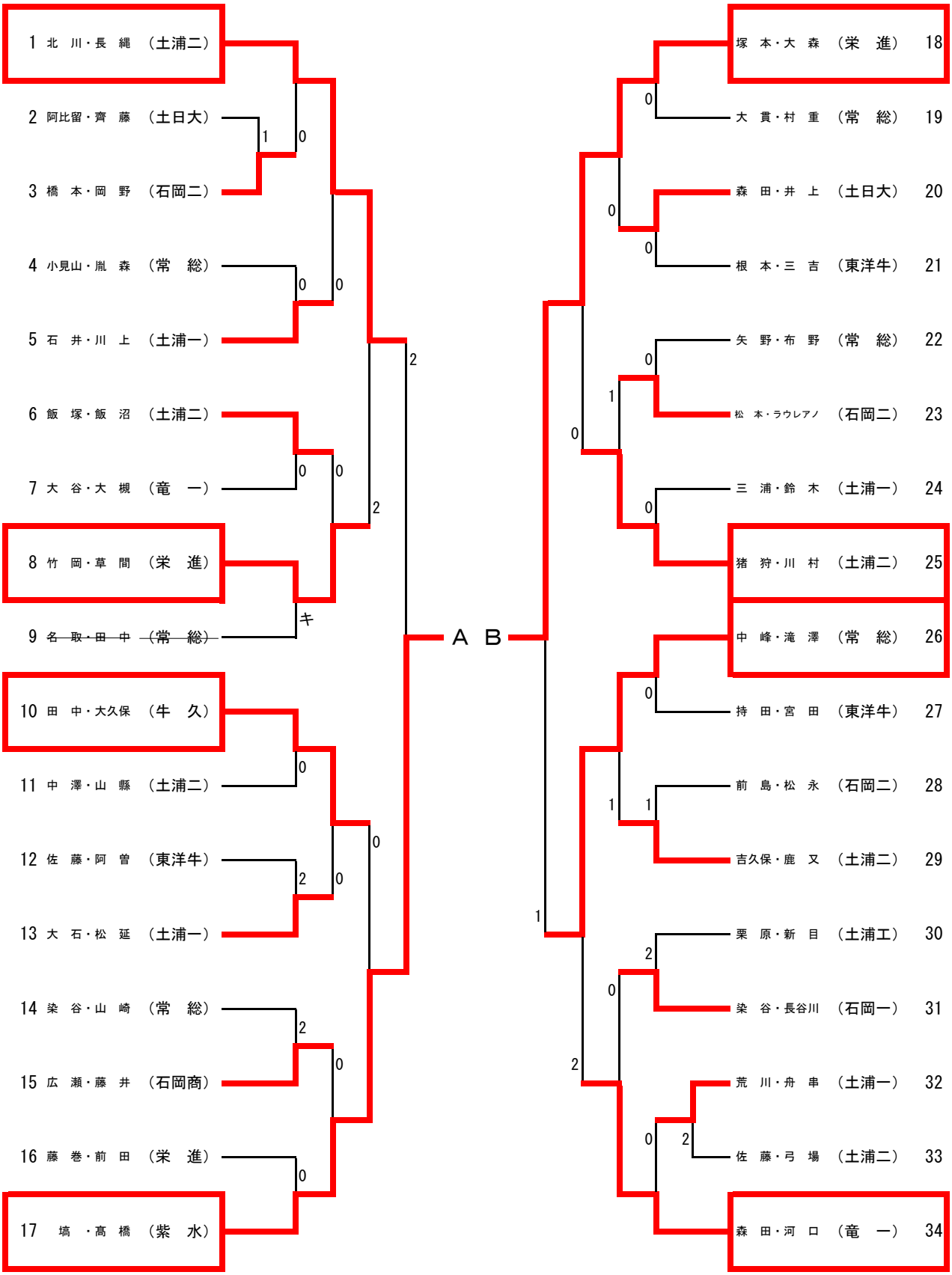

令和5年茨城県南地区高等学校卓球新人戦大会
ニューライフアリーナ龍ケ崎

男子シングルス決勝Ａリーグ　推薦(SS)：五十嵐（土浦二）、桝田（常総）、小沼（土日大）

Ａリーグ	SS1 桝　田 （常　総）	1 山　田 （常　総）	191 上　野 （土浦一）	勝　敗	P	順　位
ＳＳ１ 桝　田 （常　総）		8-11 9-11 11-4 11-9 11-6	11-5 11-7 11-5	2-0	4	1
1 山　田 （常　総）	2		11- 7 11- 7 8-11 11- 6	1-1	3	2
１９１ 上　野 （土浦一）	0	1		0-2	2	3

【決勝】

SS1. 桝田（常　総）　1　8-11 / 11-13 / 11- 5 / 12-14　3　SS2. 五十嵐（土浦二）

【3位決定戦】

SS3. 小沼（土日大）　L　W/O　W　1. 山田（常　総）

【5位決定戦】

126. 大城（紫　水）　2　5-11 / 12-10 / 8-11 / 11- 7 / 5-11　3　191. 上野（土浦一）

男子シングルス決勝Ｂリーグ

Ｂリーグ	SS2 五十嵐 （土浦二）	SS3 小　沼 （土日大）	126 大　城 （紫　水）	52 石　川 （松　陽）	勝　敗	P	順　位
ＳＳ２ 五十嵐 （土浦二）		11- 7 8-11 11- 6 5-11 11- 6	11-6 9-11 11-6 9-11 11-9	11-9 11-3 11-7	3-0	6	1
ＳＳ３ 小　沼 （土日大）	2		11-8 11-9 9-11 11-7	14-12 11-4 11-5	2-1	5	2
１２６ 大　城 （紫　水）	2	1		11-5 9-11 11-9 11-8	1-2	4	3
５２ 石　川 （松　陽）	0	0	1		0-3	3	4

男子ダブルス決勝リーグ　推薦(SS)：小沼・片桐（土日大）、桝田・山田（常総）

決勝リーグ	SS1 桝　田 山　田 （常　総）	SS2 小　沼 片　桐 （土日大）	42 上　野 堀　江 （土浦一）	73 鈴木銀 高　野 （竜　一）	勝　敗	P	順　位
ＳＳ１ 桝田・山田 （常　総）		9-11 7-11 11-9 11-9 11-2	11-4 11-2 11-7	11- 7 11- 6 12-10	3-0	6	1
ＳＳ２ 小沼・片桐 （土日大）	2		0	11- 5 6-11 11- 7 11- 6	1-2	4	3
４２ 上野・堀江 （土浦一）	0	11- 6 12-10 11- 6		16-18 10-12 11-3 11-5 11-8	2-1	5	2
７３ 鈴木銀・高野 （竜ヶ崎一）	0	1	2		0-3	3	4

令和5年茨城県南地区高等学校卓球新人戦大会
ニューライフアリーナ龍ケ崎

女子シングルス決勝Ａリーグ

推薦(SS)：塚本(栄進)、金子有(常総)、北川(土浦二)、塙(紫水)

Aリーグ	SS1 塚　本 （栄　進）	SS4 北　川 （土浦二）	1 大　森 （栄　進）	２０ 長　縄 （土浦二）	勝　敗	P	順　位
ＳＳ１ 塚　本 （栄　進）		1	9-11 12-14 11- 6 12-10 11- 5	11- 5 11- 6 8-11 12-10	2-1	5	2
ＳＳ４ 北　川 （土浦二）	11- 9 11- 5 10-12 11- 9		11- 8 11- 8 11- 4	11- 7 12-10 11- 8	3-0	6	1
１ 大　森 （栄　進）	2	0		11- 8 7-11 11- 9 10-12 11- 6	1-2	4	3
２０ 長　縄 （土浦二）	1	0	2		0-3	3	4

【決勝】

SS2. 金子有（常　総） 3 — 2 SS4. 北川（土浦二）
10-12
12-10
6-11
11- 8
11- 8

【3位決定戦】

SS1. 塚本（栄　進） 2 — 3 73. 金子柚（常　総）
12-10
10-12
11- 6
6-11
5-11

【5位決定戦】

1. 大森（栄　進） 3 — 0 55. 猪狩（土浦二）
11-7
11-5
11-8

【7位決定戦】

SS3. 塙（紫　水） 3 — 0 20. 長縄（土浦二）
11-9
11-7
11-8

女子シングルス決勝Ｂリーグ

Ｂリーグ	SS2 金子有 （常　総）	SS3 塙 （紫　水）	73 金子柚 （常　総）	55 猪　狩 （土浦二）	勝　敗	P	順　位
ＳＳ２ 金子有 （常　総）		11- 7 11- 9 8-11 11- 7	11- 3 11- 7 11- 8	11-9 11-4 11-8	3-0	6	1
ＳＳ３ 塙 （紫　水）	1		1	1	0-3	3	4
７３ 金子柚 （常　総）	0	11- 4 11- 4 13-15 11- 9		11- 4 11- 5 9-11 11- 6	2-1	5	2
５５ 猪　狩 （土浦二）	0	11- 7 8-11 11- 4 11- 8	1		1-2	4	3

女子ダブルス決勝リーグ

決勝リーグ	SS 金子柚 金子有 （常　総）	17 塙 髙　橋 （紫　水）	18 塚　本 大　森 （栄　進）	勝　敗	P	順　位
ＳＳ 金子柚 金子有 （常　総）		11-13 7-11 11- 4 11- 4 13-11	1	1-1	3	2
１８ 塙 髙　橋 （紫　水）	2		0	0-2	2	3
１７ 塚　本 大　森 （栄　進）	11-8 5-11 11-7 11-6	11-6 11-6 11-8		2-0	4	1