令和6年度全日本卓球選手権大会ジュニアの部中学校県西地区予選会
令和6年6月29日（土）
ザ･ヒロサワ･シティ体育館

男子シングルス（1）

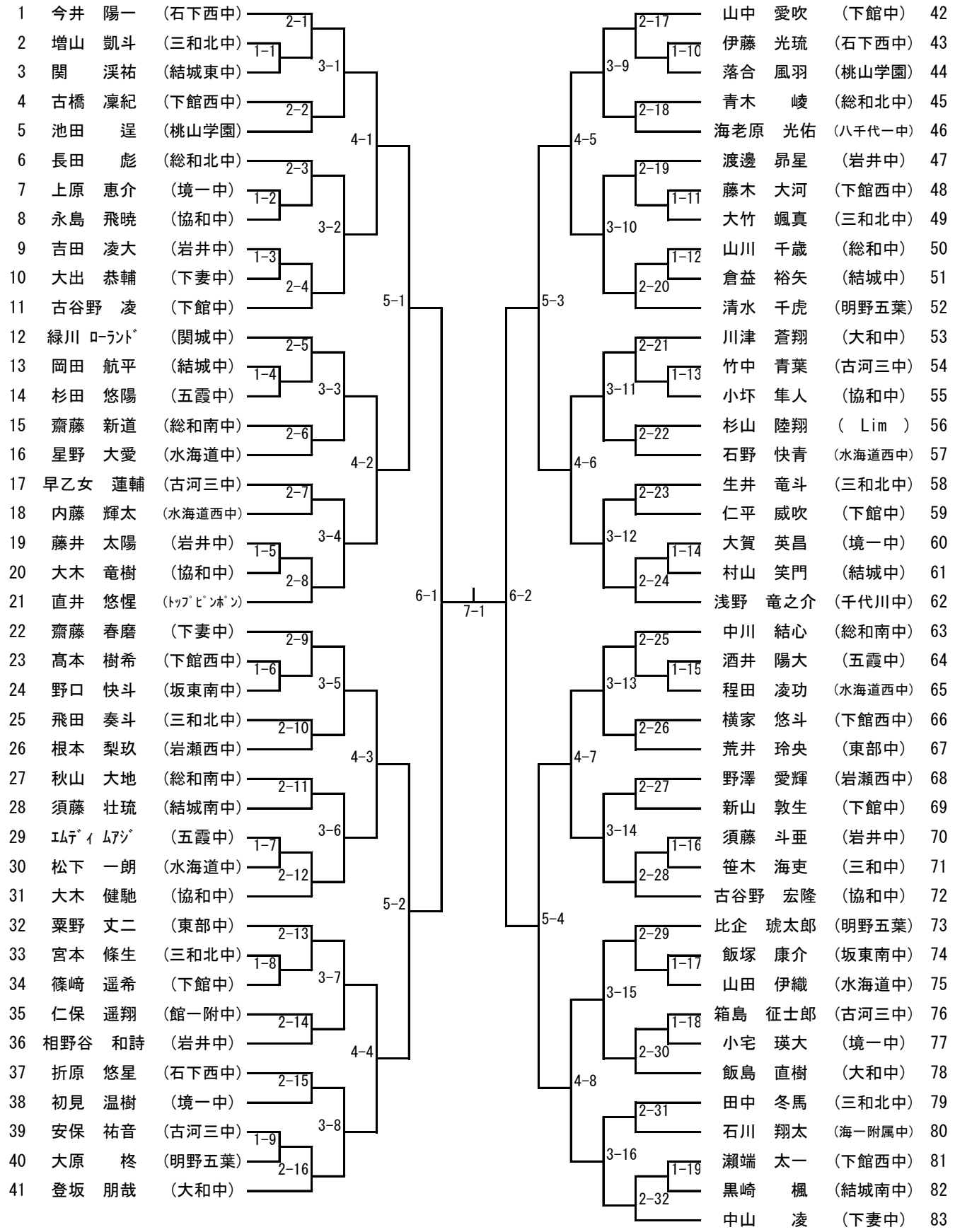

【推薦】 水垣 遥希（ Lim ） 木沢 日翔（東部中） 今井 優和（ﾄｯﾌﾟﾋﾟﾝﾎﾟﾝ）

令和6年度全日本卓球選手権大会ジュニアの部中学校県西地区予選会
令和6年6月29日（土）
ザ･ヒロサワ･シティ体育館

男子シングルス (2)

84	藤本	怜央	（下館中）
85	石田	颯太	（三和北中）
86	澁谷	奏	（境一中）
87	佐藤	彪心	（岩井中）
88	山崎	漣	（水海道中）
89	亀田	竜矢	（下館西中）
90	中川	凌	（総和北中）
91	大塚	有	（水海道西中）
92	齋藤	倫太朗	（協和中）
93	菊地	蓮	（結城南中）
94	渡辺	琉生	（桃山学園）
95	川﨑	崇嗣	（下館中）
96	長井	颯大	（総和中）
97	中山	凰冴	（岩井中）
98	山本	蓮	（ Lim ）
99	飯岡	愛己	（東部中）
100	長尾	凌汰	（結城中）
101	内田	怜志	（館一附中）
102	藤間	凛太郎	（古河三中）
103	鈴木	慶一	（岩瀬西中）
104	石塚	陸太	（石下西中）
105	野口	千耀	（海一附属中）
106	土井	大輝	（岩井中）
107	磯山	煌輝	（東部中）
108	小泉	惺梛	（下館西中）
109	田中	啓大朗	（三和中）
110	生沼	輝大	（三和北中）
111	石森	隼人	（結城中）
112	須賀	亮成	（協和中）
113	小口	航輝	（大和中）
114	小林	尊	（境一中）
115	島袋	友良	（古河三中）
116	中丸	優晴	（下館中）
117	中野	圭右	（五霞中）
118	渡邊	拡仁	（坂東南中）
119	水竹	伶心	（下館西中）
120	赤岩	朋弥	（三和北中）
121	山田	歩	（結城中）
122	遠藤	暖仁	（総和南中）
123	瀬戸	歩生	（水海道西中）
124	内山	直造	（明野五葉）
125	色川	遥真	（下妻中）

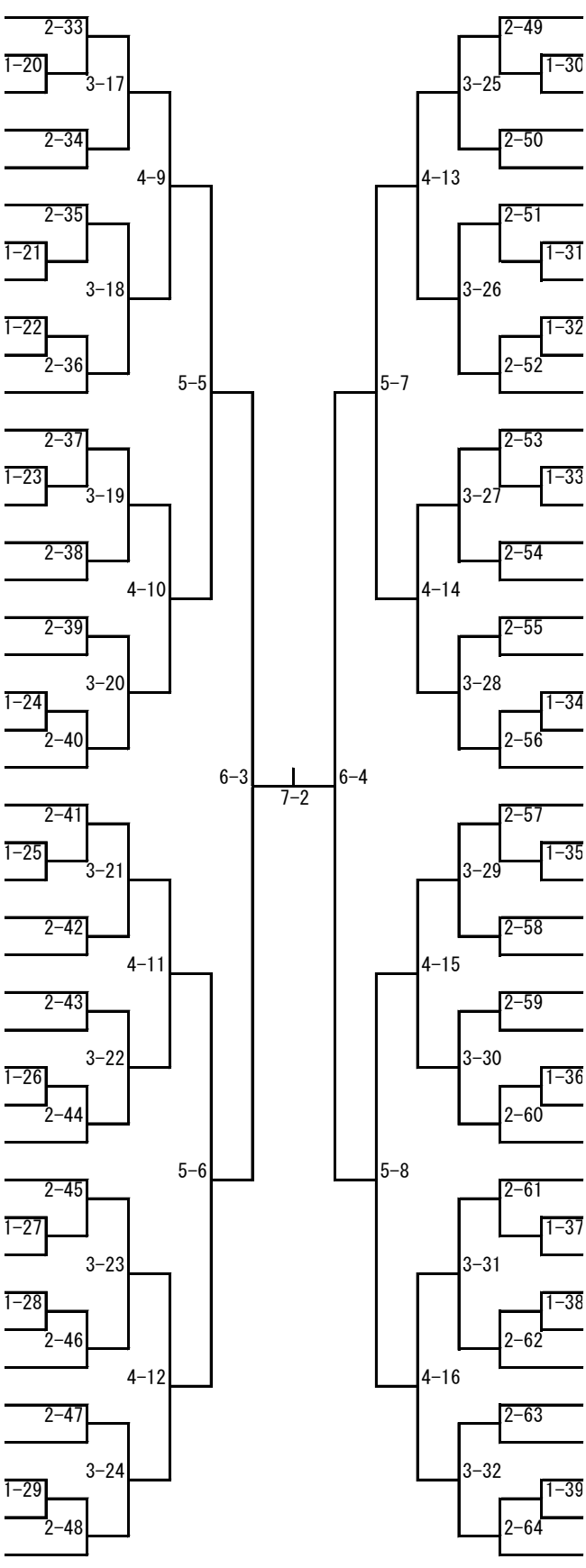

佐藤	憲冴	（古河三中）	126
渡邉	希恵	（結城東中）	127
國府田	琉偉	（協和中）	128
池田	悠真	（岩井中）	129
細井	由暁	（五霞中）	130
髙橋	晃	（下館西中）	131
野澤	泰史	（下妻中）	132
東	瑠奏	（三和北中）	133
須藤	洸希	（明野五葉）	134
曲山	陽翔	（総和中）	135
岩瀬	直	（水海道中）	136
武智	健悟	（三和北中）	137
仲見川	拓飛	（館一附中）	138
大山	那音	（水海道西中）	139
大久保	陽都	（坂東南中）	140
利根川	葵	（大和中）	141
片倉	大翔	（境一中）	142
田中	宥羽	（総和南中）	143
秋葉	奏史朗	（石下西中）	144
高橋	飛翔	（下館中）	145
篠崎	皇介	（東部中）	146
石崎	隼斗	（結城南中）	147
森田	良祐	（下妻中）	148
中村	蓮之介	（三和北中）	149
小林	悠真	（下館中）	150
安藤	陽櫻	（境一中）	151
内海	輝政	（八千代一中）	152
鈴木	健人	（水海道中）	153
枝	慎友	（協和中）	154
新保	煌稀	（古河三中）	155
田嵜	拓真	（岩瀬西中）	156
文挟	滉太	（三和中）	157
鯉沼	結人	（下館中）	158
末安	謙信	（結城中）	159
千代	悠都	（岩井中）	160
盛	桜雅	（石下西中）	161
岩瀬	晴友	（関城中）	162
佐藤	泰誠	（五霞中）	163
鈴木	奏遥	（総和南中）	164
林	葉琉	（下館西中）	165
齊藤	陸王	（桃山学園）	166
鈴木	龍騎	（ Lim ）	167

令和6年度全日本卓球選手権大会ジュニアの部中学校県西地区予選会
令和6年6月29日（土）
ザ･ヒロサワ･シティ体育館

男子シングルス (3)

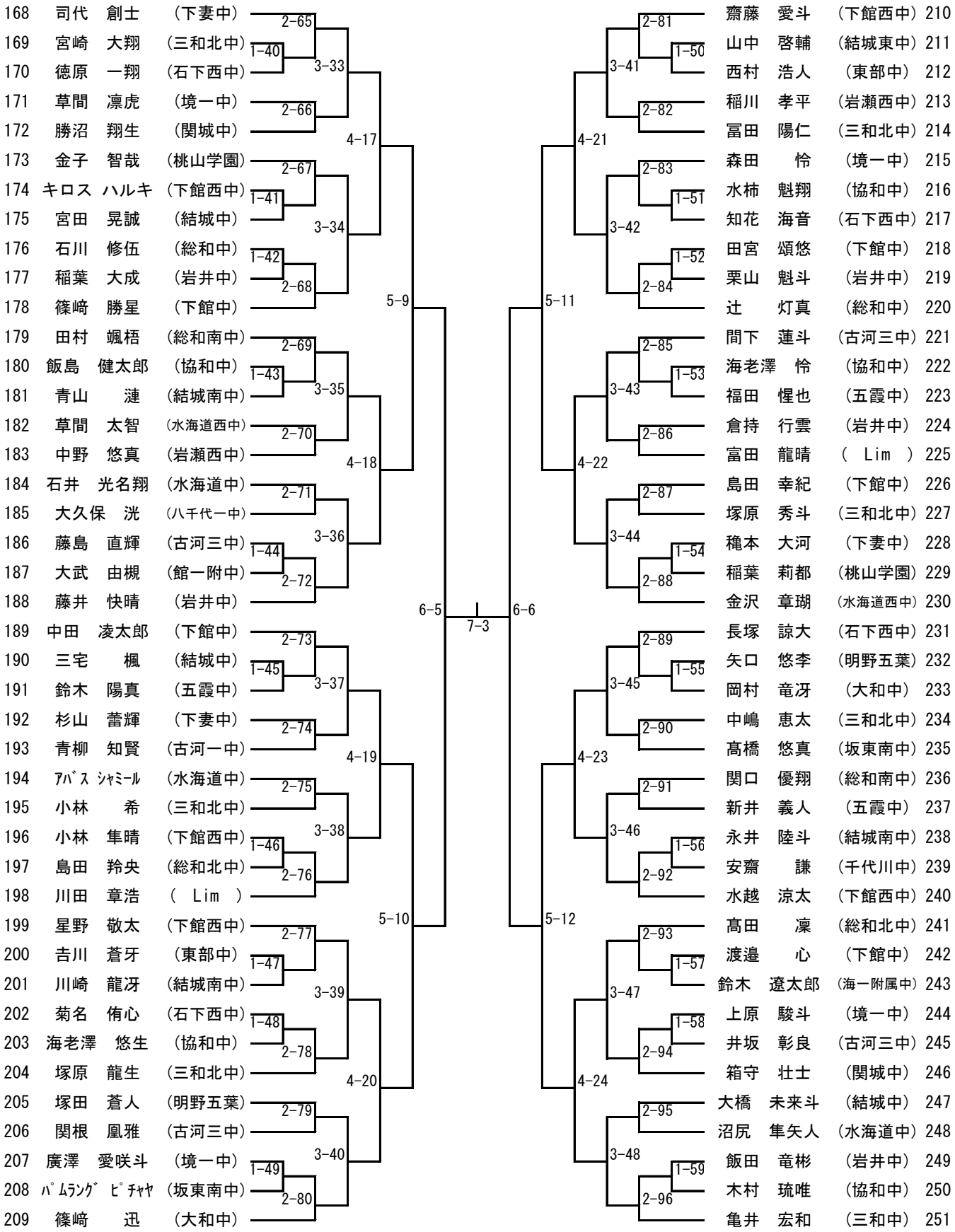

令和6年度全日本卓球選手権大会ジュニアの部中学校県西地区予選会
令和6年6月29日（土）
ザ･ヒロサワ･シティ体育館

男子シングルス (4)

252	川﨑　魁人	（ Lim ）	
253	谷貝　亮弥	（下館西中）	1-60
254	須藤　和人	（五霞中）	
255	菊池　仁太朗	（結城中）	2-98
256	大賀　旭	（三和中）	
257	中澤　凰牙	（明野五葉）	2-99
258	沢田　虎珀	（水海道中）	1-61
259	藤井　快吏	（坂東南中）	
260	佐伯　奏心	（協和中）	1-62
261	千々松　憂人	（桃山学園）	2-100
262	髙山　蒼羽	（三和北中）	
263	藤島　夢斗	（協和中）	2-101
264	今泉　遥斗	（下妻中）	1-63
265	今村　裕太	（海一附属中）	
266	寺下　詠斗	（古河三中）	2-102
267	髙橋　優太	（結城中）	
268	根本　翔	（桃山学園）	2-103
269	小谷野　凱翔	（岩井中）	
270	柗信　颯馬	（水海道西中）	1-64
271	小林　謙太	（三和北中）	
272	坂入　彰	（下館中）	2-104
273	中島　蓮	（石下西中）	2-105
274	藤原　匡平	（境一中）	1-65
275	相澤　陽真	（結城南中）	
276	小川　悠臥	（下館中）	2-106
277	岩田　紘輝	（三和北中）	
278	冨田　陽斗	（明野五葉）	2-107
279	粟野　瞬	（東部中）	
280	冨山　隼	（坂東南中）	1-66
281	水竹　優心	（下館西中）	
282	関根　伊吹	（総和南中）	2-108
283	野田　歩	（岩井中）	2-109
284	今泉　惺瑠	（三和北中）	1-67
285	田辺　蓮	（下館中）	
286	大野　大我	（水海道中）	1-68
287	久野　篤生	（古河三中）	
288	黒木　奏音	（境一中）	2-110
289	山崎　風翔	（総和中）	2-111
290	長妻　侑和	（水海道西中）	
291	塚越　悠真	（下妻中）	1-69
292	増田　陽友	（大和中）	
293	川澄　奏太	（協和中）	2-112

294	岩田　颯真	（下妻中）	2-113
295	木村　柚季	（三和北中）	1-70
296	瀧井　颯介	（下館中）	
297	沼尻　栞汰	（水海道中）	2-114
298	染野　快成	（SPCｼﾞｭﾆｱ）	
299	小野瀬　輝斗	（協和中）	2-115
300	加藤　颯來	（三和中）	1-71
301	栗崎　暖	（石下西中）	
302	宗像　想汰	（下館西中）	1-72
303	雨甲斐　晴真	（結城南中）	
304	廣瀬　嵩琉	（桃山学園）	2-116
305	佐藤　凱斗	（下館西中）	2-117
306	櫻井　翔琉	（境一中）	1-73
307	林　拓来真	（東部中）	
308	後藤　倖希	（水海道西中）	2-118
309	佐藤　凌雅	（古河三中）	
310	成田　大恭	（結城中）	2-119
311	早野　洋翔	（総和南中）	
312	神矢　陽希	（岩井中）	1-74
313	木内　陸斗	（岩瀬西中）	
314	成田　真輝	（明野五葉）	2-120
315	野村　珠吏	（境一中）	2-121
316	田所　櫂	（下館西中）	1-75
317	川又　空牙	（結城中）	
318	錦戸　逞	（東部中）	2-122
319	諏訪　悠喜	（総和北中）	
320	髙橋　玲旺	（坂東南中）	2-123
321	高田　悠斗	（総和南中）	
322	関口　駿也	（関城中）	1-76
323	鈴木　蓮人	（三和北中）	
324	會津　奏人	（水海道中）	2-124
325	仁平　創太郎	（館一附中）	2-125
326	永井　雅輝	（結城南中）	1-77
327	小口　啓介	（大和中）	
328	兼村　悠太郎	（協和中）	1-78
329	下田　拓実	（五霞中）	
330	櫻井　琉威	（三和北中）	2-126
331	長谷川　智也	（下妻中）	2-127
332	神田　華希	（岩井中）	
333	鈴木　琉聖	（石下西中）	1-79
334	桑原　悠輝	（古河三中）	
335	福田　海斗	（下館中）	2-128

令和6年度全日本卓球選手権大会ジュニアの部中学校県西地区予選会
令和6年6月29日（土）
ザ･ヒロサワ･シティ体育館

女子シングルス（1）

1	高橋　星璃奈	(SPCｼﾞｭﾆｱ)
2	横瀬　光里	(下館西中)
3	石森　柚葵	(結城中)
4	吉田　藍良	(海一附属中)
5	足立　莉望	(岩瀬西中)
6	入江　真彩	(関城中)
7	藤田　有芽	(古河三中)
8	塚田　咲優	(三和北中)
9	山口　明心優	(下館中)
10	宮坂　明奈	(明野五葉)
11	保坂　美来	(岩瀬西中)
12	鈴木　彩友	(境一中)
13	直井　涼愛	(下館西中)
14	羽部　夏生	(総和南中)
15	関　麻里亜	(結城東中)
16	富田　英玲那	(　Lim　)
17	河原　真咲	(結城中)
18	上野　愛彩	(桃山学園)
19	荒木　音羽	(総和北中)
20	荒井　陽菜	(下館西中)
21	関口　緋南乃	(下館中)
22	古閑　絢菜	(岩井中)
23	渡部　心	(下館西中)
24	山口　結愛	(石下西中)
25	染谷　美羽	(境一中)
26	髙橋　芽以	(三和北中)
27	大塚　結奈	(桃山学園)
28	慶野　由依	(結城中)
29	遠藤　愛羽	(協和中)
30	菅澤　七帆	(海一附属中)
31	新井　ななみ	(下館西中)
32	鈴木　絢音	(桃山学園)
33	野口　結衣	(東部中)
34	髙野　真帆	(三和北中)
35	髙橋　羽音	(明野五葉)
36	中山　さくら	(八千代一中)
37	高橋　杏	(下館中)
38	鈴木　ことは	(大和中)
39	草間　桃奈	(　Lim　)
40	吉川　心優	(総和南中)
41	平野　心海	(古河三中)
42	小幡　柚葉	(関城中)
43	渡邉　蒼	(岩井中)
44	真中　結衣葉	(境一中)
45	須田　はるひ	(岩瀬西中)
46	鈴木　鮎海	(総和中)
47	島田　莉奈	(協和中)
48	栗崎　穏	(石下西中)
49	岩佐　和華	(関城中)
50	西塚　海希	(　Lim　)
51	矢野　陽緒吏	(下館西中)
52	秋葉　遥奈	(八千代一中)
53	荒木　華音	(総和北中)
54	髙橋　雅	(境一中)
55	海老澤　愛未	(明野五葉)
56	金子　紗和	(SPCｼﾞｭﾆｱ)
57	中島　柚那	(桃山学園)
58	岸本　唯愛	(結城中)
59	神谷　理乃	(下館西中)
60	増渕　夏姫	(下館中)
61	関　希々花	(結城中)
62	荒井　彩雪	(三和北中)
63	江原　琉里愛	(SPCｼﾞｭﾆｱ)
64	高松　杏衣里	(岩瀬西中)
65	小島　絵美菜	(八千代一中)
66	古沢　萌	(明野五葉)
67	上野　結彩	(桃山学園)
68	中久喜　瑠依	(関城中)
69	青木　優里香	(古河三中)
70	廣瀬　心咲	(石下西中)
71	横島　美音	(下館西中)
72	牧島　葉留	(総和南中)
73	宮澤　舞衣	(結城東中)
74	鈴木　怜菜	(東部中)
75	海老原　莉子	(坂東東中)
76	塚原　菜緒	(桃山学園)
77	長島　千鶴	(総和北中)
78	田嵜　由衣	(関城中)
79	松本　凛香	(海一附属中)
80	塚原　里莉愛	(下館西中)
81	大木　柚佳	(明野五葉)
82	中川　未來	(三和中)
83	永井　咲羽	(協和中)
84	藤枝　結衣	(総和中)
85	須藤　寧々	(境一中)
86	篠崎　理央	(結城中)
87	齋藤　妃和	(結城東中)
88	今川　愛椛	(下館西中)
89	舘野　結衣	(ﾄｯﾌﾟﾋﾟﾝﾎﾟﾝ)
90	井所　真菜	(総和北中)
91	須藤　あいり	(下館西中)
92	横田　優衣	(五霞中)
93	渋川　莉菜	(下館中)
94	相野谷　美陽	(岩井中)
95	川那子　真衣	(岩瀬西中)
96	増田　美結	(石下西中)
97	一木　梓紗	(大和中)
98	須田　愛唯	(古河三中)
99	陶　眞綾	(下館西中)
100	粟野　はるひ	(東部中)
101	杉原　琴美	(明野五葉)
102	小保方　結彩	(結城中)
103	大川　奈央	(総和南中)
104	和田　凜音彩	(SPCｼﾞｭﾆｱ)
105	古宇田　彩月	(明野五葉)
106	工藤　莉緒	(海一附属中)
107	関野　心春	(桃山学園)
108	髙松　朱莉	(古河一中)
109	髙橋　咲羽	(境一中)
110	後藤　茉奈	(協和中)
111	河合　音杷	(結城南中)
112	遠藤　吏乃	(下館中)
113	鈴木　美羽	(八千代一中)
114	倉持　理子	(結城中)
115	中條　綾華	(岩瀬西中)
116	稲田　千紗都	(関城中)
117	椿　依央莉	(三和北中)
118	勝沼　咲希	(下館西中)
119	小林　晴花	(　Lim　)

【推薦】　大山　可琳（ﾄｯﾌﾟﾋﾟﾝﾎﾟﾝ）　米川　心奈（　Lim　）

令和6年度全日本卓球選手権大会ジュニアの部中学校県西地区予選会
令和6年6月29日（土）
ザ･ヒロサワ･シティ体育館
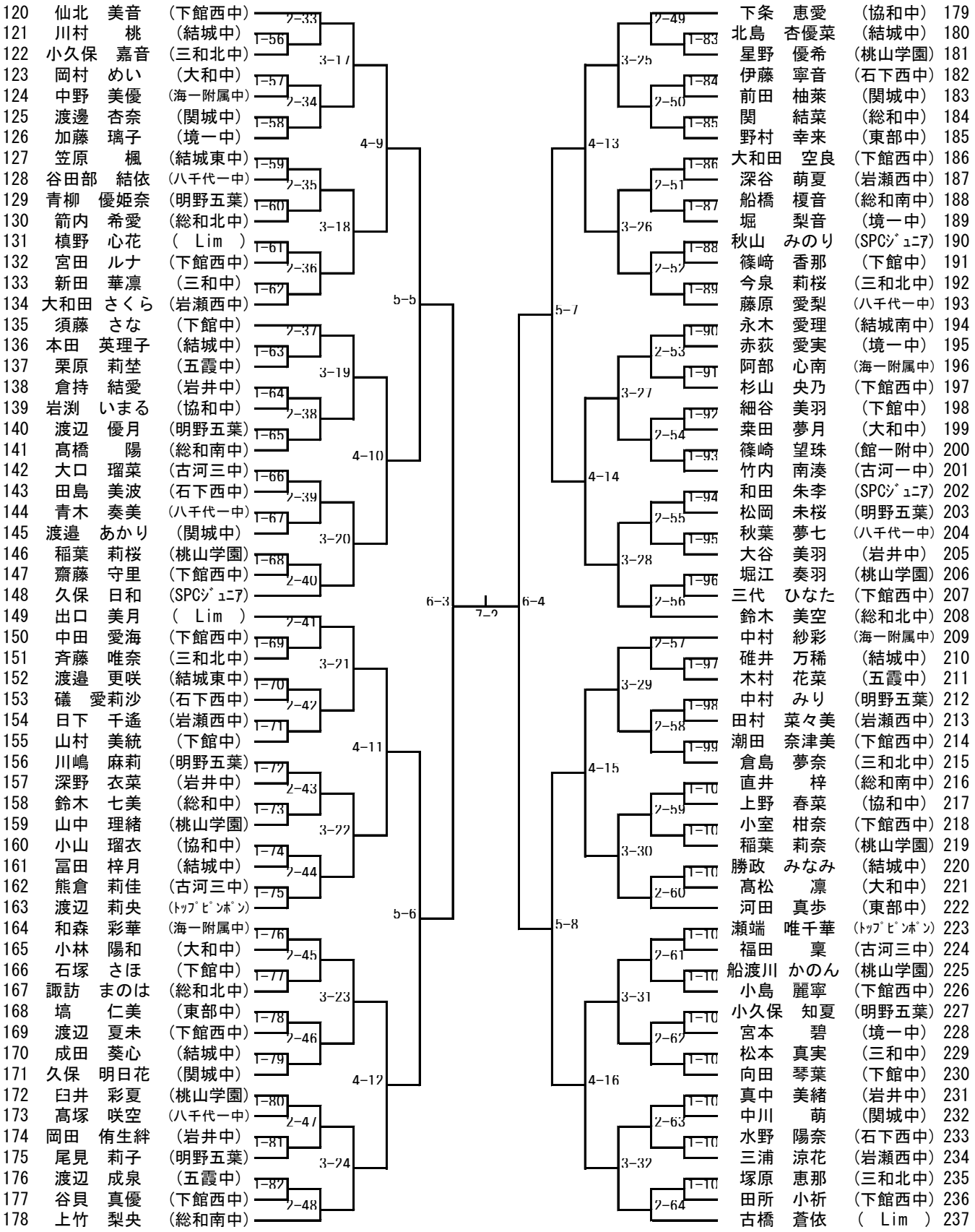
女子シングルス (2)