バンビ男子　第2ステージ　決勝トーナメント

終了　14::50

予選順位			
1	A-1	渡部民人	偉関TTL
2	H-2	小林碧斗	大塚クラブ
3	I-2	大場智也	TOMAX
4	B-1	金田侑大	神栖卓球クラブ
5	C-1	髙橋久遠	TIT
6	D-1	杉田　蓮	マイダス
7	F-2	岡山理人	小川スポ少
8	G-2	涌井唯羽	たなかクラブ
9	E-1	中野琥珀	岸田クラブ

予選順位			
松本來斗	FLAT HILL	F-1	10
長尾咲陽人	薄根卓球	D-2	11
中田裕大	柏ソレイユ	E-2	12
日野湊介	柏ソレイユ	G-1	13
柏木夏音	岸田クラブ	H-1	14
寺野碧透	ステップ狭山	A-2	15
工藤大雄	ATSC	B-2	16
萩野雄介	佐野ジュニアクラブ	C-2	17
村田大樹	TIT	I-1	18

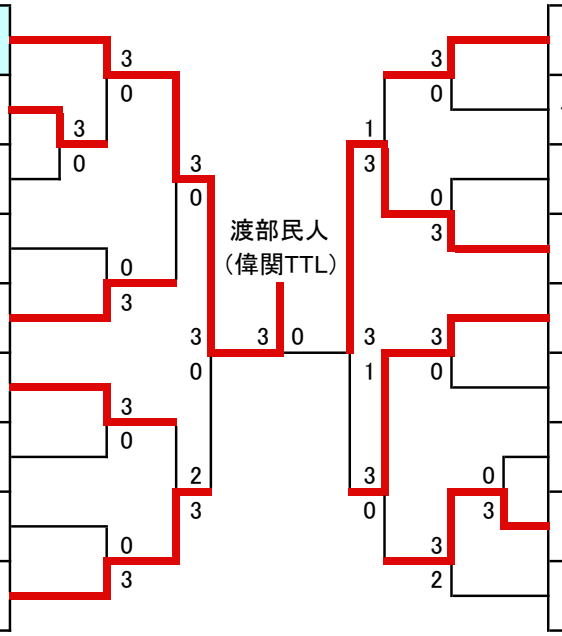

バンビ女子　第2ステージ　決勝トーナメント

予選順位			
1	A-1	植田　杏	T. T. C平屋
2	G-2	鹿目海右	卓桜会栃木卓球S
3	H-2	五十嵐のぞみ	丸子橋卓球S
4	B-1	三島悠葵	羽佳卓球倶楽部
5	C-1	広山絢葉	シュエット
6	E-2	弘海瑠奈	マイダス
7	F-2	岩木夢芽	M. Dジュニア
8	D-1	香取悠珠子	卓桜会栃木卓球S
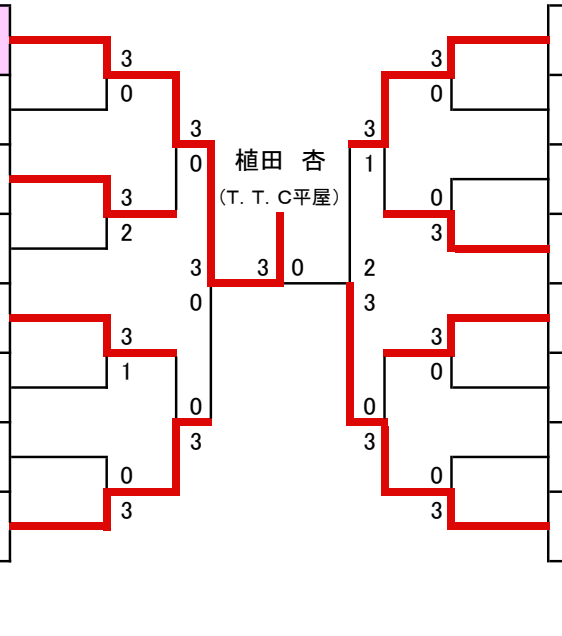
予選順位			
藤本和花	丸善クラブ	E-1	9
渡邉ひかり	T－Field	C-2	10
竹下優愛	リトルキングス	D-2	11
高野奈南	大島TTS	F-1	12
野間瑶子	WEILAI	G-1	13
村田　雛	秋川クラブ	A-2	14
木沢琴音	筑西ジュニア	B-2	15
佐藤希未	マイダス	H-1	16