平成２８年度　茨城県高校卓球新人（団体）戦
平成２８年１１月１１日（金）１２日（土）
筑西市下館体育館

男子学校対抗

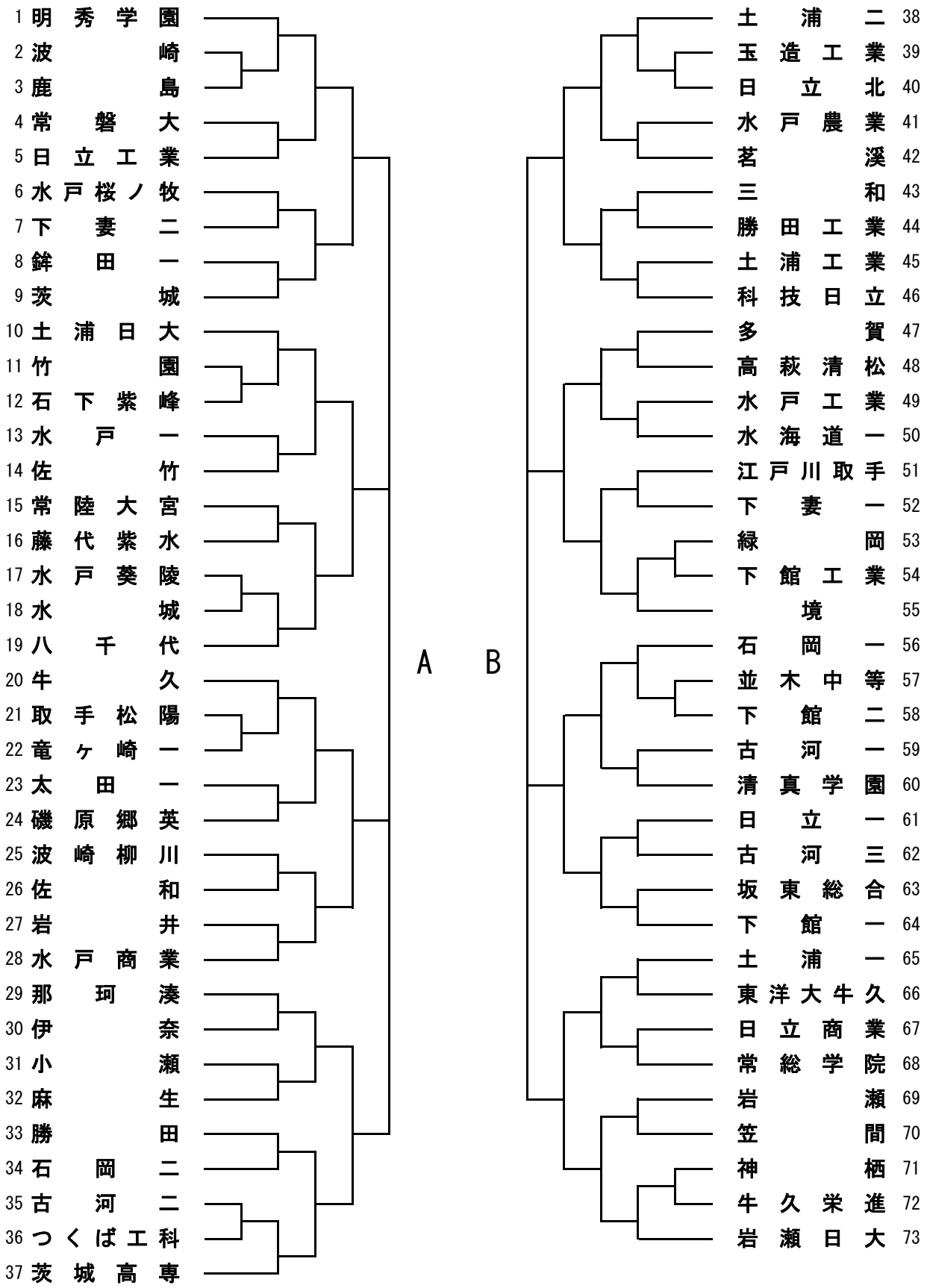

平成２８年度　茨城県高校卓球新人（団体）戦
平成２８年１１月１１日（金）１２日（土）
筑西市下館体育館
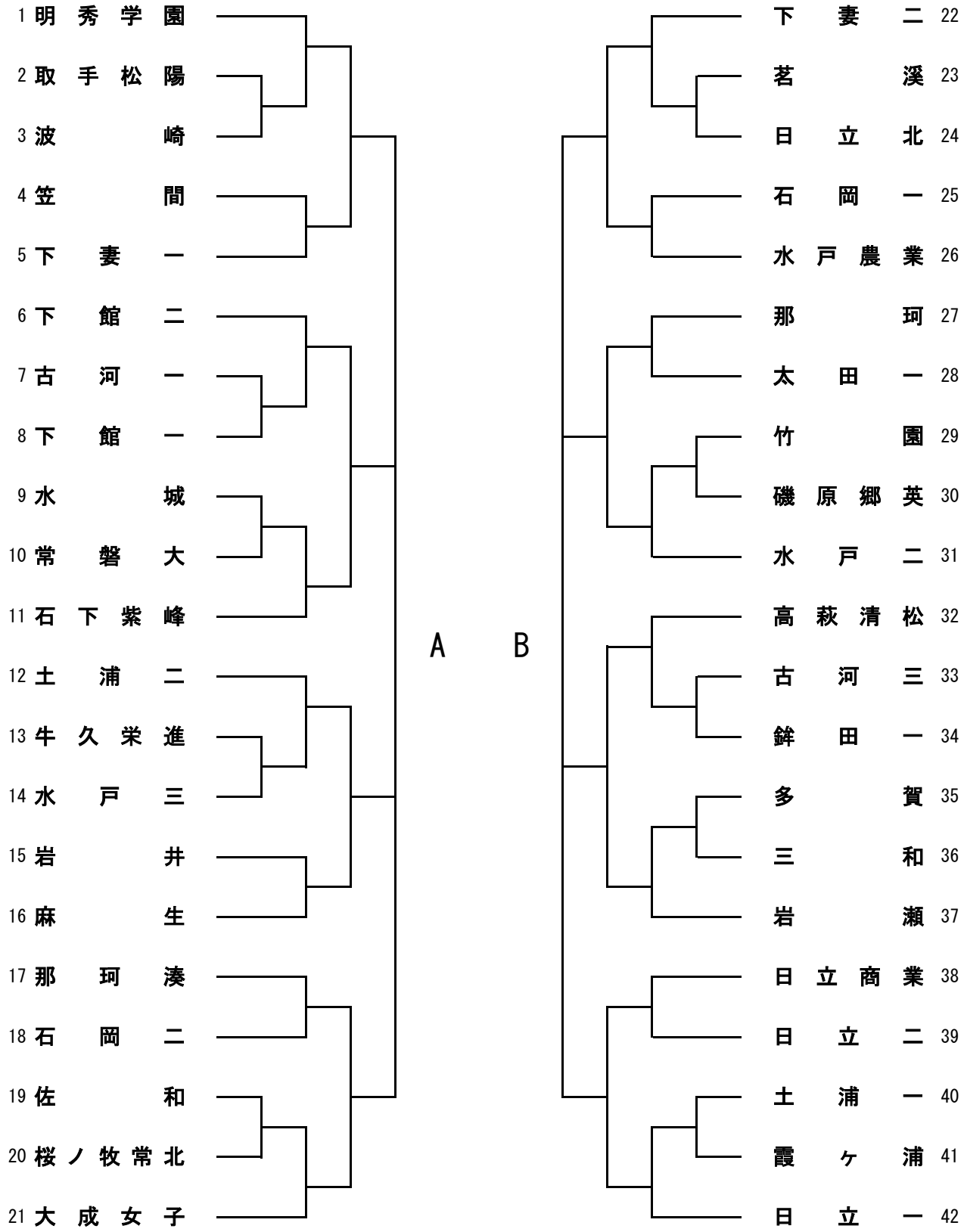
女子学校対抗