平成29年度　茨城県中学校総合体育大会　県西地区大会　卓球の部

男子団体戦

平成29年6月30日(金)

三和ふれあいスポーツセンター

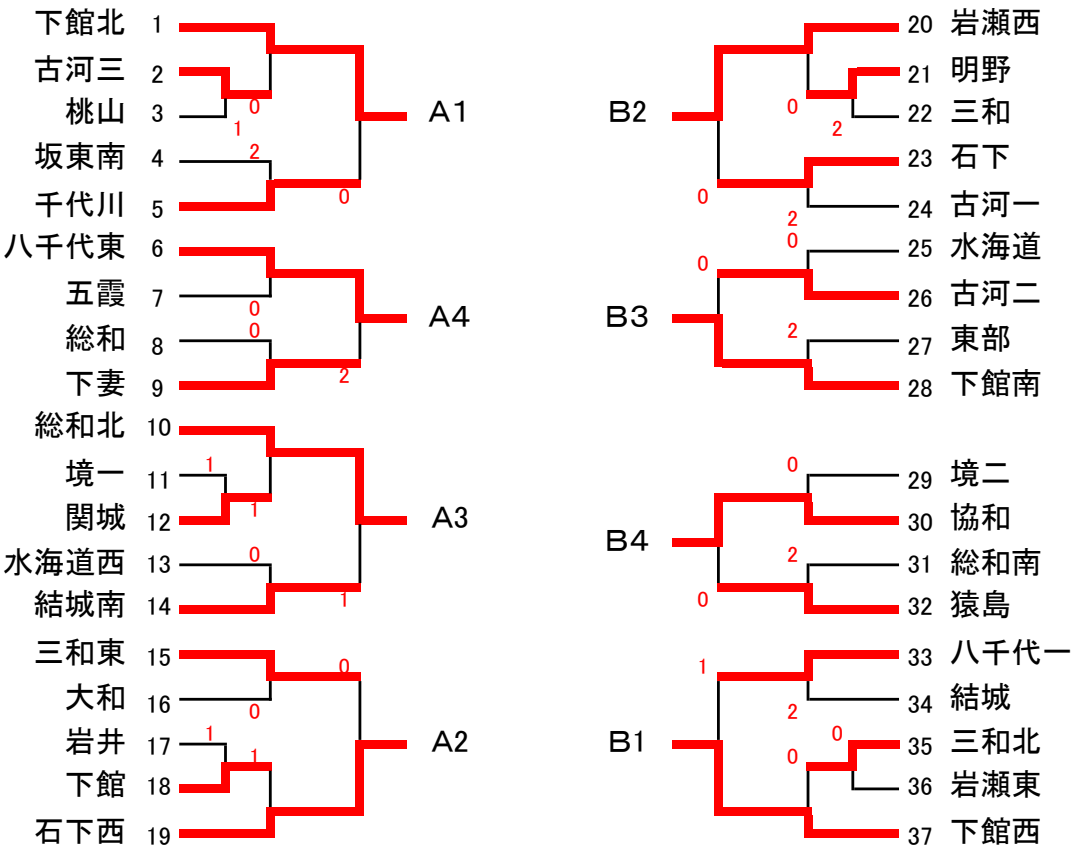

準決勝リーグA　①1-4, 2-3　②1-3, 2-4　③1-2, 3-4

		A1	A2	A3	A4	ポイント	順位
A1	下館北		3－1	2－3	3－1	5	2
A2	石下西	1－3		3－2	1－3	4	4
A3	総和北	3－2	2－3		3－2	5	1
A4	八千代東	1－3	3－1	2－3		4	3

準決勝リーグB　①1-4, 2-3　②1-3, 2-4　③1-2, 3-4

		B1	B2	B3	B4	ポイント	順位
B1	下館西		3－1	3－2	3－0	6	1
B2	岩瀬西	1－3		1－3	3－2	4	3
B3	下館南	2－3	3－1		3－0	5	2
B4	協和	0－3	2－3	0－3		3	4

決　勝

A1位 総和北　1 ― 3　B1位 下館西

3位決定戦

A2位 下館北　1 ― 3　B2位 下館南

5位決定戦

A3位 八千代東　2 ― 3　B3位 岩瀬西

最終順位(県大会出場校)

1位	筑西市立下館西中学校	4位	筑西市立下館北中学校
2位	古河市立総和北中学校	5位	桜川市立岩瀬西中学校
3位	筑西市立下館南中学校	6位	八千代町立東中学校