平成29年度茨城県卓球選手権大会兼全日本卓球選手権大会（一般の部）茨城県予選会
平成29年10月22日（日）
筑西市下館総合体育館

② 女子シングルス（代表：３名）

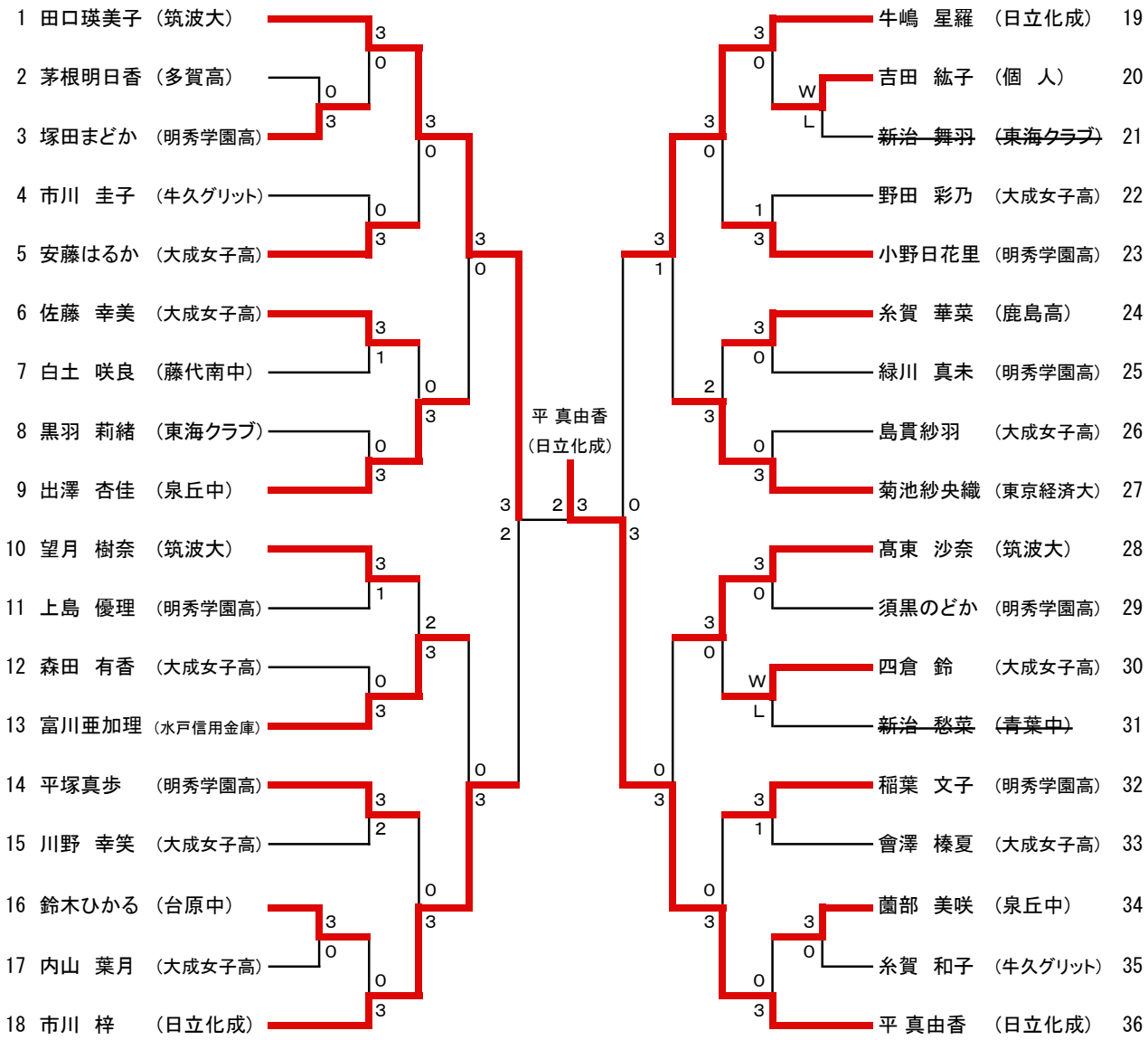

【準決勝】 (1)田口瑛美子(筑波大) ３ (10-12, 11- 7, 11- 9, 9-11, 11-7) ２ 市川 梓(日立化成)(18)
【準決勝】 (20)牛嶋 星羅(日立化成) ０ (7-11, 1-11, 6-11,) ３ 平 真由香(日立化成)(36)
【決 勝】 (1)田口瑛美子(筑波大) ２ (9-11, 11- 3, 11- 5, 12-14, 9-11) ３ 平 真由香(日立化成)(36)
【3位決定戦】 (18)市川 梓(日立化成) ３ (11- 5, 8-11, 13-11, 11- 5,) １ 牛嶋 星羅(日立化成)(20)
【順位決定1回戦】 (9)出澤 杏佳(泉丘中) ３ (12-10, 11- 8, 11- 6,) ０ 富川亜加理(水戸信用金庫)(13)
【順位決定1回戦】 (27) 菊池紗央織(東京経済大) ０ (9-11, 5-11, 4-11,) ３ 髙東沙奈(筑波大)(28)
【5位決定戦】 (9)出澤 杏佳(泉丘中) ３ (8-11, 11- 8, 11- 8, 11- 9 ,) １ 髙東沙奈(筑波大)(28)
【７位決定戦】 (13)富川亜加理(水戸信用金庫) ３ (12-10, 12-10, 15-13,) ０ 菊池紗央織(東京経済大)(27)
【代 表】 平 真由香(日立化成)、田口瑛美子(筑波大)、市川 梓(日立化成)
【推 薦】 鈴木 李茄(日立化成)
【関東ブロック予選会代表】 牛嶋 星羅(日立化成)、出澤 杏佳(泉丘中)
【平成29年度全日本卓球選手権大会(一般の部)】 期日:平成30年1月15日(月)～21日(日) 、会場:東京体育館
【全日本卓球選手権大会関東ブロック予選会】 参加者:男女各2名 (県予選会4位、5位)
担当:千葉県、期日:平成29年11月1日(水)、会場:千葉ポートアリーナ