平成30年度関東高校卓球大会水戸地区予選会
平成３０年４月２１日(土)
見川体育館

男子学校対抗　推薦　茨高専，水戸商，水戸工

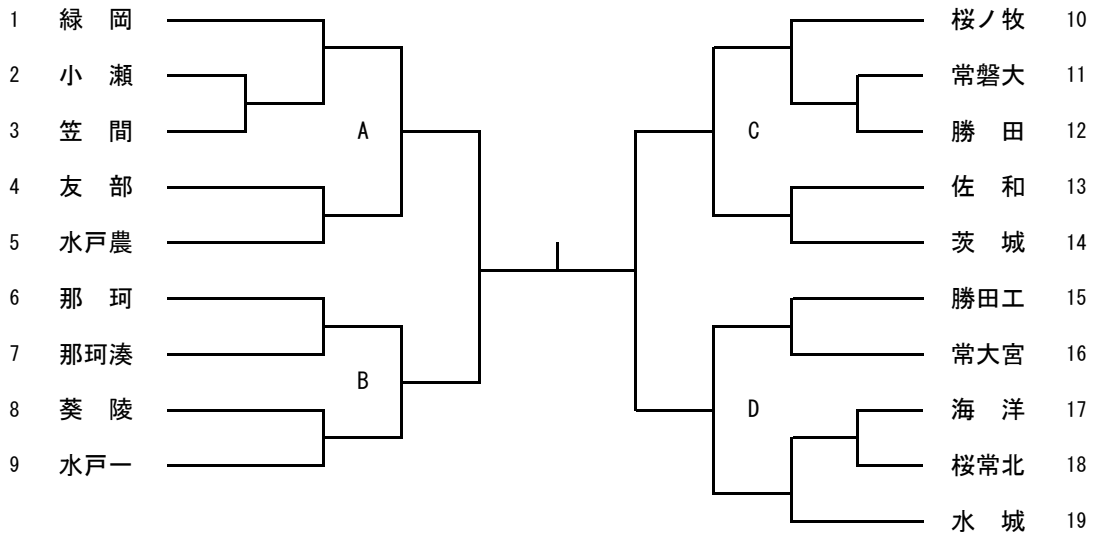

３位決定戦

５位決定戦

A　　C

B　　D

女子学校対抗　推薦　大成女，水戸三

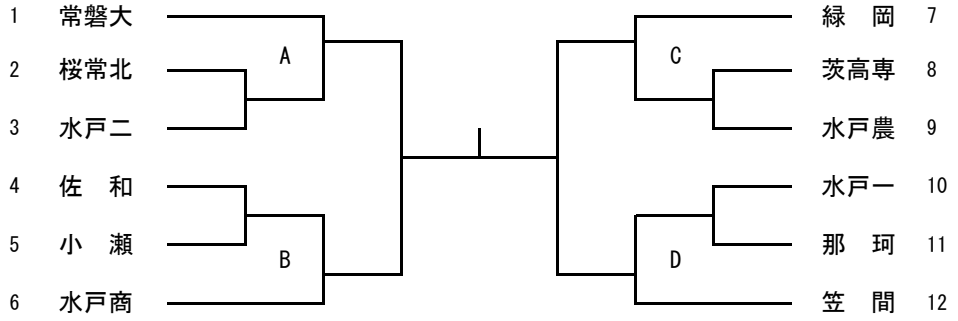

３位決定戦

５位決定戦

A　　C

B　　D

男子順位	
1	
2	
3	
4	
5	

女子順位	
1	
2	
3	
4	
5	

平成３０年度関東高校卓球大会水戸地区予選会
平成３０年４月２１日（土）
見川体育館

男子ダブルス　推薦：吉葉・畑岡（水戸工），室伏・荒井（緑岡）

1 鈴木駿・村　上　（茨高専）
2 鈴　木・渡　邉　（桜ノ牧）
3 圷　大・助　川　（勝田工）
4 内　田・坂　部　（水　城）
5 武　田・清　水　（佐　和）
6 柴　原・古　谷　（桜常北）
7 村　澤・髙　野　（常磐大）
8 川　瀬・中　島　（常大宮）
9 會　澤・鈴　木　（茨　城）
10 尾　嶋・木　村　（友　部）
11 安　藤・　関　（水戸工）
12 檢　崎・美野輪　（緑　岡）
13 福　地・矢　代　（水　城）
14 永　沼・高　木　（笠　間）
15 田　尻・土　田　（水戸商）
16 横　倉・山　﨑　（水戸農）
17 鈴　木・佐　藤　（水戸一）
18 松　本・　南　（勝田工）
19 古田土・深　山　（茨高専）
20 清　水・上　野　（桜ノ牧）
21 　芝　・小　嶋　（茨　城）
22 前　沢・石　川　（那　珂）
23 矢　野・梅　澤　（水戸工）
24 馬　籠・仲　島　（小　瀬）
25 加　藤・佐々木　（水戸一）
26 櫻　井・齋　藤　（水　城）
27 大　村・　関　（勝　田）
28 友　部・圷　喜　（勝田工）
29 阿久津・西　野　（那　珂）
30 若　林・古　沢　（水戸工）
31 清水翔・清水亮　（那珂湊）
32 伊　藤・鈴　木　（佐　和）
33 髙　井・押　鴨　（桜ノ牧）
34 川　上・保　苅　（茨城東）
35 朝　日・大　内　（葵　陵）
36 和田健・塩　田　（茨　城）
37 久　保・村　松　（緑　岡）
38 富　永・岩　間　（桜常北）
39 大　平・髙　野　（海　洋）
40 大　橋・薗　部　（茨高専）
41 仲　田・青　木　（桜ノ牧）
42 加　藤・　柏　（水戸工）
43 嘉　齊・来　栖　（笠　間）
44 栗　橋・細　谷　（水戸農）
45 賀波澤・　橘　（水戸商）

2-1　1-1　3-1　2-2　4-1 A　2-3　1-2　3-2　1-3　2-4　5-1　2-5　1-4　3-3　1-5　2-6　4-2 B　2-7　1-6　3-4　1-7　2-8　6-1　7-1　2-9　1-8　3-5　2-10　4-3 C　2-11　1-9　3-6　1-10　2-12　5-2　2-13　1-11　3-7　1-12　2-14　4-4 D　2-15　3-8　1-13　2-16

46 生田目・加倉井　（桜ノ牧）
47 真　家・箕　輪　（水　城）
48 鈴木貴・鈴木至　（茨高専）
49 人　見・山　田　（那珂湊）
50 鈴木麻・小　野　（勝田工）
51 庄　司・横　山　（水戸工）
52 中　田・和田康　（茨　城）
53 米　川・上　妻　（水戸農）
54 後　藤・長　山　（那　珂）
55 深　澤・引　地　（緑　岡）
56 嶋　津・富士縄　（常磐大）
57 加　藤・川　又　（水戸商）
58 阿　部・芝　田　（水戸聾）
59 園　部・島　﨑　（桜ノ牧）
60 薄　井・皆　川　（小　瀬）
61 富田湧・髙　山　（海　洋）
62 鈴木浩・鴨志田　（勝田工）
63 神　田・山　内　（水戸一）
64 加倉井・豊　田　（水　城）
65 森　田・風　野　（笠　間）
66 池　田・斎　藤　（桜常北）
67 野　沢・佐　藤　（水戸工）
68 中　岫・髙　橋　（水　城）
69 海　野・貴　志　（茨　城）
70 龍　崎・谷　島　（水戸工）
71 高　倉・田　場　（緑　岡）
72 飯　田・友　部　（茨高専）
73 小　泉・桑　名　（水戸農）
74 菊　池・仁　平　（笠　間）
75 木　村・宮　内　（桜ノ牧）
76 塚　本・富田瑛　（海　洋）
77 石　井・尾　曽　（葵　陵）
78 川　﨑・田　嶋　（常磐大）
79 市　毛・関　本　（勝　田）
80 藤　咲・中　沢　（水戸農）
81 柏　葉・松　本　（那珂湊）
82 西　野・豊　田　（佐　和）
83 吉　澤・木　内　（笠　間）
84 渡　辺・釣　部　（水戸一）
85 渡　辺・梅　津　（勝田工）
86 岡　崎・藤　田　（常大宮）
87 小野瀬・服　部　（水戸工）
88 荻　津・武　田　（茨　城）
89 中　村・照　沼　（茨高専）

2-17　1-14　3-9　2-18　4-5 E　2-19　1-15　3-10　1-16　2-20　5-3　2-21　1-17　3-11　1-18　2-22　4-6 F　2-23　3-12　1-19　2-24　6-2　2-25　1-20　3-13　2-26　4-7 G　2-27　1-21　3-14　1-22　2-28　5-4　2-29　1-23　3-15　1-24　2-30　4-8 H　2-31　3-16　1-25　2-32

平成３０年度関東高校卓球大会水戸地区予選会
平成３０年４月２１日(土)
見川体育館

女子ダブルス　推薦　川野・四倉（大成女），小川・佐藤（大成女）

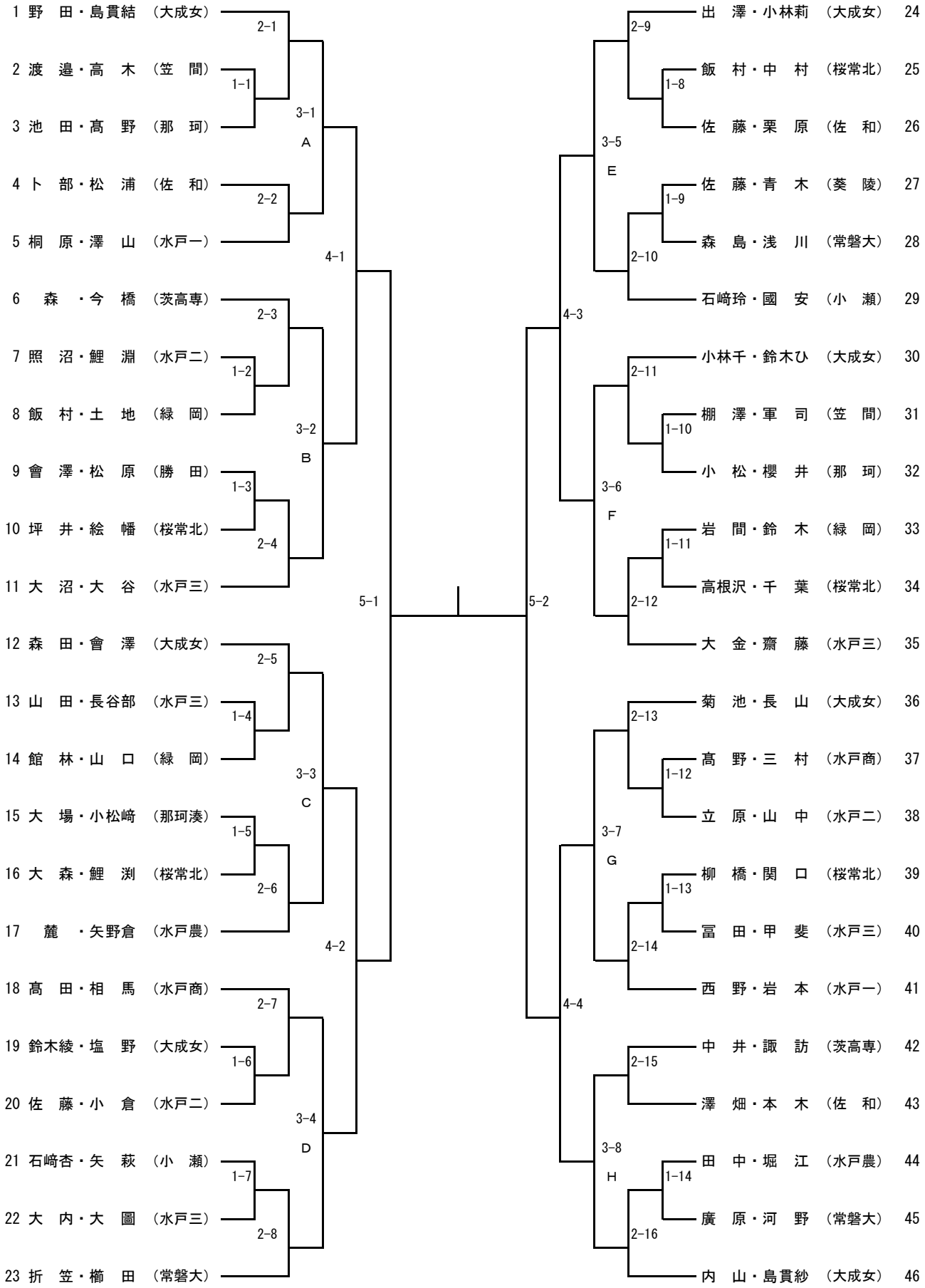

平成３０年度関東高校卓球大会水戸地区予選会
平成３０年４月２２日（日）
見川体育館

男子シングルス（1） 推薦：生田目(桜ノ牧)，吉葉(水戸工)，室伏(緑岡)

1	中　村	(茨高専)	2-1
2	髙　野	(常磐大)	1-1
3	武　田	(茨　城)	3-1
4	渡　邉	(桜ノ牧)	1-2
5	齋　藤	(佐　和)	2-2
6	箕　輪	(水　城)	1-3
7	仲　川	(勝田工)	4-1 A
8	中　沢	(水戸農)	2-3
9	柏	(水戸工)	1-4
10	尾　曽	(葵　陵)	3-2
11	皆　川	(小　瀬)	1-5
12	村　松	(緑　岡)	2-4
13	渡　辺	(水戸一)	5-1
14	富　永	(桜常北)	2-5
15	関　本	(勝　田)	1-6
16	友　部	(勝田工)	3-3
17	清　水	(佐　和)	1-7
18	若　林	(水戸工)	2-6
19	中　田	(茨　城)	4-2 B
20	川　又	(水戸商)	1-8
21	嘉　齊	(笠　間)	2-7
22	加　藤	(水戸工)	1-9
23	中　島	(常大宮)	3-4
24	美野輪	(緑　岡)	1-10
25	齋　藤	(水　城)	2-8
26	塚　本	(海　洋)	6-1
27	伊　藤	(佐　和)	2-9
28	竹　内	(緑　岡)	1-11
29	綿　引	(友　部)	3-5
30	谷　島	(水戸工)	1-12
31	上　野	(桜ノ牧)	2-10
32	大　内	(葵　陵)	1-13
33	芝	(茨　城)	4-3 C
34	鈴木貴	(茨高専)	2-11
35	栗　橋	(水戸農)	1-14
36	田　嶋	(常磐大)	3-6
37	阿　部	(水戸聾)	1-15
38	内　田	(水　城)	2-12
39	阿　部	(常大宮)	5-2
40	飯　田	(茨高専)	2-13
41	大　平	(海　洋)	1-16
42	藤　咲	(水戸農)	3-7
43	清水翔	(那珂湊)	1-17
44	宮　内	(桜ノ牧)	2-14
45	和田康	(茨　城)	4-4 D
46	西　野	(那　珂)	1-18
47	豊　田	(水　城)	2-15
48	加　藤	(水戸商)	1-19
49	小野瀬	(水戸工)	3-8
50	森　田	(笠　間)	1-20
51	山　内	(水戸一)	2-16
52	鴨志田	(勝田工)	

7-1

			2-17
			1-21
			3-9
			1-22
			2-18
			1-23
			4-5 E
			2-19
			1-24
			3-10
			1-25
			2-20
			5-3
			2-21
			1-26
			3-11
			1-27
			2-22
			4-6 F
			1-28
			2-23
			1-29
			3-12
			1-30
			2-24
			6-2
			2-25
			1-31
			3-13
			1-32
			2-26
			1-33
			4-7 G
			2-27
			1-34
			3-14
			1-35
			2-28
			5-4
			2-29
			1-36
			3-15
			1-37
			2-30
			4-8 H
			1-38
			2-31
			1-39
			3-16
			1-40
			2-32

畑　岡	(水戸工)	53
大　橋	(茨高専)	54
櫻　井	(水　城)	55
貴　志	(茨　城)	56
富士縄	(常磐大)	57
小　野	(勝田工)	58
桑　名	(水戸農)	59
人　見	(那珂湊)	60
武　田	(佐　和)	61
岩　本	(葵　陵)	62
馬　籠	(小　瀬)	63
仲　田	(桜ノ牧)	64
吉　澤	(笠　間)	65
久　保	(緑　岡)	66
大　村	(勝　田)	67
岩　間	(桜常北)	68
釣　部	(水戸一)	69
圷　喜	(勝田工)	70
友　部	(茨高専)	71
矢　代	(水　城)	72
龍　崎	(水戸工)	73
前　沢	(那　珂)	74
山　﨑	(水戸農)	75
清　水	(桜ノ牧)	76
髙　山	(海　洋)	77
橘	(水戸商)	78
富田湧	(海　洋)	79
藤　又	(友　部)	80
斎　藤	(桜常北)	81
田　尻	(水戸商)	82
細　谷	(水戸農)	83
引　地	(緑　岡)	84
仁　平	(笠　間)	85
島　﨑	(桜ノ牧)	86
後　藤	(那　珂)	87
豊　田	(佐　和)	88
庄　司	(水戸工)	89
渡　辺	(勝田工)	90
塩　田	(茨　城)	91
藤　田	(常大宮)	92
押　鴨	(桜ノ牧)	93
川　﨑	(常磐大)	94
荻　津	(茨　城)	95
風　野	(笠　間)	96
関	(水戸工)	97
小　島	(水戸聾)	98
柏　葉	(那珂湊)	99
福　地	(水　城)	100
加　藤	(水戸一)	101
助　川	(勝田工)	102
加　我	(水戸農)	103
鈴木駿	(茨高専)	104

平成３０年度関東高校卓球大会水戸地区予選会
平成３０年４月２２日（日）
見川体育館

男子シングルス (2)

105	矢　野	（水戸工）
106	土　田	（水戸商）
107	大　場	（海　洋）
108	佐々木	（水戸一）
109	髙　井	（桜ノ牧）
110	山　田	（茨高専）
111	鈴木大	（勝田工）
112	仲　島	（小　瀬）
113	深　澤	（緑　岡）
114	松　嶋	（水戸農）
115	加倉井	（水　城）
116	高　木	（笠　間）
117	芝　田	（水戸聾）
118	和田健	（茨　城）
119	米　川	（水戸農）
120	鈴　木	（水戸一）
121	古　谷	（桜常北）
122	鈴木浩	（勝田工）
123	阿久津	（那　珂）
124	安　藤	（水戸工）
125	深　山	（茨高専）
126	神　長	（常大宮）
127	尾　嶋	（友　部）
128	田　場	（緑　岡）
129	青　木	（桜ノ牧）
130	西　野	（佐　和）
131	神　田	（水戸一）
132	平　塚	（小　瀬）
133	真　家	（水　城）
134	鈴　木	（桜ノ牧）
135	髙　野	（海　洋）
136	上　妻	（水戸農）
137	鈴木至	（茨高専）
138	石　井	（葵　陵）
139	梅　澤	（水戸工）
140	檢　崎	（緑　岡）
141	海　野	（茨　城）
142	鈴　木	（佐　和）
143	川　瀬	（常大宮）
144	市　毛	（勝　田）
145	髙　橋	（水　城）
146	入　江	（水戸商）
147	永　沼	（笠　間）
148	嶋　津	（常磐大）
149	會　澤	（茨　城）
150	山　田	（那珂湊）
151	塙	（水戸農）
152	長　山	（那　珂）
153	鈴木麻	（勝田工）
154	服　部	（水戸工）
155	宇留野	（桜ノ牧）
156	村　上	（茨高専）

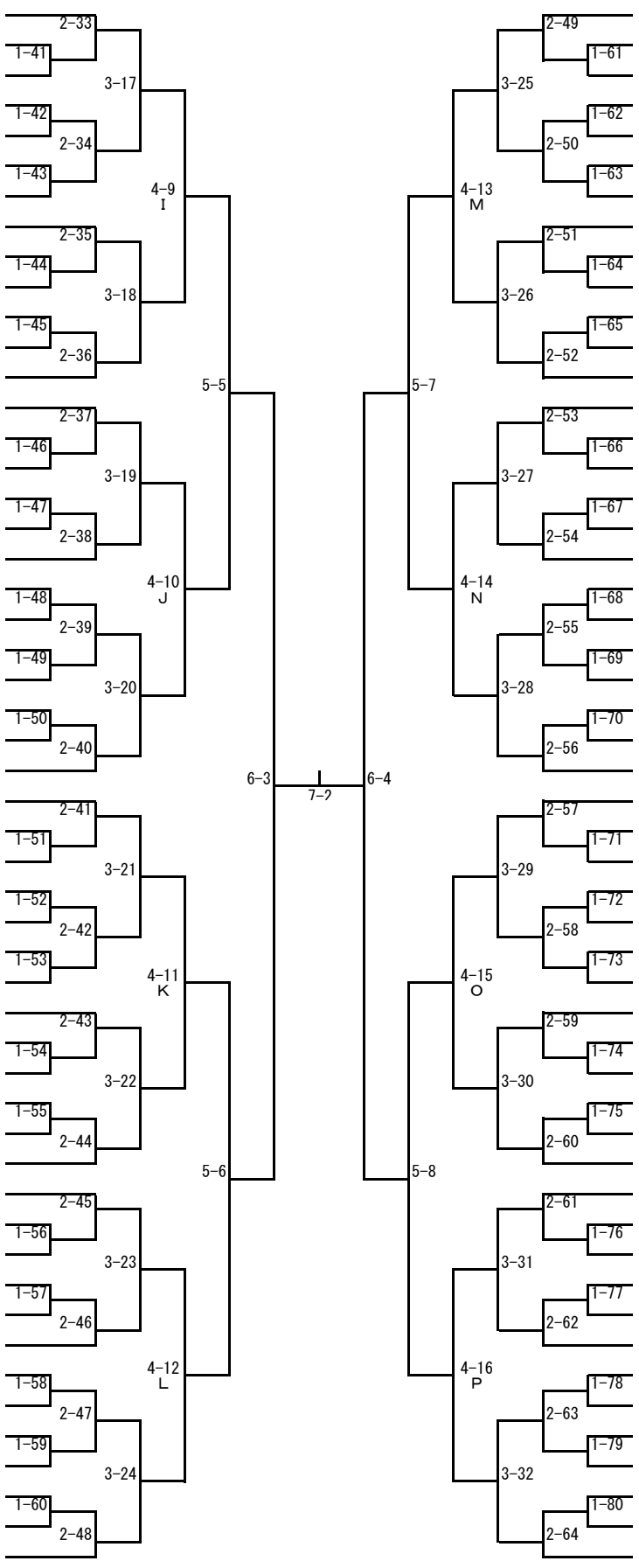

賀波澤	（水戸商）	157
阿　部	（佐　和）	158
佐　藤	（緑　岡）	159
白　澤	（常磐大）	160
梅　津	（勝田工）	161
横　倉	（水戸農）	162
石　川	（那　珂）	163
中　岫	（水　城）	164
関	（勝　田）	165
横　山	（水戸工）	166
大　平	（友　部）	167
来　栖	（笠　間）	168
加倉井	（桜ノ牧）	169
木　村	（桜ノ牧）	170
佐　藤	（水戸一）	171
仲　居	（水戸農）	172
小　嶋	（茨　城）	173
南	（勝田工）	174
薗　部	（茨高専）	175
岡　崎	（常大宮）	176
荒　井	（緑　岡）	177
薄　井	（小　瀬）	178
池　田	（桜常北）	179
髙　崎	（水　城）	180
清水亮	（那珂湊）	181
野　沢	（水戸工）	182
富田瑛	（海　洋）	183
朝　日	（葵　陵）	184
三　村	（水戸農）	185
園　部	（桜ノ牧）	186
村　澤	（常磐大）	187
根　本	（友　部）	188
松　本	（勝田工）	189
菊　池	（笠　間）	190
古田土	（茨高専）	191
坂　部	（水　城）	192
佐　藤	（水戸工）	193
宮　澤	（茨　城）	194
五十嵐	（水戸一）	195
木　内	（笠　間）	196
鈴　木	（茨　城）	197
松　本	（那珂湊）	198
古　沢	（水戸工）	199
高　倉	（緑　岡）	200
國　井	（佐　和）	201
小　泉	（水戸農）	202
柴　原	（桜常北）	203
圷　大	（勝田工）	204
立　川	（水戸聾）	205
猪　俣	（水戸工）	206
橋　本	（常大宮）	207
照　沼	（茨高専）	208

平成３０年度関東高校卓球大会水戸地区予選会
平成３０年４月２２日(日)
見川体育館

女子シングルス

推薦　四倉・佐藤・森田・會澤・島貫紗・川野・野田・出澤・小林莉（大成女），大金（水戸三），折笠（常磐大）

1	島貫結	（大成女）
2	河　野	（常磐大）
3	栗　原	（佐　和）
4	矢野倉	（水戸農）
5	石﨑玲	（小　瀬）
6	柳　橋	（桜常北）
7	軍　司	（笠　間）
8	鯉　淵	（水戸二）
9	岩　本	（水戸一）
10	今　橋	（茨高専）
11	山　田	（水戸三）
12	土　地	（緑　岡）
13	相　馬	（水戸商）
14	岩　間	（緑　岡）
15	大　友	（海　洋）
16	甲　斐	（水戸三）
17	小　松	（那　珂）
18	山　中	（水戸二）
19	廣　原	（常磐大）
20	古　室	（小　瀬）
21	仲　田	（水戸聾）
22	飯　村	（桜常北）
23	高　木	（笠　間）
24	小林千	（大成女）
25	内　山	（大成女）
26	中　井	（茨高専）
27	大　内	（水戸三）
28	大　森	（桜常北）
29	田　中	（水戸農）
30	本　木	（佐　和）
31	冨　田	（水戸三）
32	會　澤	（勝　田）
33	森　島	（常磐大）
34	高　野	（水戸商）
35	立　原	（水戸二）
36	小松﨑	（那珂湊）
37	棚　澤	（笠　間）
38	櫻　井	（那　珂）
39	澤　畑	（佐　和）
40	澤　山	（水戸一）
41	飯　村	（緑　岡）
42	鯉　渕	（桜常北）
43	青　木	（葵　陵）
44	鈴木綾	（大成女）
45	関　口	（桜常北）
46	笠　井	（小　瀬）
47	亘	（水戸商）
48	齋　藤	（水戸三）

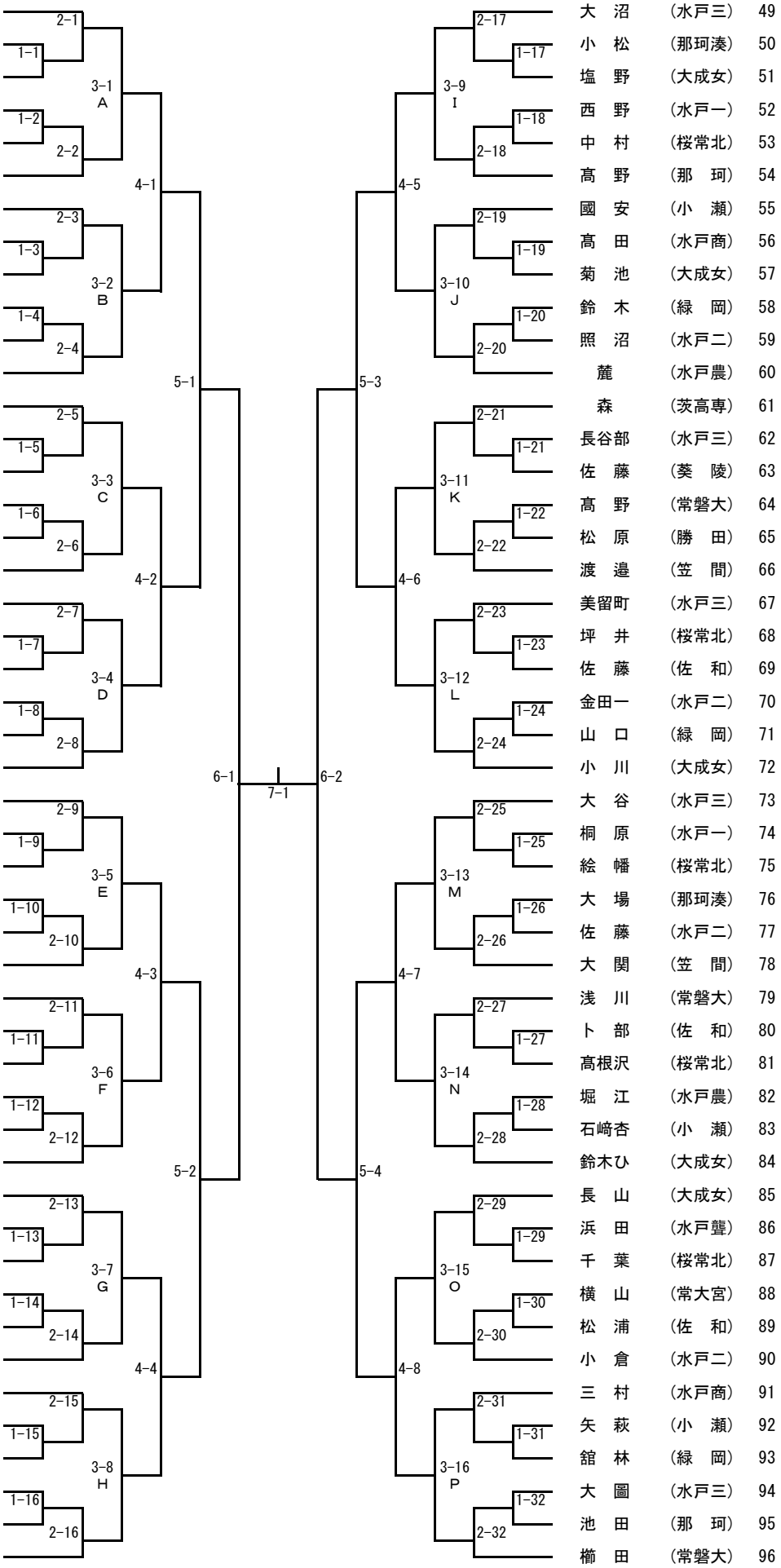

49	大　沼	（水戸三）
50	小　松	（那珂湊）
51	塩　野	（大成女）
52	西　野	（水戸一）
53	中　村	（桜常北）
54	髙　野	（那　珂）
55	國　安	（小　瀬）
56	髙　田	（水戸商）
57	菊　池	（大成女）
58	鈴　木	（緑　岡）
59	照　沼	（水戸二）
60	麓	（水戸農）
61	森	（茨高専）
62	長谷部	（水戸三）
63	佐　藤	（葵　陵）
64	髙　野	（常磐大）
65	松　原	（勝　田）
66	渡　邉	（笠　間）
67	美留町	（水戸三）
68	坪　井	（桜常北）
69	佐　藤	（佐　和）
70	金田一	（水戸二）
71	山　口	（緑　岡）
72	小　川	（大成女）
73	大　谷	（水戸三）
74	桐　原	（水戸一）
75	絵　幡	（桜常北）
76	大　場	（那珂湊）
77	佐　藤	（水戸二）
78	大　関	（笠　間）
79	浅　川	（常磐大）
80	卜　部	（佐　和）
81	髙根沢	（桜常北）
82	堀　江	（水戸農）
83	石﨑杏	（小　瀬）
84	鈴木ひ	（大成女）
85	長　山	（大成女）
86	浜　田	（水戸聾）
87	千　葉	（桜常北）
88	横　山	（常大宮）
89	松　浦	（佐　和）
90	小　倉	（水戸二）
91	三　村	（水戸商）
92	矢　萩	（小　瀬）
93	舘　林	（緑　岡）
94	大　圖	（水戸三）
95	池　田	（那　珂）
96	櫛　田	（常磐大）