平成30年度関東高校卓球大会水戸地区予選会
平成３０年４月２１日(土)
見川体育館

男子学校対抗　推薦　茨高専，水戸商，水戸工

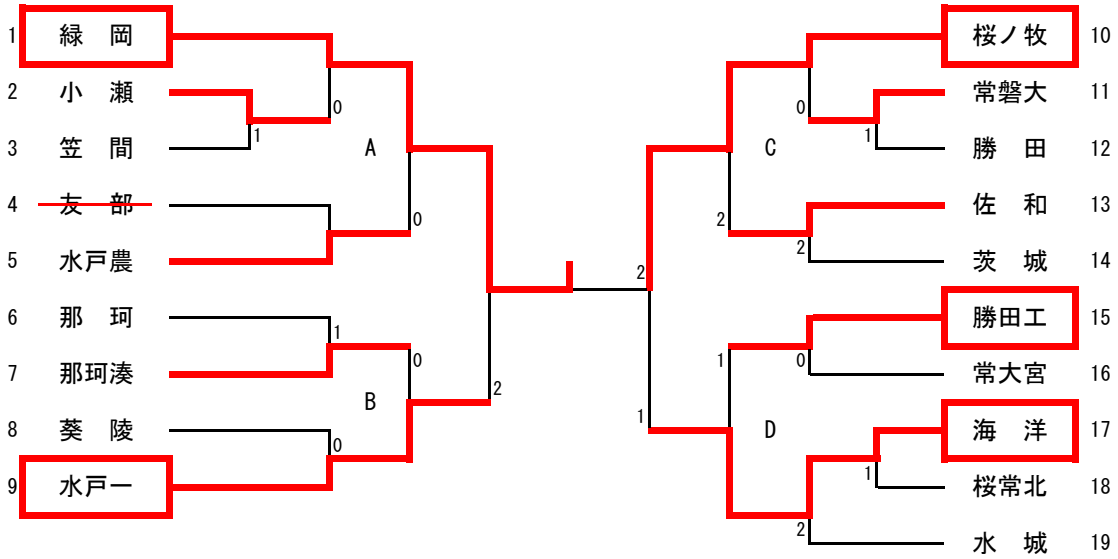

３位決定戦

５位決定戦

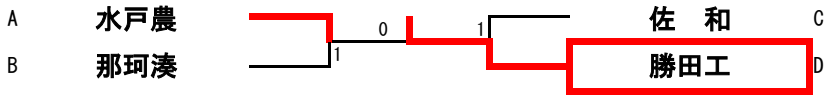

女子学校対抗　推薦　大成女，水戸三

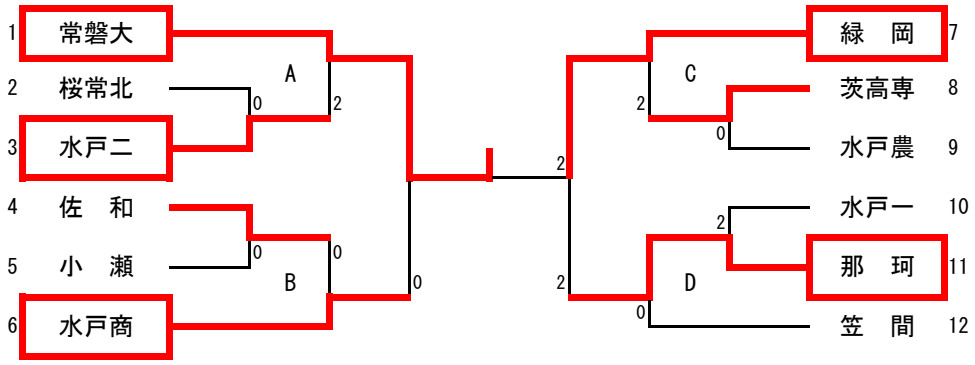

３位決定戦

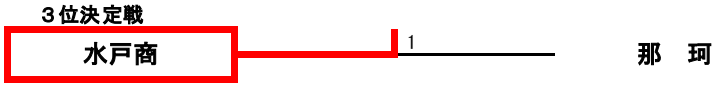

５位決定戦

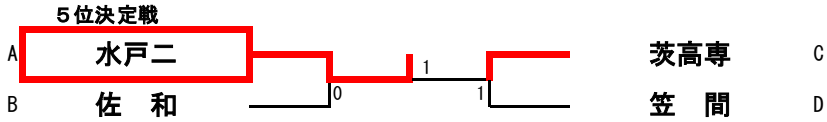

男子順位

1	緑岡高等学校
2	水戸桜ノ牧高等学校
3	海洋高等学校
4	水戸第一高等学校
5	勝田工業高等学校

女子順位

1	常磐大学高等学校
2	緑岡高等学校
3	水戸商業高等学校
4	那珂高等学校
5	水戸第二高等学校

平成３０年度関東高校卓球大会水戸地区予選会
平成３０年４月２１日（土）
見川体育館

男子ダブルス　推薦：吉葉・畑岡（水戸工），室伏・荒井（緑岡）

1	鈴木駿・村　上	（茨高専）
2	鈴　木・渡　邉	（桜ノ牧）
3	圷　大・助　川	（勝田工）
4	内　田・坂　部	（水　城）
5	武　田・清　水	（佐　和）
6	柴　原・古　谷	（桜常北）
7	村　澤・髙　野	（常磐大）
8	川　瀬・中　島	（常大宮）
9	會　澤・鈴　木	（茨　城）
10	~~尾　嶋・木　村~~	~~（友　部）~~
11	安　藤・　関	（水戸工）
12	檢　崎・美野輪	（緑　岡）
13	福　地・矢　代	（水　城）
14	永　沼・高　木	（笠　間）
15	田　尻・土　田	（水戸商）
16	横　倉・山　﨑	（水戸農）
17	鈴　木・佐　藤	（水戸一）
18	松　本・　南	（勝田工）
19	古田土・深　山	（茨高専）
20	清　水・上　野	（桜ノ牧）
21	芝　・小　嶋	（茨　城）
22	前　沢・石　川	（那　珂）
23	矢　野・梅　澤	（水戸工）
24	馬　籠・仲　島	（小　瀬）
25	加　藤・佐々木	（水戸一）
26	櫻　井・齋　藤	（水　城）
27	大　村・　関	（勝　田）
28	友　部・圷　喜	（勝田工）
29	阿久津・西　野	（那　珂）
30	若　林・古　沢	（水戸工）
31	清水翔・清水亮	（那珂湊）
32	伊　藤・鈴　木	（佐　和）
33	髙　井・押　鴨	（桜ノ牧）
34	川　上・保　苅	（茨城東）
35	朝　日・大　内	（葵　陵）
36	和田健・塩　田	（茨　城）
37	久　保・村　松	（緑　岡）
38	富　永・岩　間	（桜常北）
39	大　平・髙　野	（海　洋）
40	大　橋・薗　部	（茨高専）
41	仲　田・青　木	（桜ノ牧）
42	加　藤・　柏	（水戸工）
43	~~嘉　齊・来　栖~~	~~（笠　間）~~
44	栗　橋・細　谷	（水戸農）
45	賀波澤・　橘	（水戸商）
46	生田目・加倉井	（桜ノ牧）
47	真　家・箕　輪	（水　城）
48	鈴木貴・鈴木至	（茨高専）
49	人　見・山　田	（那珂湊）
50	鈴木麻・小　野	（勝田工）
51	庄　司・横　山	（水戸工）
52	中　田・和田康	（茨　城）
53	米　川・上　妻	（水戸農）
54	後　藤・長　山	（那　珂）
55	深　澤・引　地	（緑　岡）
56	嶋　津・富士縄	（常磐大）
57	加　藤・川　又	（水戸商）
58	阿　部・芝　田	（水戸聾）
59	園　部・島　﨑	（桜ノ牧）
60	薄　井・皆　川	（小　瀬）
61	富田湧・髙　山	（海　洋）
62	鈴木浩・鴨志田	（勝田工）
63	神　田・山　内	（水戸一）
64	加倉井・豊　田	（水　城）
65	森　田・風　野	（笠　間）
66	池　田・斎　藤	（桜常北）
67	野　沢・佐　藤	（水戸工）
68	中　岫・髙　橋	（水　城）
69	海　野・貴　志	（茨　城）
70	龍　崎・谷　島	（水戸工）
71	高　倉・田　場	（緑　岡）
72	飯　田・友　部	（茨高専）
73	小　泉・桑　名	（水戸農）
74	菊　池・仁　平	（笠　間）
75	木　村・宮　内	（桜ノ牧）
76	塚　本・富田瑛	（海　洋）
77	石　井・尾　曽	（葵　陵）
78	川　﨑・田　嶋	（常磐大）
79	市　毛・関　本	（勝　田）
80	藤　咲・中　沢	（水戸農）
81	柏　葉・松　本	（那珂湊）
82	西　野・豊　田	（佐　和）
83	吉　澤・木　内	（笠　間）
84	渡　辺・釣　部	（水戸一）
85	渡　辺・梅　津	（勝田工）
86	岡　崎・藤　田	（常大宮）
87	小野瀬・服　部	（水戸工）
88	荻　津・武　田	（茨　城）
89	中　村・照　沼	（茨高専）

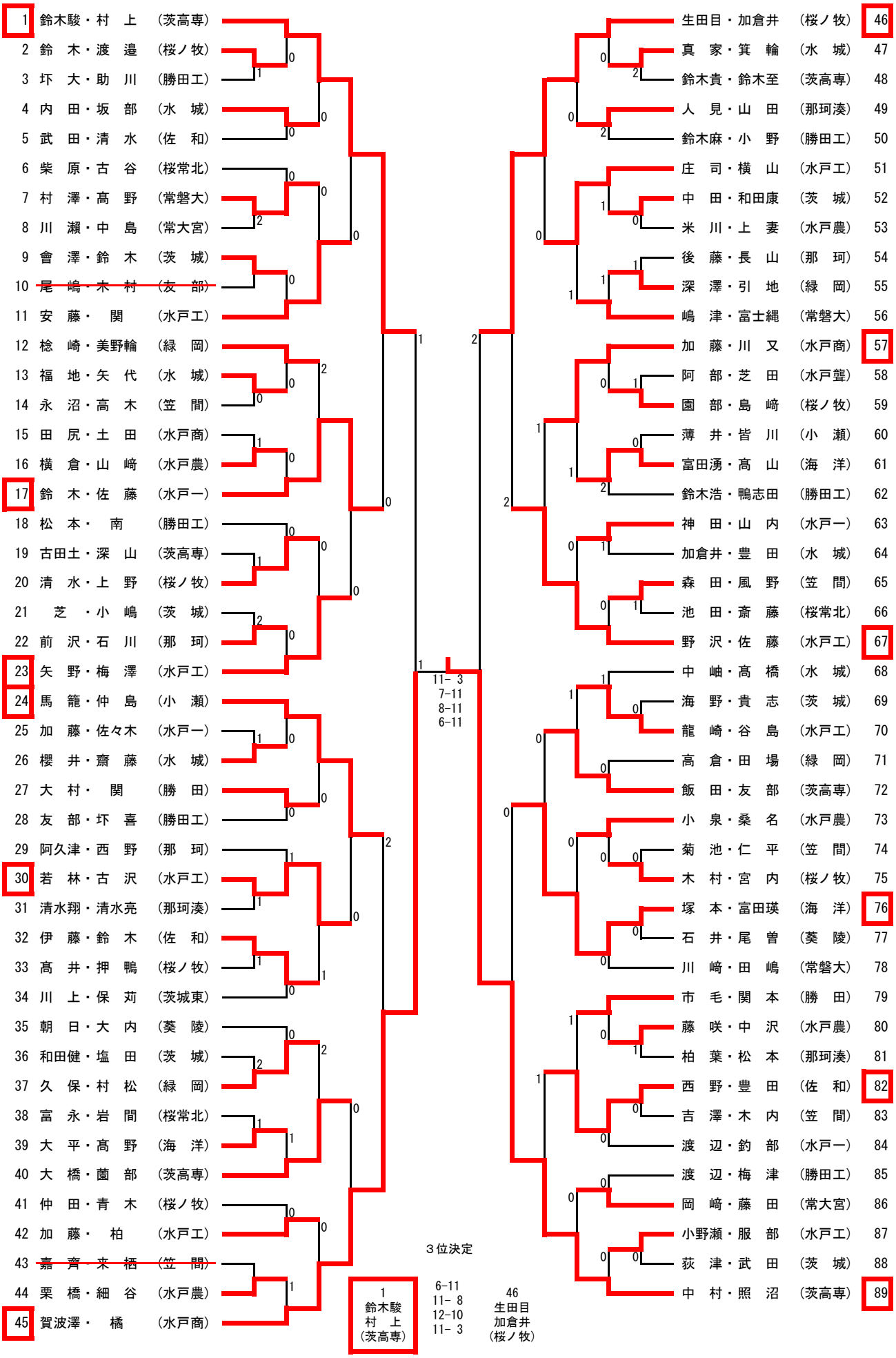

平成３０年度関東高校卓球大会水戸地区予選会
平成３０年４月２１日(土)
見川体育館

女子ダブルス　推薦　川野・四倉（大成女），小川・佐藤（大成女）

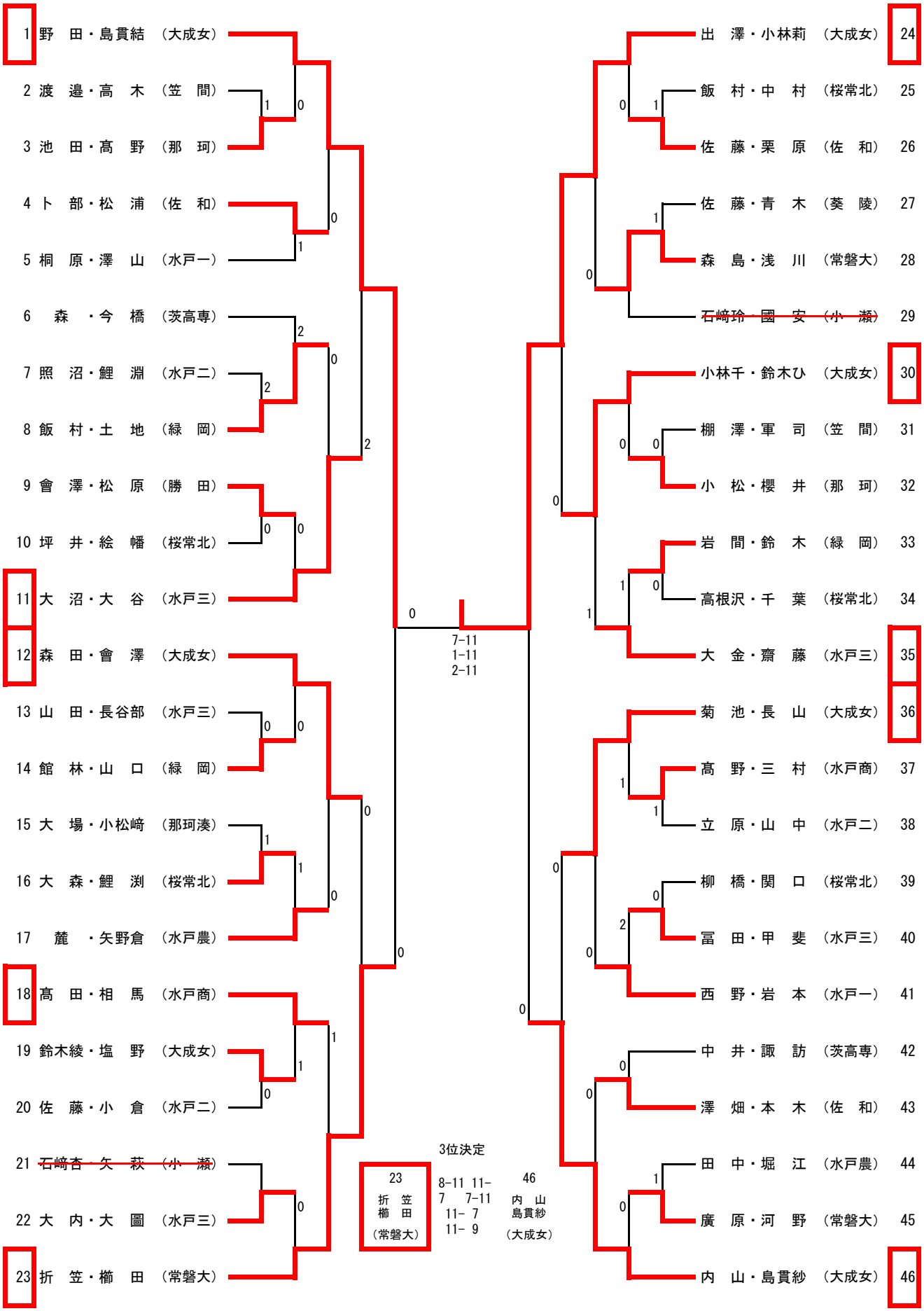

平成３０年度関東高校卓球大会水戸地区予選会
平成３０年４月２２日（日）
見川体育館

男子シングルス（1） 推薦：生田目(桜ノ牧)，吉葉(水戸工)，室伏(緑岡)

1	中　村	(茨高専)
2	髙　野	(常磐大)
3	武　田	(茨　城)
4	渡　邉	(桜ノ牧)
5	齋　藤	(佐　和)
6	箕　輪	(水　城)
7	仲　川	(勝田工)
8	中　沢	(水戸農)
9	柏	(水戸工)
10	尾　曽	(葵　陵)
11	皆　川	(小　瀬)
12	村　松	(緑　岡)
13	渡　辺	(水戸一)
14	富　永	(桜常北)
15	関　本	(勝　田)
16	友　部	(勝田工)
17	清　水	(佐　和)
18	若　林	(水戸工)
19	中　田	(茨　城)
20	川　又	(水戸商)
21	~~嘉　齊~~	~~(笠　間)~~
22	加　藤	(水戸工)
23	中　島	(常大宮)
24	美野輪	(緑　岡)
25	齋　藤	(水　城)
26	塚　本	(海　洋)
27	伊　藤	(佐　和)
28	竹　内	(緑　岡)
29	~~綿　引~~	~~(友　部)~~
30	谷　島	(水戸工)
31	上　野	(桜ノ牧)
32	大　内	(葵　陵)
33	芝	(茨　城)
34	鈴木貴	(茨高専)
35	栗　橋	(水戸農)
36	~~田　嶋~~	~~(常磐大)~~
37	阿　部	(水戸聾)
38	内　田	(水　城)
39	阿　部	(常大宮)
40	飯　田	(茨高専)
41	大　平	(海　洋)
42	藤　咲	(水戸農)
43	清水翔	(那珂湊)
44	宮　内	(桜ノ牧)
45	和田康	(茨　城)
46	西　野	(那　珂)
47	豊　田	(水　城)
48	加　藤	(水戸商)
49	小野瀬	(水戸工)
50	森　田	(笠　間)
51	~~山　内~~	~~(水戸　)~~
52	鴨志田	(勝田工)

53	畑　岡	(水戸工)
54	大　橋	(茨高専)
55	櫻　井	(水　城)
56	貴　志	(茨　城)
57	富士縄	(常磐大)
58	小　野	(勝田工)
59	桑　名	(水戸農)
60	人　見	(那珂湊)
61	武　田	(佐　和)
62	岩　本	(葵　陵)
63	馬　籠	(小　瀬)
64	仲　田	(桜ノ牧)
65	吉　澤	(笠　間)
66	久　保	(緑　岡)
67	大　村	(勝　田)
68	岩　間	(桜常北)
69	釣　部	(水戸一)
70	圷　喜	(勝田工)
71	友　部	(茨高専)
72	矢　代	(水　城)
73	龍　崎	(水戸工)
74	前　沢	(那　珂)
75	山　﨑	(水戸農)
76	清　水	(桜ノ牧)
77	髙　山	(海　洋)
78	橘	(水戸商)
79	富田湧	(海　洋)
80	~~藤　又~~	~~(友　部)~~
81	斎　藤	(桜常北)
82	田　尻	(水戸商)
83	細　谷	(水戸農)
84	引　地	(緑　岡)
85	仁　平	(笠　間)
86	島　﨑	(桜ノ牧)
87	後　藤	(那　珂)
88	豊　田	(佐　和)
89	庄　司	(水戸工)
90	渡　辺	(勝田工)
91	塩　田	(茨　城)
92	藤　田	(常大宮)
93	押　鴨	(桜ノ牧)
94	川　﨑	(常磐大)
95	荻　津	(茨　城)
96	風　野	(笠　間)
97	関	(水戸工)
98	小　島	(水戸聾)
99	柏　葉	(那珂湊)
100	福　地	(水　城)
101	加　藤	(水戸一)
102	助　川	(勝田工)
103	加　我	(水戸農)
104	鈴木駿	(茨高専)

決　勝

1
中　村
(茨高専)

8-11
11- 7
11- 9
11- 2

208
照　沼
(茨高専)

平成３０年度関東高校卓球大会水戸地区予選会
平成３０年４月２２日（日）
見川体育館

男子シングルス（2）

105	矢　野	（水戸工）
106	土　田	（水戸商）
107	大　場	（海　洋）
108	佐々木	（水戸一）
109	髙　井	（桜ノ牧）
110	山　田	（茨高専）
111	~~鈴木大~~	~~（勝田工）~~
112	仲　島	（小　瀬）
113	深　澤	（緑　岡）
114	松　嶋	（水戸農）
115	加倉井	（水　城）
116	高　木	（笠　間）
117	芝　田	（水戸聾）
118	和田健	（茨　城）
119	米　川	（水戸農）
120	鈴　木	（水戸一）
121	古　谷	（桜常北）
122	鈴木浩	（勝田工）
123	阿久津	（那　珂）
124	安　藤	（水戸工）
125	深　山	（茨高専）
126	~~神　長~~	~~（常大宮）~~
127	尾　嶋	（友　部）
128	田　場	（緑　岡）
129	青　木	（桜ノ牧）
130	西　野	（佐　和）
131	神　田	（水戸一）
132	平　塚	（小　瀬）
133	真　家	（水　城）
134	鈴　木	（桜ノ牧）
135	髙　野	（海　洋）
136	上　妻	（水戸農）
137	鈴木至	（茨高専）
138	石　井	（葵　陵）
139	梅　澤	（水戸工）
140	檢　崎	（緑　岡）
141	海　野	（茨　城）
142	鈴　木	（佐　和）
143	川　瀬	（常大宮）
144	市　毛	（勝　田）
145	髙　橋	（水　城）
146	入　江	（水戸商）
147	永　沼	（笠　間）
148	嶋　津	（常磐大）
149	會　澤	（茨　城）
150	山　田	（那珂湊）
151	塙	（水戸農）
152	長　山	（那　珂）
153	鈴木麻	（勝田工）
154	服　部	（水戸工）
155	宇留野	（桜ノ牧）
156	村　上	（茨高専）

157	賀波澤	（水戸商）
158	阿　部	（佐　和）
159	佐　藤	（緑　岡）
160	白　澤	（常磐大）
161	~~梅　津~~	~~（勝田工）~~
162	横　倉	（水戸農）
163	石　川	（那　珂）
164	中　岫	（水　城）
165	関	（勝　田）
166	横　山	（水戸工）
167	~~木　村~~	~~（友　部）~~
168	来　栖	（笠　間）
169	加倉井	（桜ノ牧）
170	木　村	（桜ノ牧）
171	佐　藤	（水戸一）
172	仲　居	（水戸農）
173	小　嶋	（茨　城）
174	南	（勝田工）
175	薗　部	（茨高専）
176	岡　崎	（常大宮）
177	荒　井	（緑　岡）
178	薄　井	（小　瀬）
179	池　田	（桜常北）
180	髙　崎	（水　城）
181	清水亮	（那珂湊）
182	野　沢	（水戸工）
183	富田瑛	（海　洋）
184	朝　日	（葵　陵）
185	~~三　村~~	~~（水戸農）~~
186	園　部	（桜ノ牧）
187	村　澤	（常磐大）
188	根　本	（友　部）
189	松　本	（勝田工）
190	菊　池	（笠　間）
191	古田土	（茨高専）
192	坂　部	（水　城）
193	佐　藤	（水戸工）
194	宮　澤	（茨　城）
195	五十嵐	（水戸一）
196	木　内	（笠　間）
197	鈴　木	（茨　城）
198	松　本	（那珂湊）
199	古　沢	（水戸工）
200	高　倉	（緑　岡）
201	國　井	（佐　和）
202	小　泉	（水戸農）
203	柴　原	（桜常北）
204	圷　大	（勝田工）
205	立　川	（水戸聾）
206	猪　俣	（水戸工）
207	橋　本	（常大宮）
208	照　沼	（茨高専）

3位決定

104 鈴木駿（茨高専）　11- 9　5-11　11　10-12　6-11　156 村　上（茨高専）

平成３０年度関東高校卓球大会水戸地区予選会
平成３０年４月２２日(日)
見川体育館

女子シングルス

推薦　四倉・佐藤・森田・會澤・島貫紗・川野・野田・出澤・小林莉（大成女），大金（水戸三），折笠（常磐大）

1	島貫結	（大成女）
2	河　野	（常磐大）
3	栗　原	（佐　和）
4	矢野倉	（水戸農）
5	石﨑玲	（小　瀬）
6	柳　橋	（桜常北）
7	軍　司	（笠　間）
8	鯉　淵	（水戸二）
9	岩　本	（水戸一）
10	今　橋	（茨高専）
11	山　田	（水戸三）
12	土　地	（緑　岡）
13	相　馬	（水戸商）
14	岩　間	（緑　岡）
15	大　友	（海　洋）
16	甲　斐	（水戸三）
17	小　松	（那　珂）
18	山　中	（水戸二）
19	廣　原	（常磐大）
20	古　室	（小　瀬）
21	仲　田	（水戸聾）
22	飯　村	（桜常北）
23	高　木	（笠　間）
24	小林千	（大成女）
25	内　山	（大成女）
26	~~中　井~~	~~（茨高専）~~
27	大　内	（水戸三）
28	大　森	（桜常北）
29	田　中	（水戸農）
30	本　木	（佐　和）
31	冨　田	（水戸三）
32	會　澤	（勝　田）
33	森　島	（常磐大）
34	高　野	（水戸商）
35	立　原	（水戸二）
36	小松﨑	（那珂湊）
37	棚　澤	（笠　間）
38	櫻　井	（那　珂）
39	澤　畑	（佐　和）
40	澤　山	（水戸一）
41	飯　村	（緑　岡）
42	鯉　渕	（桜常北）
43	青　木	（葵　陵）
44	鈴木綾	（大成女）
45	関　口	（桜常北）
46	笠　井	（小　瀬）
47	亘	（水戸商）
48	齋　藤	（水戸三）

49	大　沼	（水戸三）
50	小　松	（那珂湊）
51	塩　野	（大成女）
52	西　野	（水戸一）
53	中　村	（桜常北）
54	髙　野	（那　珂）
55	~~國　安~~	~~（小　瀬）~~
56	髙　田	（水戸商）
57	菊　池	（大成女）
58	鈴　木	（緑　岡）
59	照　沼	（水戸二）
60	麓	（水戸農）
61	森	（茨高専）
62	~~長谷部~~	~~（水戸三）~~
63	佐　藤	（葵　陵）
64	髙　野	（常磐大）
65	松　原	（勝　田）
66	渡　邉	（笠　間）
67	美留町	（水戸三）
68	坪　井	（桜常北）
69	佐　藤	（佐　和）
70	金田一	（水戸二）
71	山　口	（緑　岡）
72	小　川	（大成女）
73	大　谷	（水戸三）
74	桐　原	（水戸一）
75	絵　幡	（桜常北）
76	大　場	（那珂湊）
77	佐　藤	（水戸二）
78	~~大　関~~	~~（笠　間）~~
79	浅　川	（常磐大）
80	卜　部	（佐　和）
81	髙根沢	（桜常北）
82	堀　江	（水戸農）
83	石﨑杏	（小　瀬）
84	鈴木ひ	（大成女）
85	長　山	（大成女）
86	浜　田	（水戸聾）
87	千　葉	（桜常北）
88	横　山	（常大宮）
89	松　浦	（佐　和）
90	小　倉	（水戸二）
91	三　村	（水戸商）
92	~~矢　萩~~	~~（小　瀬）~~
93	舘　林	（緑　岡）
94	大　圖	（水戸三）
95	池　田	（那　珂）
96	櫛　田	（常磐大）

14-16
11- 8
11- 8
10-12
8-11

3位決定

48 齋　藤（水戸三）	11- 6 11- 8 11- 8	61 森（茨高専）

平成３０年度関東高校卓球大会水戸地区予選会
平成３０年４月２１日（土）
見川体育館

代表決定戦

男子ダブルス

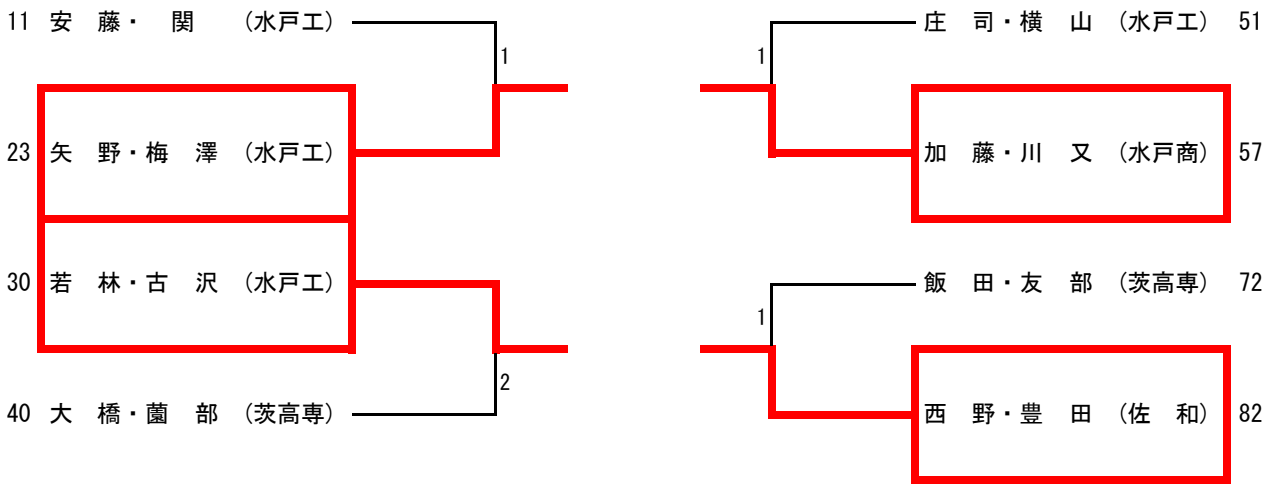

女子ダブルス

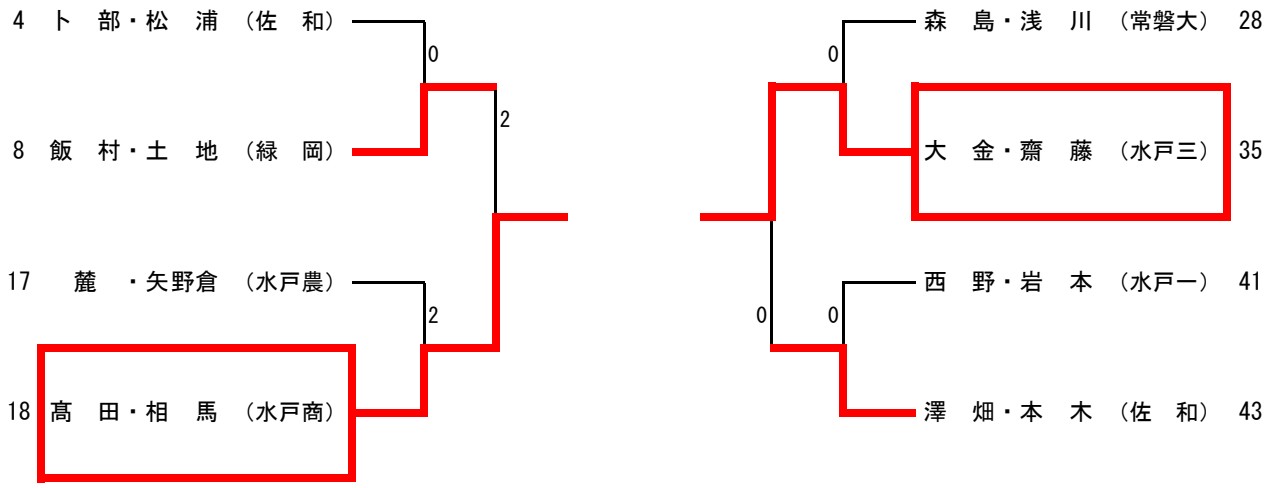

平成３０年度関東高校卓球大会水戸地区予選会
平成３０年４月２２日（日）
見川体育館

代表決定戦

男子シングルス

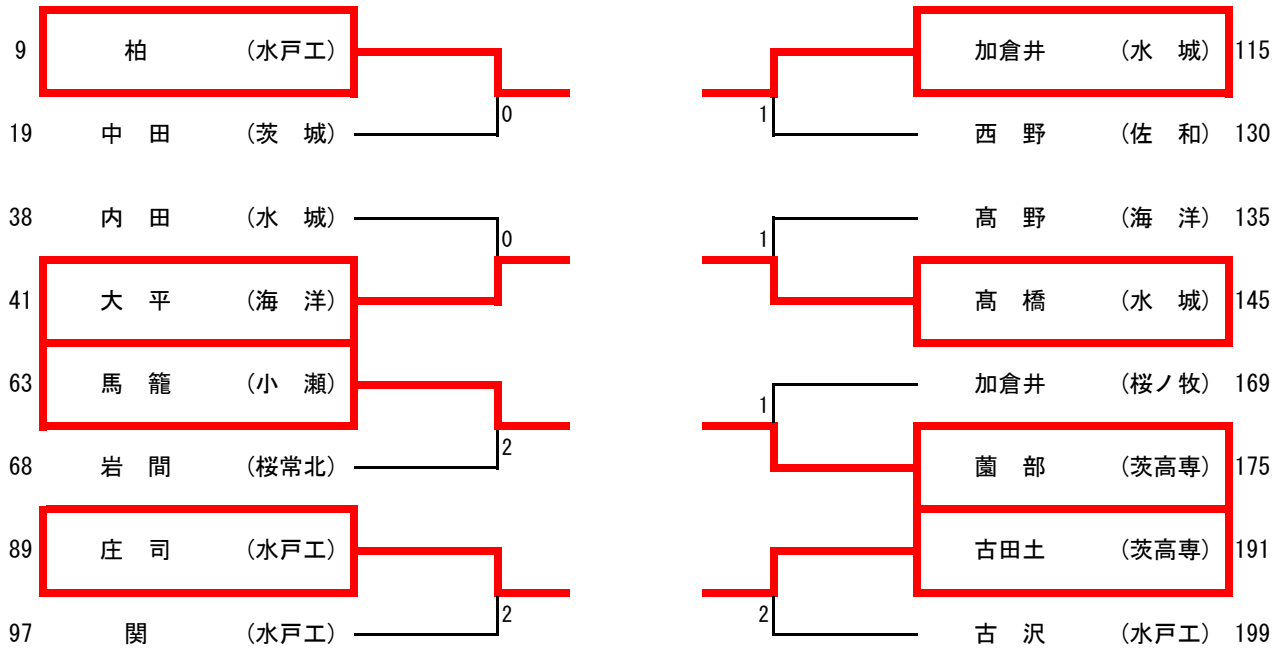
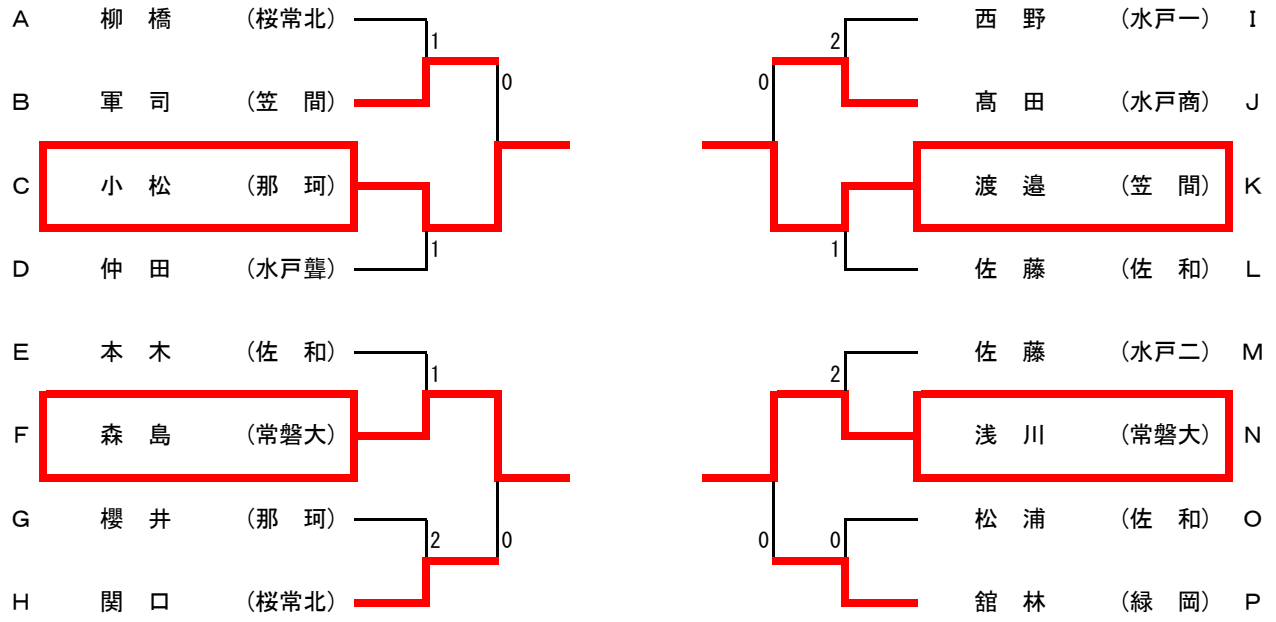
女子シングルス