平成30年 関東高校卓球大会県南地区予選会県南地区新人卓球大会
平成30年4月20日
霞ヶ浦文化体育館

男子ダブルス　推薦：渡　邉・杉　山（土浦二）

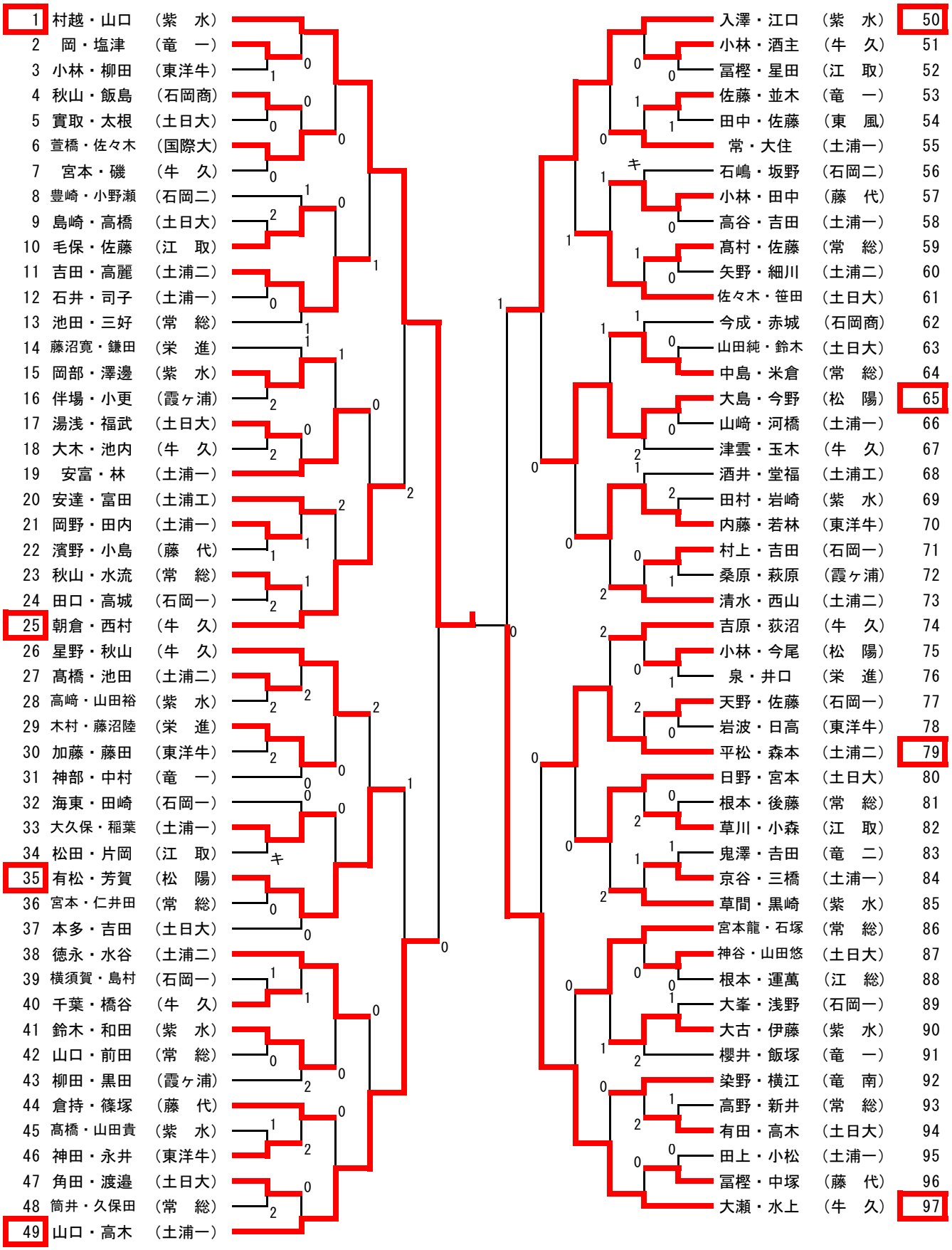

平成30年度　関東高校卓球大会県南地区予選会
平成30年4月20日
霞ヶ浦文化体育館

女子ダブルス

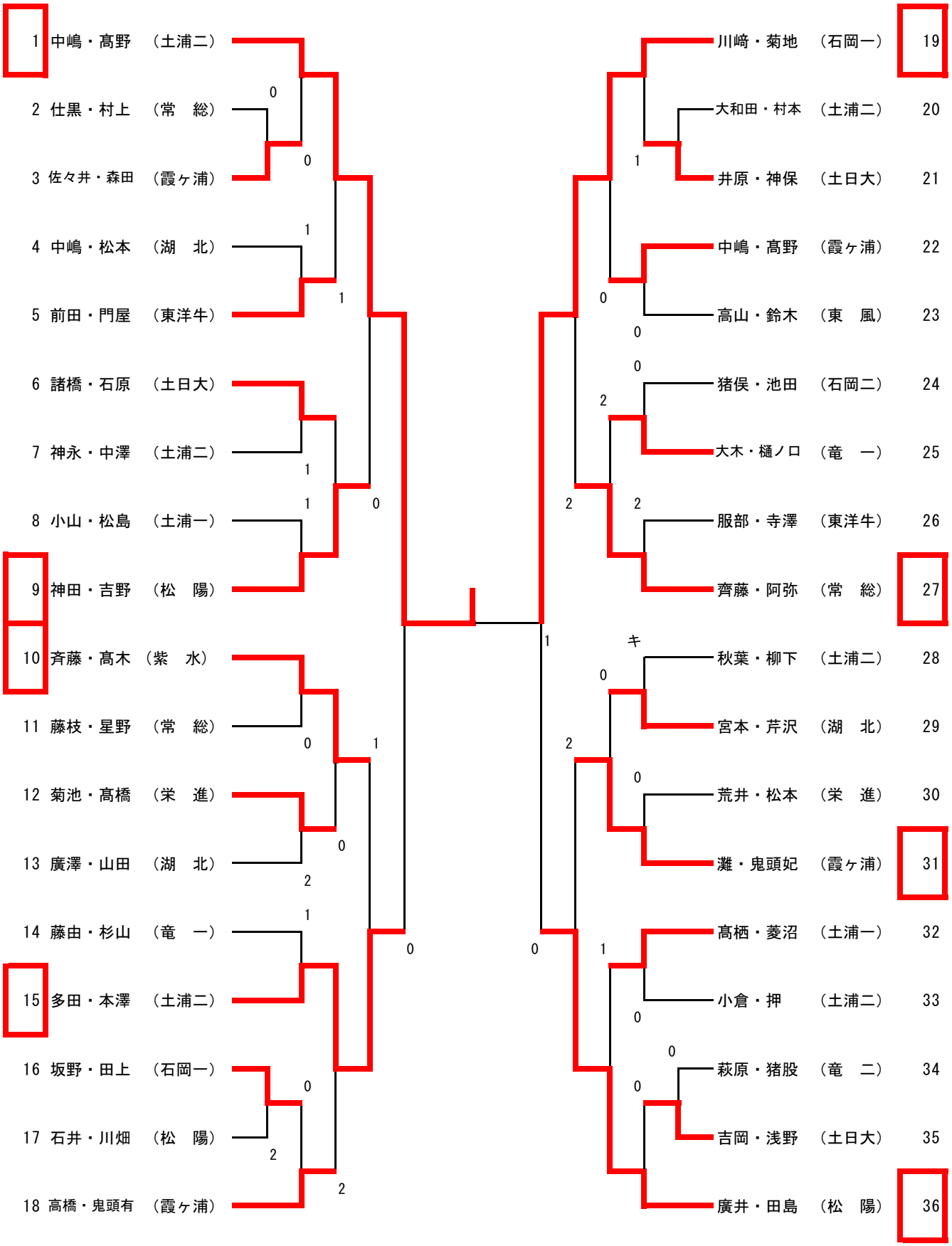

平成30年度　関東高校卓球大会県南地区予選会
平成30年4月21日
霞ヶ浦文化体育館

男子シングルス（1）　推薦：村　越（紫　水），大　瀬，津　雲（ともに牛　久）

1	吉　田	（土浦二）
2	堤	（土浦三）
3	片　桐	（土日大）
4	朝　倉	（牛　久）
5	石　嶋	（石岡二）
6	鮎　澤	（竜　一）
7	池　田	（常　総）
8	岡　部	（紫　水）
9	前　田	（常　総）
10	木　村	（栄　進）
11	堂　福	（土浦工）
12	大　住	（土浦一）
13	近　藤	（湖　北）
14	神　田	（東洋牛）
15	小　林	（藤　代）
16	根　本	（常　総）
17	京　谷	（土浦一）
18	磯	（牛　久）
19	太　根	（土日大）
20	片　岡	（江　取）
21	今　成	（石岡商）
22	小　松	（土浦一）
23	神　谷	（土日大）
24	神　部	（竜　一）
25	池　田	（土浦二）
26	村　上	（石岡一）
27	山　口	（紫　水）
28	萱　橋	（つくば国際）
29	細　川	（土浦二）
30	今　尾	（松　陽）
31	吉　田	（土日大）
32	日　高	（東洋牛）
33	田　崎	（石岡一）
34	柳　田	（霞ヶ浦）
35	酒　井	（土浦工）
36	新　井	（常　総）
37	石　井	（土浦一）
38	荻　沼	（牛　久）
39	日　野	（土日大）
40	山田裕	（紫　水）
41	鎌　田	（栄　進）
42	高　木	（土日大）
43	冨　樫	（江　取）
44	髙　村	（常　総）
45	永　井	（東洋牛）
46	並　木	（竜　一）
47	藤沼陸	（栄　進）
48	稲　葉	（土浦一）
49	吉　田	（石岡一）
50	小　島	（藤　代）
51	森　本	（土浦二）
52	田　中	（東　風）
53	酒　主	（牛　久）
54	折　本	（竜　南）
55	草　間	（紫　水）

56	高　木	（土浦一）
57	佐　野	（土浦工）
58	小　林	（東洋牛）
59	西　山	（土浦二）
60	池　内	（牛　久）
61	濱　野	（藤　代）
62	山田純	（土日大）
63	海　東	（石岡一）
64	小野瀬	（石岡二）
65	中　村	（竜　一）
66	宮本拓	（常　総）
67	黒　田	（霞ヶ浦）
68	宮　本	（土日大）
69	澤　邊	（紫　水）
70	徳　永	（土浦二）
71	福　武	（土日大）
72	秋　山	（牛　久）
73	三　好	（常　総）
74	塩　津	（竜　一）
75	佐　藤	（東　風）
76	染　野	（竜　南）
77	毛　保	（江　取）
78	山　口	（常　総）
79	泉	（栄　進）
80	山　﨑	（土浦一）
81	山田貴	（紫　水）
82	吉　田	（竜　二）
83	有　松	（松　陽）
84	江　口	（紫　水）
85	運　萬	（江　総）
86	冨　樫	（藤　代）
87	飯　田	（土浦二）
88	吉　田	（土浦一）
89	白　石	（湖　北）
90	染　谷	（栄　進）
91	高　城	（石岡一）
92	髙　野	（常　総）
93	有　田	（土日大）
94	常	（土浦一）
95	千　葉	（牛　久）
96	小　更	（霞ヶ浦）
97	小　森	（江　取）
98	今　野	（松　陽）
99	岩　波	（東洋牛）
100	玉　木	（牛　久）
101	伊　藤	（紫　水）
102	笹　田	（土日大）
103	五十嵐	（土浦工）
104	安　富	（土浦一）
105	赤　城	（石岡商）
106	浅　野	（石岡一）
107	田　村	（紫　水）
108	飯　塚	（竜　一）
109	坂　野	（石岡二）
110	後　藤	（常　総）
111	杉　山	（土浦二）

【決勝】
27. 山口（紫水）
12-14
8-11
5-11
221. 入澤（紫水）

平成30年度　関東高校卓球大会県南地区予選会
平成30年4月21日
霞ヶ浦文化体育館

男子シングルス (2)

112	渡　邉	(土浦二)
113	中　塚	(藤　代)
114	村　山	(石岡商)
115	若　林	(東洋牛)
116	熱　海	(竜　南)
117	岩　﨑	(紫　水)
118	佐　藤	(竜　一)
119	西　村	(牛　久)
120	高　橋	(土日大)
121	佐　藤	(江　取)
122	豊　崎	(石岡二)
123	三　橋	(土浦一)
124	宮本龍	(常　総)
125	湯　浅	(土日大)
126	小　林	(松　陽)
127	天　野	(石岡一)
128	米　倉	(常　総)
129	髙　橋	(土浦二)
130	佐々木	(つくば国際)
131	黒　崎	(紫　水)
132	中　島	(常　総)
133	根　本	(江　総)
134	大　木	(牛　久)
135	富　田	(土浦工)
136	安　藤	(栄　進)
137	小　嶋	(東　風)
138	山　口	(土浦一)
139	水　谷	(土浦二)
140	田　上	(土浦一)
141	佐　藤	(湖　北)
142	井　口	(栄　進)
143	橋　谷	(牛　久)
144	横須賀	(石岡一)
145	村　井	(土浦三)
146	和　田	(紫　水)
147	佐　藤	(常　総)
148	篠　塚	(藤　代)
149	伴　場	(霞ヶ浦)
150	河　橋	(土浦一)
151	加　藤	(東洋牛)
152	本　多	(土日大)
153	塚　原	(竜　二)
154	矢　野	(土浦二)
155	佐々木	(土日大)
156	髙　橋	(紫　水)
157	松　田	(竜　南)
158	水　流	(常　総)
159	林	(土浦一)
160	草　川	(江　取)
161	小　林	(牛　久)
162	實　取	(土日大)
163	會　澤	(栄　進)
164	島　村	(石岡一)
165	松　平	(竜　一)
166	大　島	(松　陽)

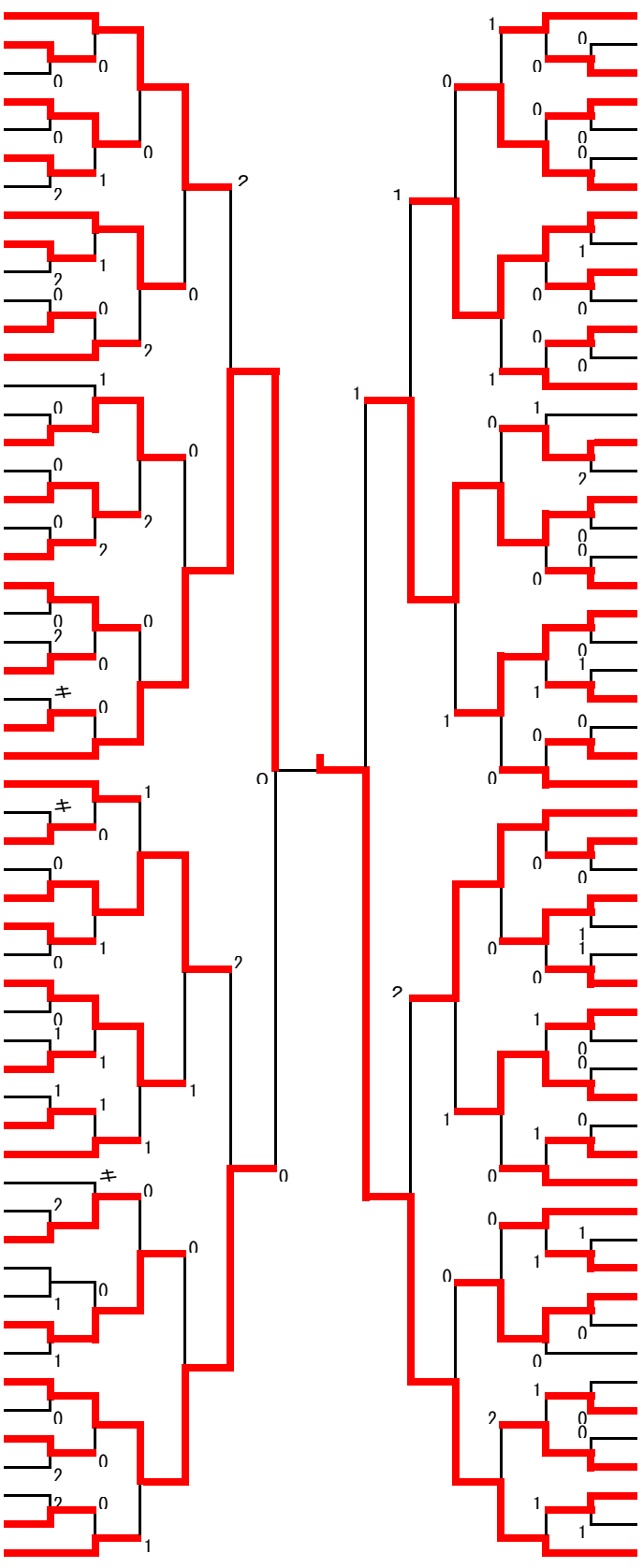

大久保	(土浦一)	167
山　城	(栄　進)	168
星　田	(江　取)	169
田　口	(石岡一)	170
川　村	(竜　一)	171
藤　田	(東洋牛)	172
清　水	(土浦二)	173
安　達	(土浦工)	174
筒　井	(常　総)	175
宮　本	(牛　久)	176
岡　野	(土浦三)	177
高　﨑	(紫　水)	178
島　崎	(土日大)	179
芳　賀	(松　陽)	180
鈴　木	(紫　水)	181
司　子	(土浦一)	182
飯　塚	(石岡商)	183
吉　原	(牛　久)	184
秋　山	(常　総)	185
角　田	(土日大)	186
倉　持	(藤　代)	187
櫻　井	(竜　一)	188
桑　原	(霞ヶ浦)	189
鈴　木	(土日大)	190
鬼　澤	(竜　二)	191
駒　場	(石岡二)	192
原	(東洋牛)	193
高　麗	(土浦二)	194
水　上	(牛　久)	195
渡　邉	(土日大)	196
久保田	(常　総)	197
内　藤	(東洋牛)	198
田　中	(藤　代)	199
岡　野	(土浦一)	200
内　藤	(石岡二)	201
佐　藤	(石岡一)	202
飯　島	(石岡商)	203
高　谷	(土浦一)	204
福　田	(土浦二)	205
仁井田	(常　総)	206
大　古	(紫　水)	207
藤沼寛	(栄　進)	208
岡	(竜　一)	209
松　田	(江　取)	210
湯　浅	(土浦工)	211
平　松	(土浦二)	212
山田悠	(土日大)	213
星　野	(牛　久)	214
横　江	(竜　南)	215
大　峯	(石岡一)	216
羽　生	(湖　北)	217
石　塚	(常　総)	218
萩　原	(霞ヶ浦)	219
田　内	(土浦一)	220
入　澤	(紫　水)	221

平成30年度　関東高校卓球大会県南地区予選会
平成30年4月21日
霞ヶ浦文化体育館

女子シングルス

1	髙　野	（土浦二）
2	吉　岡	（土日大）
3	有　泉	（東洋牛）
4	吉　野	（松　陽）
5	藤　枝	（常　総）
6	宮　本	（湖　北）
7	池　田	（石岡二）
8	菊　池	（栄　進）
9	矢　作	（竜　一）
10	佐々井	（霞ヶ浦）
11	髙　栖	（土浦一）
12	中　嶋	（霞ヶ浦）
13	神　永	（土浦二）
14	吉　村	（土浦工）
15	鈴　木	（東　風）
16	玉　田	（土日大）
17	樋ノ口	（竜　一）
18	石　井	（松　陽）
19	村　本	（土浦二）
20	松　本	（湖　北）
21	菊　地	（石岡一）
22	齊　藤	（常　総）
23	猪　股	（竜　二）
24	押	（土浦二）
25	猪　俣	（石岡二）
26	服　部	（東洋牛）
27	灘	（霞ヶ浦）
28	石　原	（土日大）
29	山　田	（湖　北）
30	本　澤	（土浦二）
31	坂　野	（石岡一）
32	杉　山	（竜　一）
33	柳　下	（土浦二）
34	仕　黒	（常　総）
35	荒　井	（栄　進）
36	神　保	（土日大）
37	高　木	（紫　水）
38	神　部	（竜　一）
39	山　本	（竜　一）
40	小　澤	（石岡二）
41	森　田	（霞ヶ浦）
42	矢　口	（土浦一）
43	田　島	（松　陽）

44	斉　藤	（紫　水）
45	芹　沢	（湖　北）
46	中　澤	（土浦二）
47	小　山	（土浦一）
48	門　屋	（東洋牛）
49	阿　弥	（常　総）
50	関　口	（竜　一）
51	澤　畑	（石岡二）
52	鬼頭妃	（霞ヶ浦）
53	浅　野	（土日大）
54	神　田	（松　陽）
55	藤　由	（竜　一）
56	堀　口	（聖　徳）
57	髙　橋	（栄　進）
58	田　上	（石岡一）
59	小　倉	（土浦二）
60	廣　澤	（湖　北）
61	星　野	（常　総）
62	高　野	（霞ヶ浦）
63	諸　橋	（土日大）
64	中　嶋	（土浦二）
65	高　橋	（霞ヶ浦）
66	大和田	（土浦二）
67	川　畑	（松　陽）
68	中　嶋	（湖　北）
69	前　田	（東洋牛）
70	高　山	（東　風）
71	松　島	（土浦一）
72	大　木	（竜　一）
73	井　原	（土日大）
74	秋　葉	（土浦二）
75	川　﨑	（石岡一）
76	松　本	（栄　進）
77	萩　原	（竜　二）
78	多　田	（土浦二）
79	角　田	（竜　一）
80	寺　澤	（東洋牛）
81	鬼頭有	（霞ヶ浦）
82	菱　沼	（土浦一）
83	村　上	（常　総）
84	桑　原	（石岡二）
85	廣　井	（松　陽）

平成30年度　関東高校卓球大会県南地区予選会
平成30年4月20日
霞ヶ浦文化体育館

男子学校対抗　予選トーナメント　推薦：紫　水

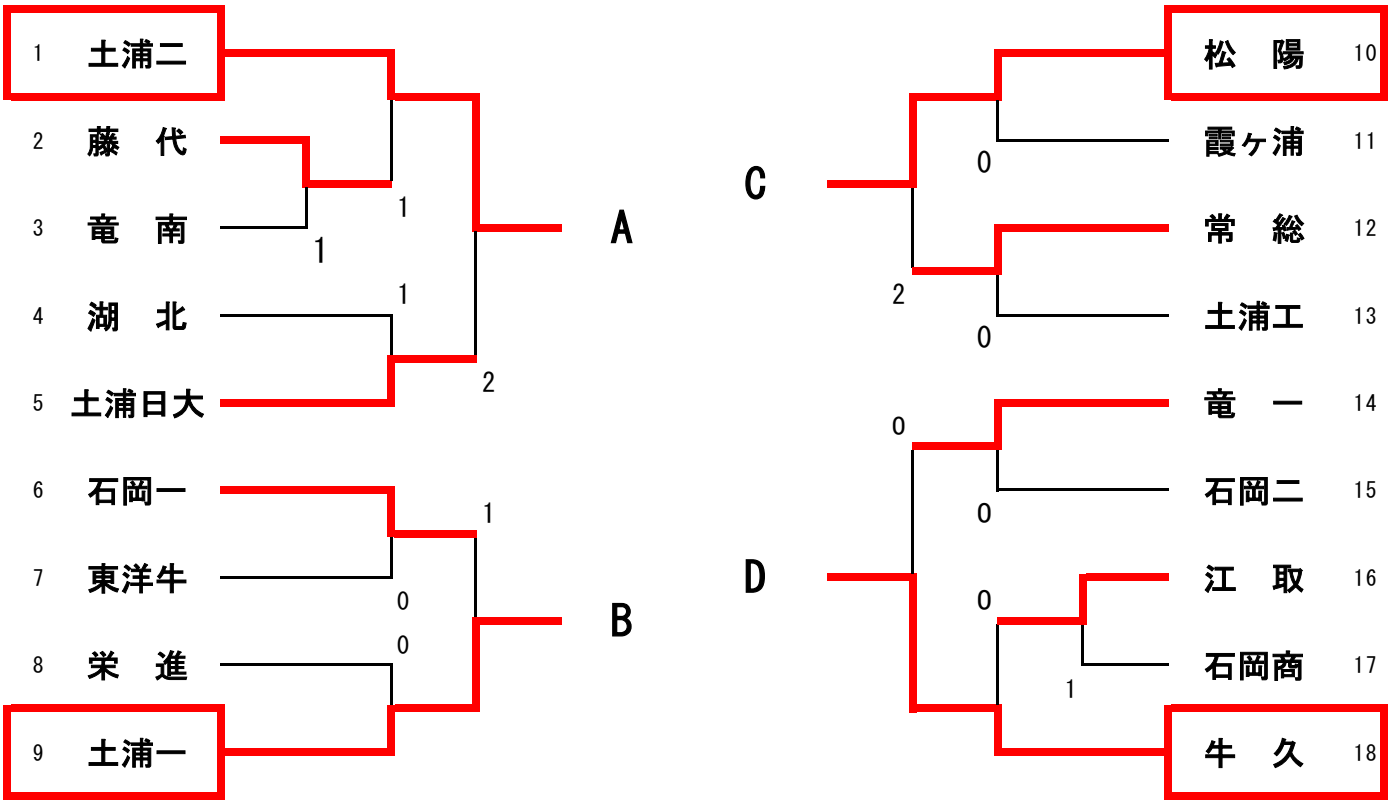

決勝リーグ	A　土浦二	B　土浦一	C　松　陽	D 牛 久	勝　敗	順位
A　土浦二		③	③	2	2－1	2位
B　土浦一	1		③	1	1－2	3位
C　松　陽	1	1		0	0－3	4位
D 牛 久	③	③	③		3－0	1位

【代表決定戦】

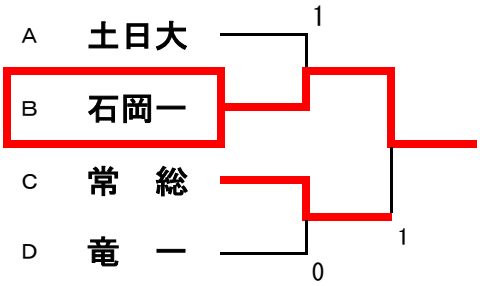

平成30年度　関東高校卓球選手権大会県南地区予選会
平成30年4月20日
霞ヶ浦文化体育館

女子学校対抗　予選トーナメント　　推薦：松　陽

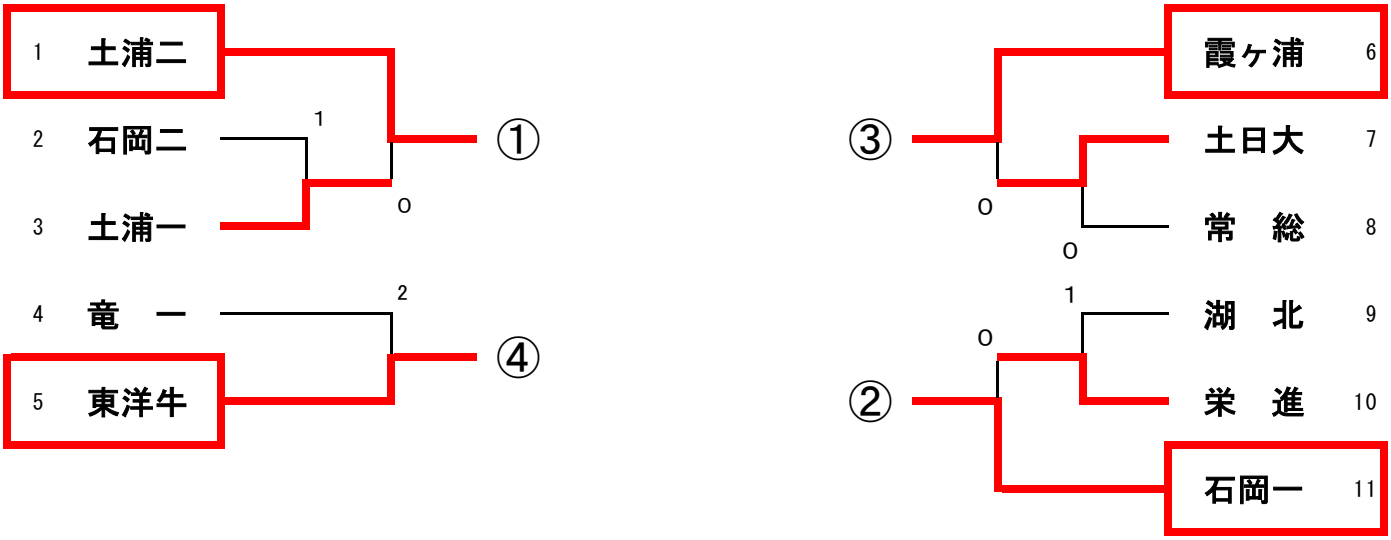

決勝リーグ	①土浦二	②石岡一	③霞ヶ浦	④東洋牛	勝　敗	順位
①土浦二		③	③	③	３－０	１位
②石岡一	０		２	２	０－３	４位
③霞ヶ浦	０	③		１	１－２	３位
④東洋牛	１	③	③		２－１	２位

平成30年度　関東高校卓球大会県南地区予選会
平成30年4月21日
霞ヶ浦文化体育館

男子シングルス　代表決定トーナメント

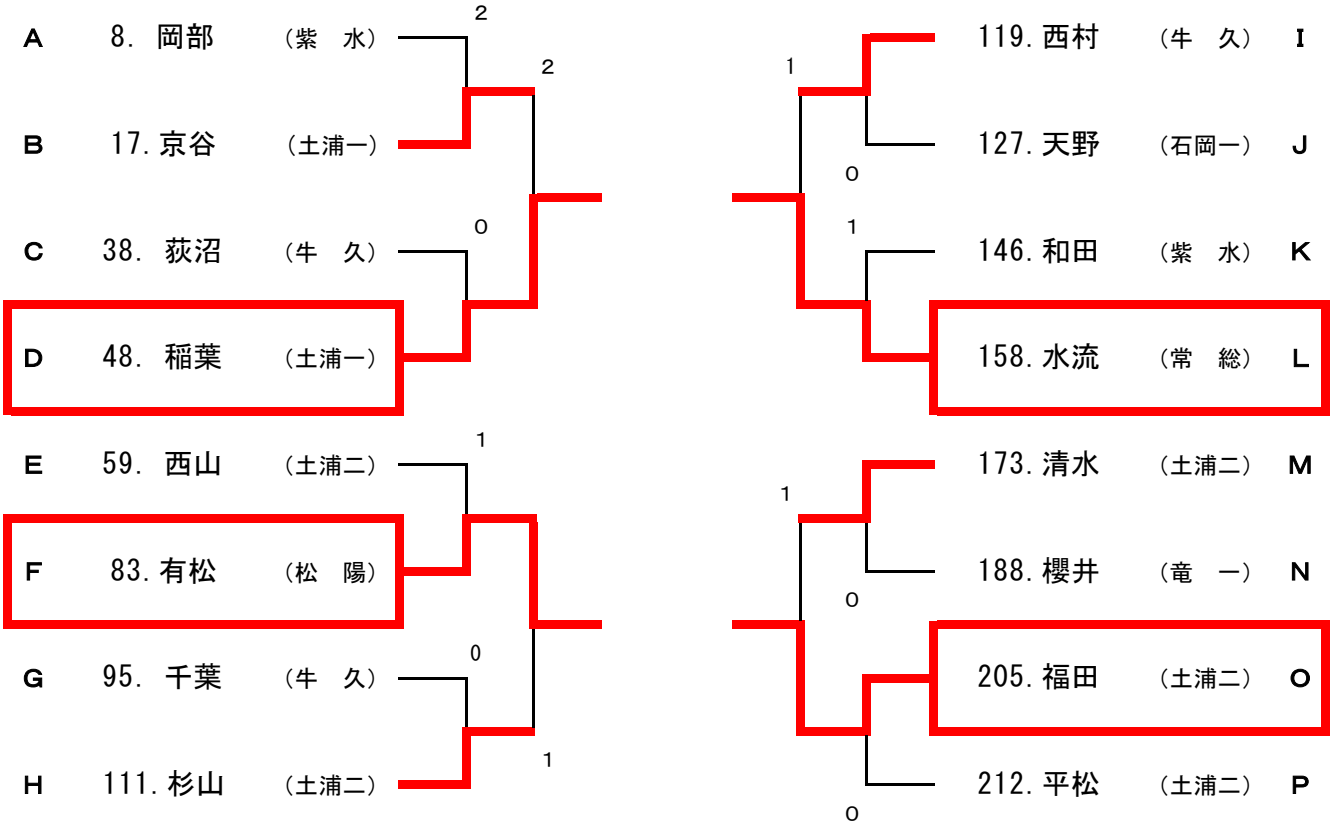

※　代表決定トーナメントではベスト４まで進出した選手が県大会出場権獲得となります。

男子ダブルス　代表決定トーナメント

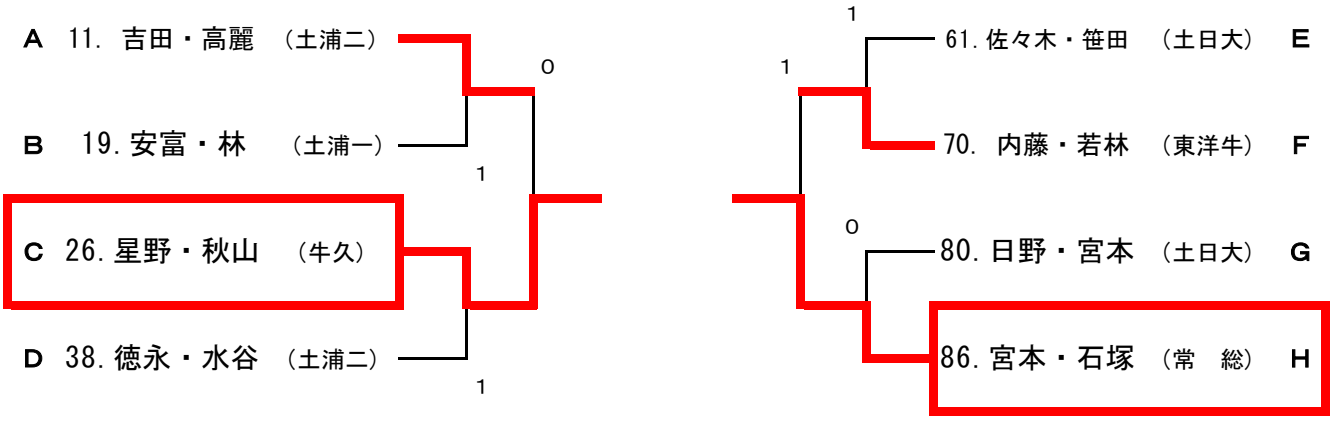

※　代表決定トーナメントでは2回戦に勝利したペアが県大会出場権獲得となります。

平成30年度　関東高校卓球大会県南地区予選会結果

男子学校対抗

推	藤代紫水
1	牛　久
2	土浦第二
3	土浦第一
4	取手松陽
5	石岡第一

女子学校対抗

推	取手松陽
1	土浦第二
2	東洋牛久
3	霞ヶ浦
4	石岡第一

男子シングルス

推	村　越	（紫　水）	3
推	大　瀬	（牛　久）	2
推	津　雲	（牛　久）	1
1	入　澤	（紫　水）	3
2	山　口	（紫　水）	2
3	秋　山	（牛　久）	3
3	山　口	（土浦一）	2
5	田　崎	（石岡一）	3
5	江　口	（紫　水）	2
5	草　川	（江　取）	2
5	吉　原	（牛　久）	2
16	吉　田	（土浦二）	2
16	森　本	（土浦二）	2
16	海　東	（石岡一）	3
16	今　野	（松　陽）	2
16	渡　邉	（土浦二）	3
16	安　達	（土浦工）	3
16	橋　谷	（牛　久）	1
16	水　上	（牛　久）	2
20	稲　葉	（土浦一）	3
20	有　松	（松　陽）	3
20	水　流	（常　総）	1
20	福　田	（土浦二）	2

女子シングルス

1	髙　野	（土浦二）	2
2	中　嶋	（土浦二）	3
3	田　島	（松　陽）	3
3	高　橋	（霞ヶ浦）	2
5	廣　井	（松　陽）	3
5	菊　地	（石岡一）	2
5	齊　藤	（常　総）	2
5	神　田	（松　陽）	3
16	斉　藤	（紫　水）	3
16	藤　由	（竜　一）	2
16	柳　下	（土浦二）	3
16	川　﨑	（石岡一）	3
16	中　嶋	（霞ヶ浦）	2
16	菊　地	（栄　進）	3
16	本　澤	（土浦二）	2
16	松　島	（土浦一）	3

男子ダブルス

推	渡　邉・杉　山	（土浦二）
1	村　越・山　口	（紫　水）
2	大　瀬・水　上	（牛　久）
4	山　口・高　木	（土浦一）
4	入　澤・江　口	（紫　水）
8	朝　倉・西　村	（牛　久）
8	平　松・森　本	（土浦二）
8	有　松・芳　賀	（松　陽）
8	大　島・今　野	（松　陽）
10	星　野・秋　山	（牛　久）
10	石　塚・宮　本	（常　総）

女子ダブルス

1	中　嶋・髙　野	（土浦二）
2	川　﨑・菊　地	（石岡一）
3	廣　井・田　島	（松　陽）
3	本　澤・多　田	（土浦二）
8	神　田・吉　野	（松　陽）
8	斉　藤・高　木	（紫　水）
8	灘　・鬼頭妃	（霞ヶ浦）
8	齊　藤・阿　弥	（常　総）