平成30年度　茨城県高校卓球新人（団体）戦
平成30年11月11日(日)，13日(火)
筑西市立下館総合体育館

男子学校対抗

1 明秀学園
2 江戸川学園
3 藤代
4 勝田
5 石岡一
6 海洋
7 真壁
8 古河三
9 玉造工業
10 牛久栄進
11 緑岡
12 岩瀬
13 下館二
14 清真学園
15 土浦二
16 水海道二
17 科技学園
18 下館一
19 牛久
20 日立北
21 霞ヶ浦
22 那珂
23 常陸大宮
24 高萩清松
25 水戸葵陵
26 麻生
27 佐和
28 水戸一
29 坂東総合
30 那珂湊
31 水海道一
32 茗渓学園
33 下妻二
34 八千代
35 桜ノ牧常北
36 竜ヶ崎一
37 太田一

A　B

38 水戸工業
39 水城
40 取手松陽
41 竹園
42 石岡二
43 茨城
44 鹿島
45 勝田工業
46 境
47 三和
48 東洋大牛久
49 土浦湖北
50 磯原郷英
51 土浦日大
52 総和工業
53 古河一
54 佐竹
55 藤代紫水
56 日立一
57 水戸商業
58 日立工業
59 下妻一
60 土浦一
61 土浦工業
62 波崎
63 下館工業
64 鉾田二
65 常磐大高
66 常総学院
67 水戸農業
68 つくば工科
69 並木中等
70 水戸桜ノ牧
71 神栖
72 伊奈
73 多賀
74 岩瀬日大

平成30年度　茨城県高校卓球新人（団体）戦
平成30年11月11日(日)，13日(火)
筑西市立下館総合体育館
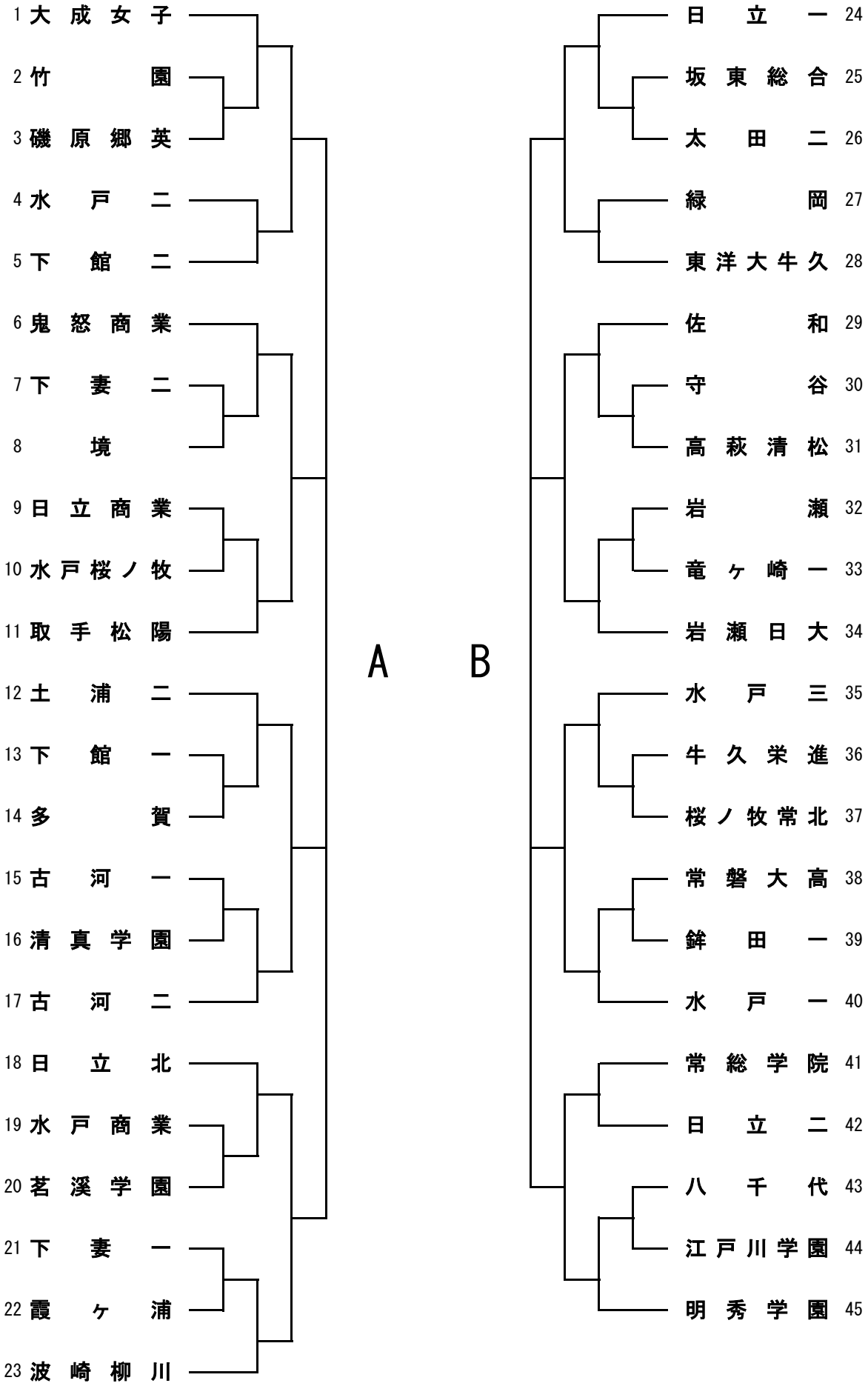
女子学校対抗