令和元年度茨城県卓球選手権大会ジュニアの部
令和元年10月26日（土）
アダストリアみとアリーナ

男子ダブルス

1 助　川・向　山（明秀学）
2 小　野・沼　田（紫　水）
3 森　山・石原悟（竹　園）
4 平須賀・小　林（鉾田二）
5 佐　藤・大　金（高清松）
6 市　毛・木　村（水　城）
7 武　井・松　尾（常　総）
8 富　永・宮　田（桜常北）
9 関　・霜　村（下妻一）
10 坂　詰・新　田（水戸一）
11 内　田・福　地（日立一）
12 安　喰・野　本（古河一）
13 龍　崎・佐　藤（水戸工）
14 飯塚大・忍　田（　境　）
15 髙　島・下　川（明秀学）
16 渡　部・安　藤（波　崎）
17 酒　巻・渡　邊（岩日大）
18 大　古・正　木（紫　水）
19 小　林・中　野（下館工）
20 鈴木悠・松　下（鹿　島）
21 小　更・柿　下（霞ヶ浦）
22 遠　田・横　倉（多　賀）
23 佐久間・松　浦（常磐大）
24 津　雲・近　藤（牛　久）
25 富田瑛・富田湧（海　洋）
26 綾　部・荒　木（総和工）
27 佐々木・黒　田（東洋牛）
28 久保木・室　伏（水　城）
29 鈴　木・郡　司（太田一）
30 宮　本・鴻　巣（常　総）
31 國　井・阿　部（佐　和）
32 風　間・谷田川（鹿　島）
33 近　藤・北　村（下妻二）
34 伊　藤・田　村（紫　水）
35 大　島・松　沼（八千代）
36 野　口・浅　井（明秀学）
37 濱　中・片　桐（土日大）
38 猪　又・山　﨑（水戸工）
39 髙　木・中　村（神　栖）
40 根　本・澤　畑（多　賀）
41 桑　名・長　洲（水戸農）
42 飯　泉・吉　川（茗　溪）
43 ~~大　友・小　林（麻　生）~~
44 国　松・中　村（並中等）
45 浅　野・野　村（土浦二）
46 市　川・髙　橋（勝田工）
47 茂　垣・岩　間（日立北）
48 西　村・中　尾（岩日大）

鯉　淵・澤　畠（太田一） 49
眞　家・網　敷（清　真） 50
篠　崎・小　島（下館工） 51
酒　井・征　矢（科　技） 52
岩　崎・秋　山（紫　水） 53
野　﨑・中　田（茨　城） 54
田　村・三　沢（真　壁） 55
後　藤・小　林（常　総） 56
谷　島・荒　井（水戸工） 57
大　内・江　間（日立一） 58
津　口・戸　島（霞ヶ浦） 59
小　川・田　村（伊　奈） 60
小野瀬・服　部（水戸工） 61
成　瀬・塚　田（下妻二） 62
大　宮・安　達（鹿　島） 63
染谷海・知　久（岩日大） 64
川　村・皆　川（竜　一） 65
会　沢・村　田（多　賀） 66
千　葉・玉　木（牛　久） 67
田　尻・沼　里（水戸商） 68
三　林・鈴　木（竹　園） 69
岩　上・研　井（水　城） 70
松　澤・渡　邊（鉾田一） 71
窪　・新　田（明秀学） 72
北　川・鳥　居（波　崎） 73
片　野・斉　藤（紫　水） 74
福　内・武　井（八千代） 75
藤　田・齋　藤（多　賀） 76
泉　・瀬戸口（水戸工） 77
飯　泉・佐　藤（下館一） 78
志　賀・大　平（日立北） 79
武　田・甲　田（神　栖） 80
鈴　木・粉　川（水　城） 81
林　田・木　村（守　谷） 82
関　・米　山（勝田工） 83
池　田・高　橋（土浦二） 84
鈴木康・小松崎（鹿　島） 85
印　藤・藤　崎（海　一） 86
横須賀・吉　田（石岡一） 87
岩　上・植　田（太田一） 88
川　俣・谷　島（下館工） 89
宇　野・田　中（水戸一） 90
細　川・菅　沼（明秀学） 91
山田裕・高　尾（紫　水） 92
鴨志田・國府田（下館二） 93
高　杉・西　園（東洋牛） 94
大　塲・鴨志田（海　洋） 95
染谷悠・鍋　島（岩日大） 96

【決　勝】

1 助川・向山（明秀学） 11-8, 11-9, 11-8 96 染谷悠・鍋島（岩日大）

【３　決】

36 野口・浅井（明秀学） 7-11, 11-4, 10-12, 5-11 72 窪・新田（明秀学）

令和元年度茨城県卓球選手権大会ジュニアの部
令和元年10月26日（土）
アダストリアみとアリーナ

女子ダブルス

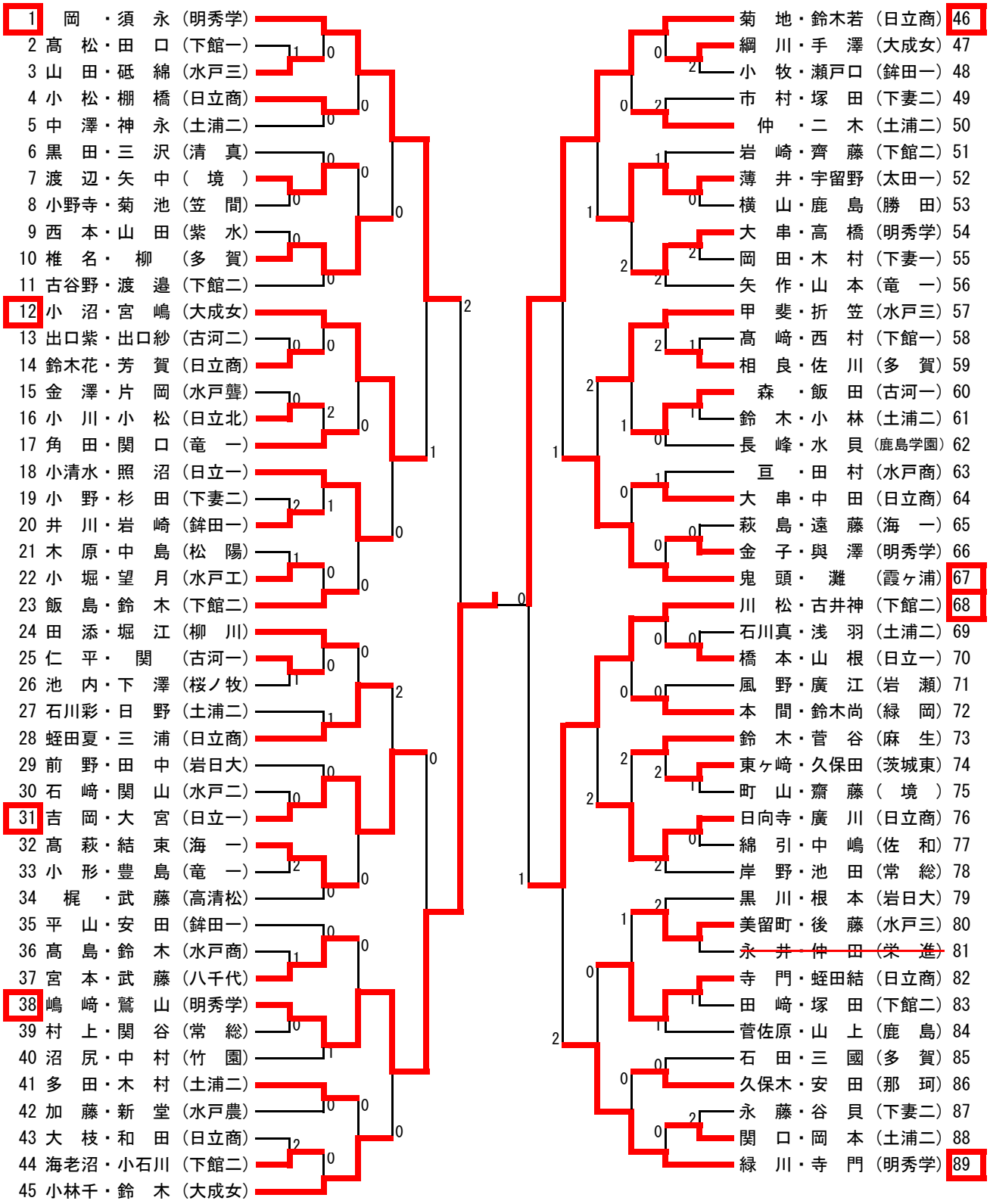

【決　勝】

38 嶋 崎 鷲 山（明秀学） 13-11 11- 4 13-11 46 菊 地 鈴木若（日立商）

【３　決】

1 岡 須 永（明秀学） 14-12 11- 5 13-11 68 川 松 古井神（下館二）